ARISTON

EN INSTANTANEOUS ELECTRIC WATER HEATER

RU ПРОТОЧНЫЙ ЭЛЕКТРИЧЕСКИЙ ВОДОНАГРЕВАТЕЛЬ

AR سخان مياه كهربائي فوري

FR CHAUFFE-EAU ÉLECTRIQUE INSTANTANÉ

ES CALENTADOR DE AGUA ELÉCTRICO INSTANTÁNEO

PT AQUECEDOR INSTANTÂNEO DE ÁGUA ELÉTRICO

BG ПРОТОЧЕН ЕЛЕКТРИЧЕСКИ ВОДОНАГРЕВАТЕЛ

TR ANINDA ELEKTRİKLİ SU ISITICI

HR TRENUTNA ELEKTRIČNA GRIJALICA VODE

GR ΣΤΙΓΜΙΑΊΟΣ ΗΛΕΚΤΡΙΚΌΣ ΘΕΡΜΑΝΤΉΡΑΣ ΝΕΡΟΎ

HU ÁTFOLYÓ RENDSZERŰ ELEKTROMOS VÍZMELEGÍTŐ

GENERAL SAFETY INSTRUCTIONS
CAUTION !

1. This manual is an integral part of the product. Keep it with care with the appliance, and hand it on to the next user/owner in case of change of property.
2. Read the instructions and warning in this manual carefully, they contain important information regarding safe installation, use and maintenance.
3. The appliance must be installed and commissioned by a qualified technician in accordance with local legislation and health and safety regulations. All power circuits must be shut off before you open the terminal block.
4. DO NOT use the appliance for any other than its specified use. The manufacturer is not liable for damage resulting from improper or incorrect use or failure to observe the instructions given in this manual.
5. Incorrect installation can result in damage to property and injury to persons and animals; the manufacturer is not liable for the consquences.
6. DO NOT leave the packaging materials (staples, plastic bags, expanded polystyrene, etc.) within the reach of children - they can cause serious injury.
7. The appliance is not intended for use by persons under 8 years of age, with reduced physical, sensory or mental capacity, or lacking the requisite experience and familiarity, unless under supervision or following instruction in the safe use of the appliance and the hazards attendant on such use. DO NOT permit children to play with the appliance. User cleaning and maintenance may not be done by unsupervised children.
8. Any repairs, maintenance, plumbing and electrical hookup must be done by qualified technicians using original spare parts only. Failure to observe the above instructions can compromise the safety of the appliance and relieves the manufacturer of any liability for the consequences.
9. The hot water temperature is regulated by a thermostat which also acts as a safety device to prevent dangerous overheating.
10. The electrical hookup must be done as indicated in this manual.
11. If the appliance is equipped with a power cord, the latter may only be replaced by an authorised service centre or professional technician.
12. Make sure to drain the appliance when it is out of service or in an area subject to subzero temperatures.
13. Do not leave flammable materials in contact with or in the vicinity of the appliance.

Symbol	Meaning
⚠	Failure to observe this warning can result in injury, which may even be fatal in certain circumstances
△	Failure to observe this warning can result in damage or injury, even to property; plants and animals
❗	Observe the product's general and specific safety instructions.

GENERAL SAFETY STANDARDS

Ref.	Warning	Risk	Symbol
1.	Do not open the appliance or remove from its installation	Electrocution hazard due to the presence of live electrical equipment. Personal injury -overheated burns caused by components and wounds caused by sharp edges	⚠
2.	Do not start or stop the appliance by inserting/pulling the power plug	Electrocution hazard due to damage to the power cord, its plug or the socket	⚠
3.	Do not damage the power cord	Electrocution hazard due to bare live wires	⚠
4.	Do not leave objects on the appliance	Personal injury due to objects falling off the appliance as a result of vibration	⚠
		Damage to the appliance or other property due to objects falling off the appliance as a result of vibration	△
5.	Do not climb onto the appliance	Personal injury due to falling off the appliance	⚠
		Damage to the appliance or other property due to the appliance itself detaching from its mounting	△
6.	Do not clean the appliance without having first switched it off, pulled its power plug or shut off its power switch	Electrocution hazard due to the presence of live electrical equipment	⚠
7.	Install the appliance to a solid wall which is not subject to vibration	Danger of the appliance falling off the wall due to structural collapse, or noisy operation	⚠
8.	Make the electrical hookup with cables of adequate cross-section	Danger of fire due to overheating of undersized electrical wires	⚠
9.	Restore all safety and control functions after working on the appliance and check that they are operational before returning it to service	Damage or blocking of the appliance due to improper control	⚠
10.	Drain all components containing hot water, using the bleed cocks, before handling them	Danger of burns	⚠
11.	Descale the system as given in the products "safety sheet"; when doing so, ventilate the room,wear safety clothing, make sure not to mix products, and protect the appliance itself and any adjacent objects	Personal injury due to contact of the skin and eyes with add, inhalation or ingestion of noxious chemicals	⚠
		Damage to the appliance and adjacent objects due to corrosion by acid	△
12.	Do not use insecticides, solvents or aggressive detergents to clean the appliance	Damage to plastic and painted parts and assemblies	△

TECHNICAL CHARACTERISTICS

For the technical specifications, refer to the nameplate (the nameplate is located on the right side of the water heater).

PRODUCT INFORMATION						
Power	3.5kW	4kW	5kW	5.5KW	7kW	7.7kW
Voltage	220-240	220-240	220-240	220-240	220-240	220-240
Phases	Mono	Mono	Mono	Mono	Mono	Mono
Installation	Over sink					
Construction	Open Outlet					
Model	Refer to name plate					
Frequency	50/60hz	50/60hz	50/60hz	50/60hz	50/60hz	50/60hz
Ampere	15.9	18.2	22.7	25	31.8	35
Water Protection	IP25					
Pipe Connection	1/2" BSP					
Minimum Water Pressure	0.3 bar	0.2 bar	0.2 bar	0.2 bar	0.3 bar	0.3 bar
Qelec (kwh)		2.119			2.224	
Load Profile		XXS			XS	
Lwa (db)	15db					
'Hwh		40%			38%	
Rated Volume (lt)	400cc	400cc	400cc	400cc	400cc	400cc
Weight	1,350 gr	1,350 gr	1,350 gr	1,350 gr	1,350 gr	1,350 gr
Dimensions	183x290x108 mm					

The power consumption data in the table and the other information given in the Product Data Sheet (Enclosure A to this manual) are defined in relation to EU Directives 812/2013 and 814/2013.

The products without the label and the data sheet for water heaters and solar devices, stipulated in regulation 812/2013, are not intended to be used in such assemblies.

Products equipped with a regulator knob have the thermostat positioned in the <ready to use setting indicated in the Data Sheet (Enclosure A), according to which the relevant energy class has been declared by the manufacturer.

The product should be connected only to a supply with the relevant system impedance no more than 0.237 ohm.

Restrictions to connection may be imposed by the supply authority on the use of equipment in the actual relevant system impedance at the interface point on the user's premise exceeds 0.237 ohm.

This appliance is conforming with the international electrical safety standards IEC 60335-1 and IEC 60335-2-35. When present, The CE marking of the appliances attests its conformity to the following EC Directives, of which it satisfies the essential requisites:

- LVD Low Voltage Directive: EN 60335-1, EN 60335-2-35, EN 60529, EN 62233, EN 50106.

- EMC Electro-Magnetic Compatibility: EN 55014-1, EN 55014-2, EN 61000-3-2, EN 61000-3-3, EN 61000-3-11 and EN 61000-3-12.

- ERP Energy related Products: Eu812, Eu814, EN50193-1-2013

Installation Instructions:

THE GUARANTEE IS SUBJECT TO CORRECT INSTALLATION.

The instant water heater is a novel appliance designed to supply hot water instantly while conserving energy. When the pressure switch is on, then the heating element heats the flowing water.

General information

1. The appliance must be installed and commissioned by a qualified technician in accordance with established regulations and local health and safety regulations.
2. It is recommended that a residual current device(ELCB)will be incorporated in the circuit.
3. Installation of water pipeline must be completed prior to the installation of the heater and must be checked to assure that there are no water leaks.
4. This appliance requires water pressure of minimum 0.2 bar. The appliance must be installed horizontally where water supply comes from the left side.
5. WARNING! You must use only the supplied outlet accessories. The water outlet should always be left open as the operating principle is based on an open water outlet.
6. Without supervision the use of the appliance by young children or infirm person is forbidden. Playing with the unit by young children is forbidden.

Installation of sink& shower unit 3 kW - 9.5 kW

1. The shower unit should be installed on the wall.
2. Remove cover in order to connect the electric cable to the terminal block inside the unit.(unscrew 4 screws)
3. The unit should have a separate electric cable in the switch board (see table 2)
4. The recommended electric cable for 2-Phase unit up to 9.5kW is 5 x 4.0mm^2
5. A 110V/5kW device must be connected to a separate 40A fuse and a feeding cable of 3X6 mm^2.
6. Connect the appliance to the water network and check if there are no leaks as soon as the unit is connected. Use the hoses supplied with the appliance, do not re-use old hoses
7. After connecting the water inlet to the unit, connect the electric cable to the designed terminal blocks. The appliance must be earthed and the earth cable (show with a letter in the drawing) is fixed to the terminal marked by the symbol ⏚.

WARNING! The appliance must be grounded

8. The unit must be connected to the electric supply by a 2-pole switch (for one phase unit) and to the multi-pole switch (in case of multi phase unit)
9. Before performing any operations, disconnect the appliance from the electricty mains using the external switch then connect the power to cable to the appliance.
10. Connect the electric cable with the designated clamp.
11. Return the cover (4 screws)

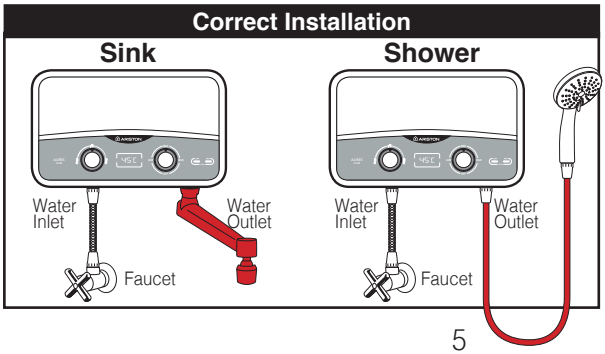

AURES SLIM

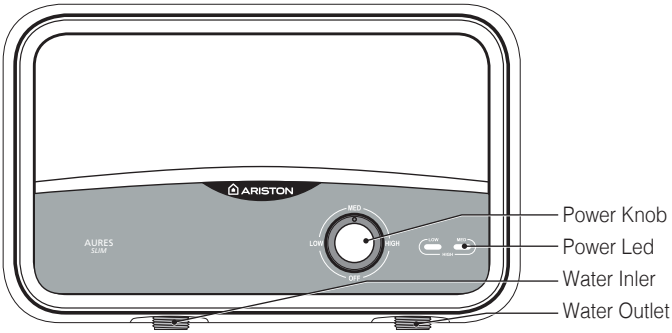

AURES SLIM FLOW

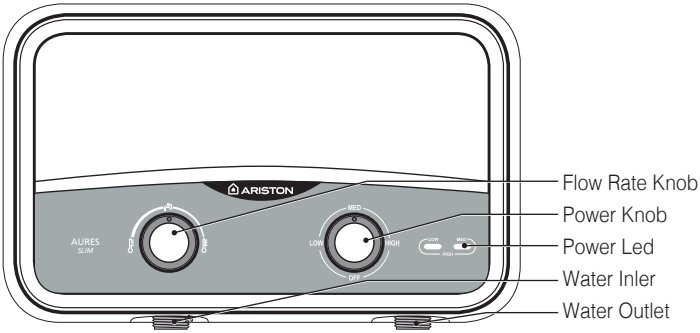

AURES SLIM DISPLAY

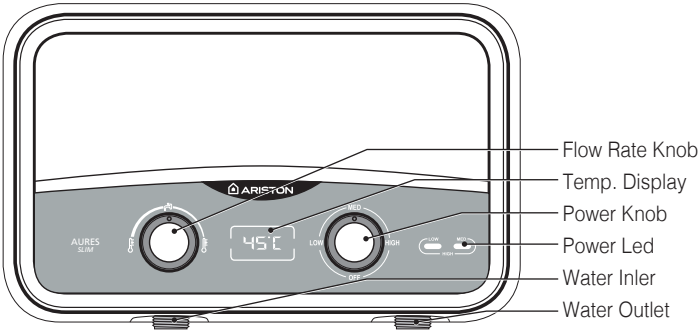

For effective use

1. Turn the water faucet (before inlet pipe) slowly until the lamps in the appliance switch "ON". Wait 15-20 seconds until hot water starts to flow. For colder water, turns the faucet inscreasing the water inflow gradually until you receive the desired water temperature. For hotter water, turns the faucet inscreasing the water inflow.
2. Heating setting:
   OFF - Power is off
   Low - Only the 1st Heating element switches on (left light on)
   Med - Only the 2nd heating element switches on (Right light on)
   High - 1st and 2nd heating elements switch on, working together (both lights on)
3. In AURES SLIM FLOW model, the user can manage the temperature selecting Heating konb and regulating the water flow through water flow knob. The water flow knob allows to regulate the water flow reaching the desired water temperature. Turning left the water flow knob, the water flow decrese and temperature inscrease. Turning right the watr flow knob, the water flow increase and temperature decrease. In AURES SLIM DISPLAY, in additional to AURES SLIM FLOW, the user will see visualized on the product the outlet water temperature
4. The spray outlet should be cleaned periodically by unscrewing it from the showerhead and clean thoroughly. (Fig.2, Fig.4)
5. In order to achieve maximum efficiency from the unit please grip the showerhead and twist it in either direction to increased or decreased flow - 3 positions (Fig.3).
   For sink unit - Install open rings in summer and blind rings in winter (inner ring should remain always open) (Fig.4).
6. The unit operates automatically by opening the water faucet and shut off when closing the water supply.

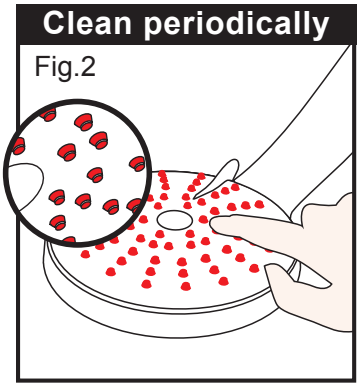

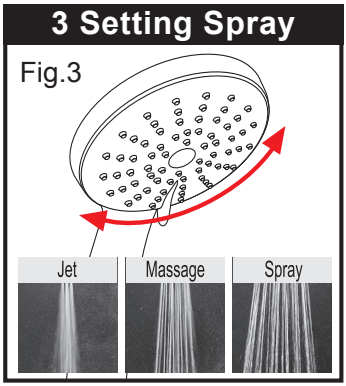

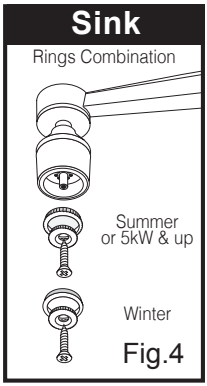

This product conforms to Directive

WEEE 2012/19/EU.

The symbol of the crossed waste paper basket on the appliance indicates that at the end of its working life the product should be disposed of separately from normal domestic household rubbish, it must be disposed of at a waste disposal center with dedicated facilities for electric and electronic appliances or returned to the retailer when a new replacement product is purchased.

The user is responsible for the disposal of the product at the end of its life at an appropriate waste disposal center.

The waste disposal center (which using special treatment and recycling processes effectively dismantles and disposes of the appliance) helps to protect the environment by recycling the material from which the product is made.

For further information about waste disposal systems visit your local waste disposal center or the retailer from which the product was purchased.

Product sizes

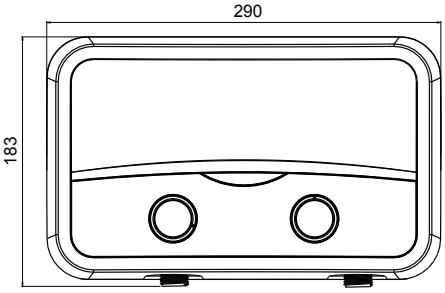

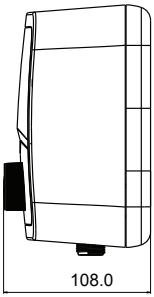

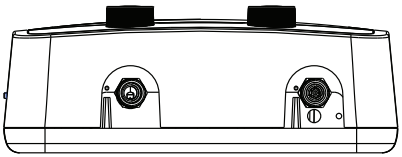

INSTALLATION

Up to 6kW (One Phase)

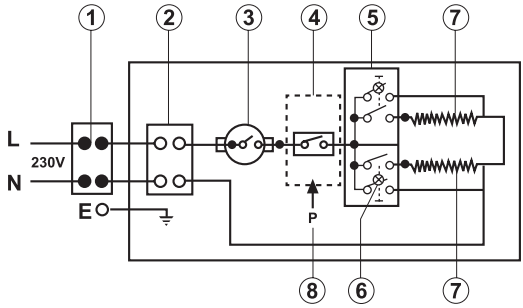

7kW to 9.5kW (One Phase)

Also for 127V up to 5kW

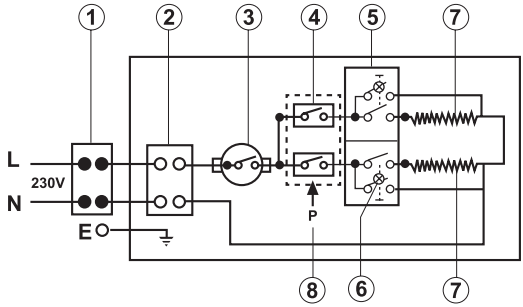

5.5kW to 9.5kW (Two Phase)

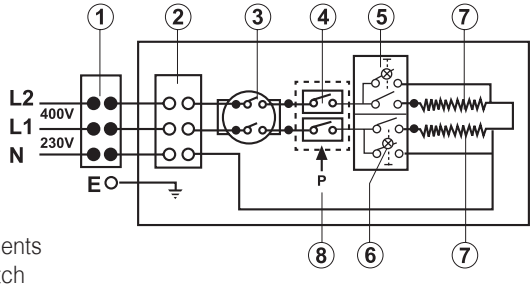

1. Multi-pole switch
2. Terminal block
3. Thermostat
4. Microswitch
5. Switches
6. LED Light
7. Heating elements
8. Pressure switch

Unit Dimensions: Height 183mm Width 290mm Depth 108mm

Table 2

Power	kW Loaded			Heating Setting	Recomended Cable Size	Recomended Fuse Rating
	220V	230V	240V			
3.5kW	3.5	3.8	4.1	1.5+2.0 kW	2.5/4mm²	20 amps
4.0kW	4.0	4.3	4.7	1.0+3.0 kW	2.5/4mm²	20 amps
5.0kW	5.0	5.5	6.0	2.0+3.0 kW	4/6mm²	25 amps
5.5kW	5.5	6.0	6.5	2.2+3.3 kW	4/6mm²	25-32 amps
7.0kW	7.0	7.6	8.3	3.0+4.0 kW	6/10mm²	40 amps
7.7kW	7.7	8.4	9.1	3.0+4.0 kW	6/10mm²	40 amps
• Operating water pressure 0.2-8 BAR (3-116 psi) • Water pressure operating power switch • Standard 1/2"Ø compression inlet connection • Top-left and right cable entry • Bottom-left water entry						

Close cover Steps

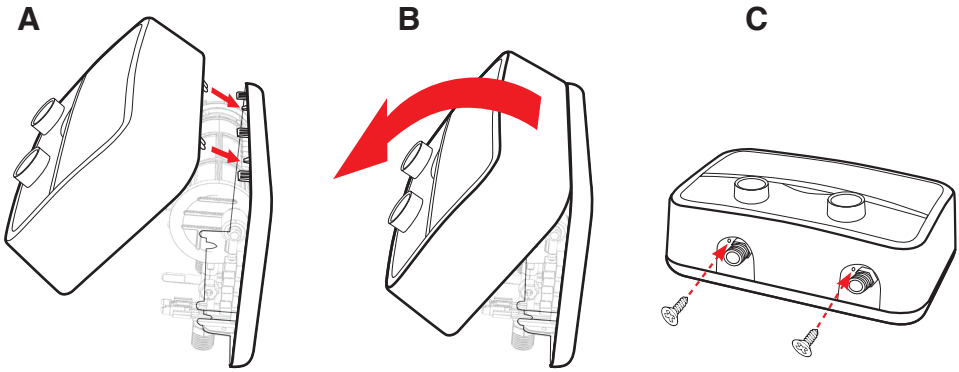

Troubleshooting

SYMPTOM	POSSIBLE CAUSE	SOLUTION
Water not hot enough	Too much water flowing through the heater Reduction In tha ambient temperature Water Pressure below of 100 kPa Electrical Malfunction	Reduce the flow rate of the water via the outlet tap. Switch to higher temperature setting. Check if the mains stop valve is fully open and that the there are no other restriction in the supply line. Have the Heater unit check by a qualified electrician or contact your local authorised distributor.
Water too hot	Not enough Water flowing through the heater Increase in the ambient temperature	Increase the flow rate via the outlet tap Switch to lower temperature setting
Heater switch Off during use	Interruption of mains electrical supply ELSD trip, possible earth leakage	Check incoming power supply, MCB, switches and supply cabling. Check earth leakage and reset ELSD If problem persists, call your local authorised distributor for assistance.
Water ceases to flow	Blockage of spray head, twisted or blocked flexible shower hose. No water supply.	Clean or replace spray head, check for free passage of water through hose. Replace as necessary. Check water supply, stop valve Open? and no blockage.
Water temperature varies from hot to cold during use	Water pressure has dropped below min. level.	Increase hot water supply,
No hot water despite fully open hot water faucet	No electrical power The activation flow rate needed to turn on the heating element has not been reached.	Check the circuit breaker and check voltage at the wiring block. Clean filter screen • Turn circuit breaker off • Open hot valve to release pressure from the unit. • Turn circuit breaker on.

ОБЩИЕ УКАЗАНИЯ ПО ТЕХНИКЕ БЕЗОПАСНОСТИ ОСТОРОЖНО!

1. Настоящее руководство является неотъемлемой частью изделия. Сохраните его для справки и передайте следующему собственнику при смене владельца.
2. Внимательно ознакомьтесь с инструкциями и предупреждениями в настоящем руководстве. В них содержатся важная информация по безопасному монтажу, эксплуатации и техническому обслуживанию.
3. Прибор должен устанавливать и вводить в эксплуатацию квалифицированный специалист в соответствии с действующими нормами и правилами охраны здоровья и техники безопасности. Перед вскрытием клеммной колодки необходимо отключить все силовые цепи.
4. НЕ пользуйтесь прибором в целях, отличных от указанных. Изготовитель не несет ответственности за повреждения, связанные с неправильным или неприемлемым использованием или несоблюдением инструкций, приведенных в настоящем руководстве.
5. Неправильная установка может привести к повреждению имущества и травмам людей и животных. Изготовитель не несет ответственности за последствия.
6. НЕ оставляйте упаковочные материалы (скобы, пластиковые пакеты, пенопласт и пр.) в зоне досягаемости детей – они могут получить серьезную травму.
7. Дети младше 8 лет, а также лица с ограниченными физическими, сенсорными или умственными способностями или недостаточным опытом и знаниями могут пользоваться данным прибором только под присмотром других лиц или после инструктажа по правильной и безопасной работе с ним и возможных рисках. Не разрешайте детям играть с прибором. Дети без надзора не могут выполнять очистку и техническое обслуживание прибора.
8. Ремонт, техническое обслуживание, подключение к водопроводу и электрической сети должен выполнять только квалифицированный специалист с применением оригинальных запасных частей. Несоблюдение указанных выше инструкций может привести к нарушению системы безопасности прибора, при этом изготовитель снимает с себя всякую ответственность.
9. Температура горячей воды регулируется термостатом, который также является устройством безопасности, предотвращающим опасный перегрев.
10. Подключение к электрической сети следует выполнять согласно инструкция в настоящем руководстве.
11. Если прибор оснащен шнуром питания, замену такого шнура может выполнять только уполномоченный сервисный центр или профессиональный техник.
12. На период простоя сливайте воду из прибора, это особенно важно в областях, где температура окружающего воздуха может падать ниже нуля.
13. Не оставляйте горючие материалы в контакте или в непосредственной близости с прибором.

Символ	Значение
⚠	Несоблюдение этого предупреждения может привести к травме, даже с летальным исходом в определенных обстоятельствах
△	Несоблюдение этого предупреждения может привести к повреждению имущества или травмам людей и животных
❗	Соблюдайте общие и особые инструкции по технике безопасности при обращении с прибором.

ОБЩИЕ ПРАВИЛА ТЕХНИКЕ БЕЗОПАСНОСТИ

№	Предупреждение	Риск	Символ
1.	Не вскрывать прибор и не вынимать его из корпуса	Удар электрическим током ввиду наличия компонентов под напряжением. Травмирование – ожоги о горячие поверхности и порезы об острые края.	⚠
2.	Не запускать и не отключать прибор, вставляя/вытягивая вилку в/из розетки	Удар электрическим током ввиду повреждения шнура питания, вилки или розетки.	⚠
3.	Не повреждать шнур питания	Удар электрическим током ввиду прикосновения к оголенным проводам под напряжением.	⚠
4.	Не оставлять предметы на приборе	Травмирование ввиду падения предметов с прибора в результате вибрации.	⚠
		Повреждение прибора или другого имущества ввиду падения предметов с прибора в результате вибрации.	△
5.	Не влезать на прибор	Травмирование ввиду падения с прибора.	⚠
		Повреждение прибора или другого имущества ввиду отсоединения прибора от его креплений.	△
6.	Не чистить прибор без предварительного отключения, вынув вилку из розетки или с помощью выключателя	Удар электрическим током ввиду наличия компонентов под напряжением.	⚠
7.	Установить прибор на прочной стене, не подверженной вибрации	Опасность падения прибора со стены ввиду конструкционного разрушения или шумная работа.	⚠
8.	Выполнять подключение к электрической сети с помощью кабелей достаточного поперечного сечения	Опасность пожара ввиду перегрева проводов недостаточного размера.	⚠
9.	Восстановить все функции безопасности и управления после проведения работ с прибором и убедиться в исправности его работы после возврата в эксплуатацию	Повреждение или блокирование прибора ввиду неправильных настроек управления.	⚠
10.	Перед техническим обслуживанием слить горячую воду из прибора с помощью спускных кранов	Опасность ожогов	⚠
11.	Очистить систему от накипи как указано в «паспорте безопасности» изделия; при этом проветрить помещение, пользоваться защитной одеждой, не смешивать разные продукты и защитить сам прибор и расположенные поблизости объекты	Травма ввиду попадания на кожу и в глаза, вдыхание или проглатывания токсических химических веществ.	⚠
		Повреждение прибора и расположенных поблизости объектов ввиду коррозии под воздействием кислоты.	△
12.	Не пользоваться инсектицидами, растворителями или агрессивными чистящими веществами для очистки прибора	Повреждение пластиковых и окрашенных частей и узлов.	△

ТЕХНИЧЕСКИЕ ХАРАКТЕРИСТИКИ

Технические характеристики см. на паспортной табличке (которая расположена справа на водонагревателе).

ИНФОРМАЦИЯ ОБ ИЗДЕЛИИ						
Мощность	3.5 кВт	4 кВт	5 кВт	5,5 кВт	7 кВт	7.7 кВт
Напряжение	220-240	220-240	220-240	220-240	220-240	220-240
Количество фаз	одна	одна	одна	одна	одна	одна
Монтаж	Над раковиной					
Конструкция	Открытый выход					
Модель	См. паспортную табличку					
Частота	50/60 Гц	50/60 Гц	50/60 Гц	50/60 Гц	50/60 Гц	50/60 Гц
Сила тока	15,9	18,2	22,7	25	31,8	35
Защита вод	IP25					
Трубное соединение	1/2" BSP					
Минимальное давление воды	0,3 бара	0,2 бара	0,2 бара	0,2 бара	0,3 бара	0,3 бара
Qэлек (кВтч)		2.119			2.224	
Схема нагрузки		XXS			XS	
Lwa (дБ)	15 дБ					
'Hwh		40%			38%	
Номинальный объем (л)	400 см3	400 см3	400 см3	400 см3	400 см3	400 см3
Масса	1 350 г	1 350 г	1 350 г	1 350 г	1 350 г	1 350 г
Габаритные размеры	183x290x108 мм					

Приведенные в таблице данные потребления электропитания и другая информация, указанная в паспорте изделия (Приложение А к настоящему руководству), определены в соответствии с Директивой ЕС 812/2013 и 814/2013.

Изделия, не имеющие соответствующих отметок на табличках и в паспортах согласно нормам 812/2013, не предназначены для использования в пакетных установках водонагревателей с солнечными батареями.

Изделия с регулирующей ручкой оснащаются термостатом, установленным в положение «готов к использованию» как указано в паспорте (Приложение А), согласно которому изготовитель определяет соответствующий класс энергоэффективности.

Изделие следует подключать к источнику питания с соответствующим сопротивлением системы не более 0,237 Ом.

Энергоснабжающая компания может устанавливать ограничения, если фактическое сопротивление системы в точке подключения потребителя превышает 0,237 Ом.

Данный прибор соответствует международным стандартам на электрооборудование IEC 60335-1 и IEC 60335-2-35. При наличии маркировки CE прибор соответствует основным требованиям следующих Директив ЕС:

- Директива по низковольтному оборудованию: EN 60335-1, EN 60335-2-35, EN 60529, EN 62233, EN 50106.

- Электромагнитная совместимость (ЭМС): EN 55014-1, EN 55014-2, EN 61000-3-2, EN 61000-3-3, EN 61000-3-11 и EN 61000-3-12.

- Изделия, потребляющие энергию: Eu812, Eu814, EN50193-1-2013

Инструкции по установке

ГАРАНТИЙНЫЕ ОБЯЗАТЕЛЬСТВА ДЕЙСТВУЮТ ПРИ УСЛОВИИ ПРАВИЛЬНОЙ УСТАНОВКИ.

Проточный водонагреватель является инновационным прибором, разработанным в целях моментального подогрева воды при одновременной экономии электроэнергии. Нагревательный элемент греет проточную воду только при включенном реле давления.

Общая информация

1. Прибор должен устанавливать и вводить в эксплуатацию квалифицированный специалист в соответствии с действующими нормами и правилами охраны здоровья и техники безопасности.
2. Рекомендуется включить в электрическую цепь устройство защитного отключения.
3. Монтаж водопроводной трубы должен быть выполнен до установки нагревателя, и ее необходимо проверить на отсутствие утечек.
4. Прибор работает при давлении воды не ниже 0,2 бара. Прибор монтируют горизонтально с подводом водопроводной трубы с левой стороны.
5. ВНИМАНИЕ! Пользуйтесь только входящими в комплект поставки принадлежностями. Выход воды должен быть всегда открыт, поскольку на этом основан принцип работы.
6. Прибором запрещено пользоваться детям и физически слабым людям без надзора. Не позволяйте детям играть с прибором.

Монтаж насадки для раковины и душа 3 кВт – 9,5 кВт

1. Насадку для душа необходимо устанавливать на стене.
2. Снимите крышку, чтобы подсоединить электрический провод к клеммной колодке внутри прибора (отвинтите 4 винта).
3. К прибору необходимо подвести отдельный электрический провод в распределительной коробке (см. таблицу 2).
4. Для 2-фазного прибора мощностью до 9,5 кВт рекомендуется использовать электрический провод размера 5 x 4,0 мм^2
5. Прибор 110 В/5 кВт необходимо подключать через отдельный предохранитель 40 А питающим проводом 3 x 6 мм^2.
6. Подсоедините прибор к сети водоснабжения и проверьте на отсутствие утечек уже после подсоединения. Используйте шланги, входящие в комплект поставки. Не устанавливайте старые шланги.
7. После подвода воды к прибору, подсоедините электрический провод к соответствующей клеммной колодке. Прибор необходимо заземлить, и провод заземления (обозначенный буквой на схеме) подсоединяется к клемме, обозначенной символом ⏚.

ВНИМАНИЕ! Прибор должен быть заземлен.

8. Прибор необходимо подсоединить к источнику питания через 2-полюсный выключатель (для однофазного прибора) и многополюсный выключатель (для многофазного прибора).
9. Перед проведением каких-либо работ необходимо отсоединить прибор от электрической сети с помощью внешнего выключателя, а затем подсоединить провод питания к прибору.
10. Для соединения используйте соответствующую клемму.
11. Установите на место крышку (4 винта).

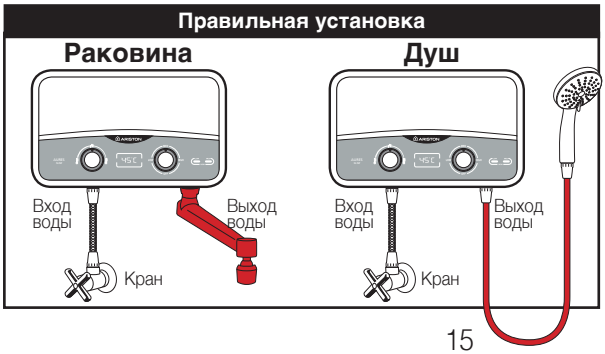

AURES SLIM

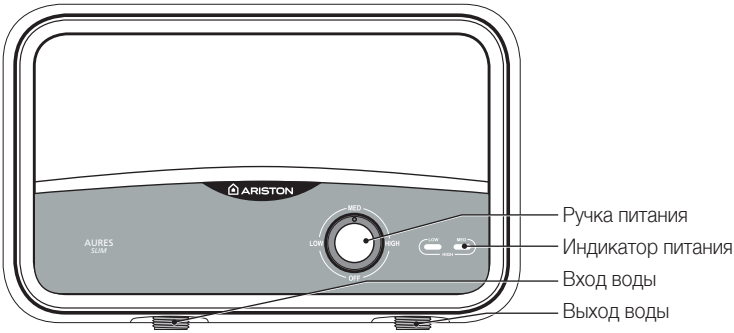

AURES SLIM FLOW

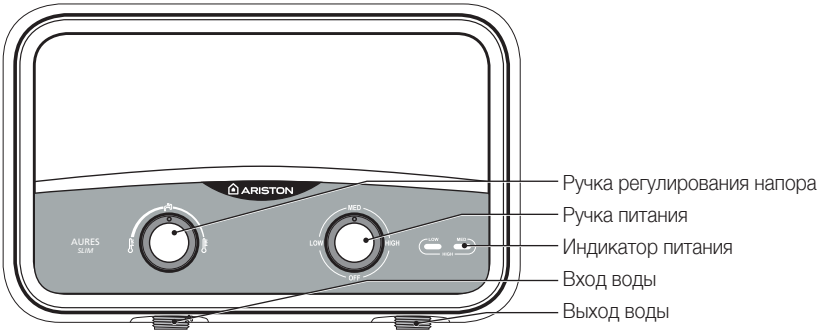

AURES SLIM DISPLAY

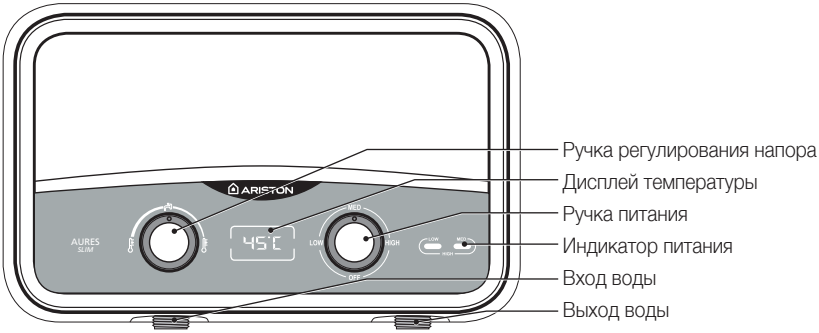

Советы по эффективной работе

1. Медленно поверните кран (перед входной трубой) до тех пор, пока не загорятся индикаторные лампочки на приборе. Подождите 15-20 секунд, пока не начнет вытекать вода. Для более прохладной воды, постепенно открывайте кран, увеличивая напор, пока не получите нужную температуру. Для более теплой воды, поверните кран до получения нужного напора.
2. Настройки нагрева:

   OFF - питание отключено

   Low - включен только первый нагревательный элемент (горит левый индикатор)

   Med - включен только второй нагревательный элемент (горит правый индикатор)

   High - включены оба нагревательных элемента одновременно (горят оба индикатора)
3. В модели AURES SLIM FLOW пользователь может регулировать температуру с помощью ручки нагрева и настройки напора воды с помощью ручки напора. Ручка напора дает возможность регулировать поток воды для получения нужной температуры. При повороте ручки влево напор воды снижается, и температура увеличивается. При повороте ручки вправо напор воды увеличивается, и температура снижается. В модели AURES SLIM DISPLAY, кроме функций AURES SLIM FLOW, пользователь может видеть значение температуры воды на специальном дисплее.
4. Лейку необходимо регулярно очищать, открутив ее с душевой насадки и тщательно очистив отверстия. (Рис. 2, Рис. 4).
5. Чтобы прибор работал максимально эффективно, возьмите душевую насадку и поверните ее в любом направлении, чтобы увеличить или уменьшить напор - 3 положения (Рис. 3).

   Насадка для раковины - устанавливайте открытые кольца летом и глухие кольца зимой (внутреннее кольцо в любом случае остается открытым) (Рис. 4).
6. Прибор запускается автоматически при открывании водопроводного крана и отключается с прекращением потока воды.

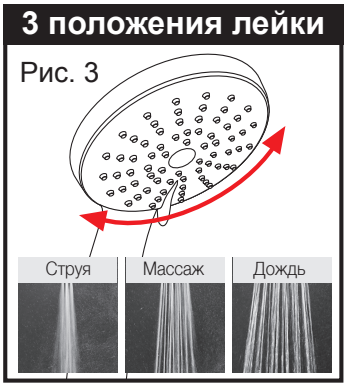

Данное изделие отвечает Директиве WEEE 2012/19/EU.

Символ перечеркнутой мусорной корзины на изделии означает, что по завершении срока службы изделие нельзя выбрасывать вместе с обычными бытовыми отходами. Его необходимо сдать в организацию, занимающуюся утилизацией электрического и электронного оборудования или возвратить продавцу при покупке нового изделия.

Пользователь отвечает за правильную утилизацию изделия по окончании срока его службы (сдача в соответствующий центр по переработке отходов).

Организации, занимающиеся сбором и утилизацией вторсырья (и использующие приемлемые методы перемещения, разборки и сортировки отходов), обеспечивают защиту окружающей среды благодаря правильной переработке материалов изделия.

Для получения дополнительной информации по утилизации отходов просьба обращаться в организации по сбору вторсырья или к продавцу изделия.

Размеры изделия

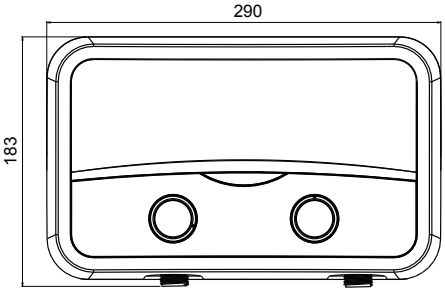

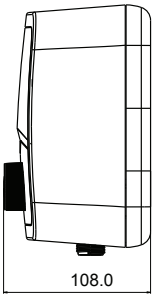

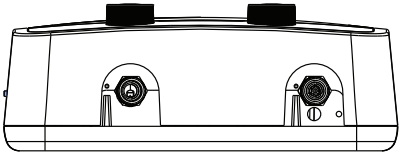

МОНТАЖ

До 6 кВт (одна фаза)

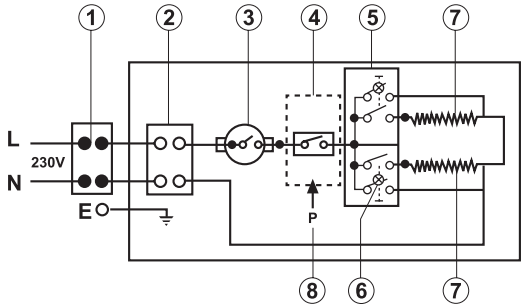

7–9,5 кВт (одна фаза)

А также 127 В до 5 кВт

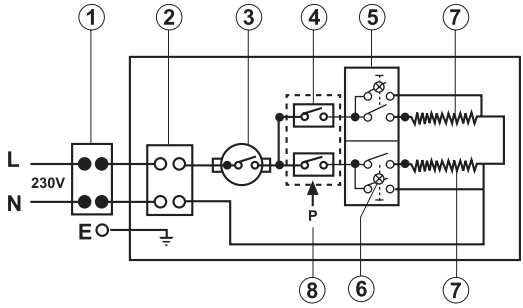

5,5–9,5 кВт (две фазы)

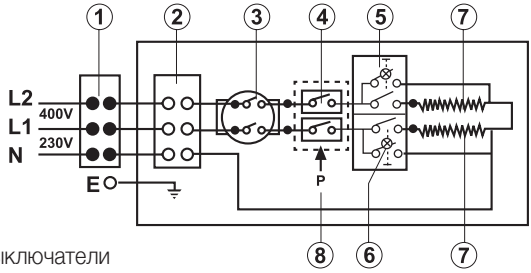

1. Многополюсный выключатель
2. Клеммная колодка
3. Термостат
4. Микропереключатель
5. Выключатели
6. Светодиодный индикатор
7. Нагревательные элементы
8. Реле давления

Размеры прибора: Высота 183 мм Ширина 290 мм Глубина 108 мм

Таблица 2

Мощность	кВт под нагрузкой			Настройка нагрева	Рекомендуемый размер провода	Рекомендуемый предохранитель
	220 В	230 В	240 В			
3,5 кВт	3,5	3,8	4,1	1,5+2,0 кВт	2,5/4 мм^2	20 A
4,0 кВт	4,0	4,3	4,7	1,0+3,0 кВт	2,5/4 мм^2	20 A
5,0 кВт	5,0	5,5	6,0	2,0+3,0 кВт	4/6 мм^2	25 A
5,5 кВт	5,5	6,0	6,5	2,2+3,3 кВт	4/6 мм^2	25-32 A
7,0 кВт	7,0	7,6	8,3	3,0+4,0 кВт	6/10 мм^2	40 A
7,7 кВт	7,7	8,4	9,1	3,0+4,0 кВт	6/10 мм^2	40 A
• Рабочее давление воды 0,2-8 бар (3-116 psi) • Выключение питания по давлению воды • Стандартное прессуемое соединение Ø1/2" на входе • Ввод провода сверху слева и справа • Вход воды снизу слева						

Порядок закрывания крышки

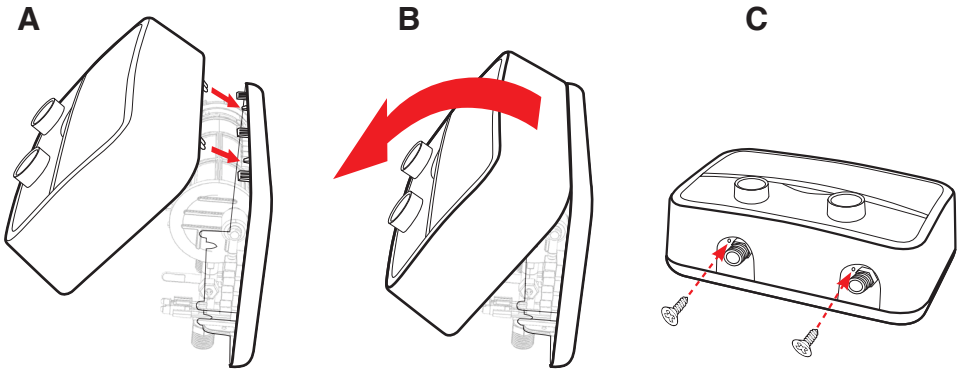

Поиск и устранение неисправностей

ПРОБЛЕМА	ВОЗМОЖНАЯ ПРИЧИНА	РЕШЕНИЕ
Вода недостаточно горячая	Слишком сильный поток воды через нагреватель Снижение окружающей температуры Давление воды ниже 100 кПа Неисправность электрической системы	Снизьте напор воды, прикрыв кран. Переключитесь на более высокую настройку температуры. Проверьте, полностью ли открыт магистральный запорный кран, и нет ли других препятствий в линии. Сдайте нагреватель на проверку квалифицированному электрику или обратитесь к местному авторизованному дистрибьютору.
Вода слишком горячая	Недостаточный поток воды через нагреватель Повышение окружающей температуры	Увеличьте напор воды, открыв кран. Переключитесь на более низкую настройку температуры.
Нагреватель отключается в процессе использования	Отключение электричества в сети Срабатывание аварийной защиты, возможно, из-за утечки на землю	Проверьте подачу электропитания, автоматический выключатель, переключатели и питающий провод. Проверьте утечку на землю и сбросьте аварийную защиту. Если проблема сохраняется, обратитесь к авторизованному дистрибьютору за помощью.
Вода перестает течь	Лейка душа закупорена или перекошена, закупорен гибкий шланг душа. Нет подачи воды.	Очистите или замените лейку, проверьте свободно ли вода проходит по шлангу. Замените при необходимости. Проверьте, есть ли вода в системе, открыт ли запорный кран, и нет ли закупорок.
Температура воды меняется с горячей на холодную во время использования	Давление воды упало ниже минимального уровня.	Увеличьте подачу горячей воды.
Нет горячей воды, несмотря на полностью открытый кран	Нет электричества Не достигнут необходимый для включения нагревательного элемента напор воды.	Проверьте положение автоматического выключателя и напряжение в сети. Очистите сетчатый фильтр • Выключите автоматический выключатель. • Откройте кран горячей воды, чтобы сбросить давление в приборе. • Включите автоматический выключатель.

استكشاف الأخطاء وإصلاحها

علامة الخلل	السبب المحتمل	الحل
عدم كفاية سخونة المياه	كثرة تدفق المياه عبر السخان انخفاض درجة الحرارة المحيطة انخفاض ضغط المياه عن 100 كيلو باسكال عطل كهربائي	قم بخفض معدل تدفق المياه عبر صنبور الإخراج. اختر التبديل إلى إعداد درجة حرارة أعلى. تحقّق مما إذا كان الصمام الرئيسي الحابس مفتوحًا بالكامل وأنه لا يوجد انسداد آخر في خط الإمداد. يمكنك الاستعانة بفني كهرباءٍ مؤهل لفحص وحدة السخان أو التواصل مع الموزِّع المحلي المعتمد في منطقتك.
شدة سخونة المياه	عدم كفاية تدفق المياه عبر السخان ارتفاع درجة الحرارة المحيطة	قم برفع معدل تدفق المياه عبر صنبور الإخراج. اختر التبديل إلى إعداد درجة حرارة أقل.
توقف عمل السخان أثناء الاستخدام	انقطاع التيار الكهربائي الرئيسي تشغيل جهاز استشعار تسرب الكهرباء (ELSD)، تسرُّب أرضي محتمل	قم بفحص مصدر إمداد الطاقة الداخلة وقاطع الدائرة الصغيرة (MCB) والمفاتيح وكابلات إمداد الطاقة. وقم بفحص التسرب الأرضي وإعادة ضبط جهاز استشعار تسرب الكهرباء (ELSD) في حالة استمرار المشكلة، يمكنك الاتصال بالموزع المحلي المعتمد لالتماس المساعدة.
توقف تدفق المياه	انسداد رأس الدش أو التواء خرطوم الدش المرن أو انسداده. انقطاع المياه.	يمكنك تنظيف رأس الدش أو استبداله، والتحقق من مرور المياه عبر الخرطوم من دن معوقات، ويجب استبداله حسب الضرورة. يمكنك فحص مصدر إمداد المياه للتحقق من انفتاح الصمام الحابس وعدم انسداده.
تغيُّر درجة حرارة المياه لتتحول من ساخنة إلى باردة أثناء الاستخدام	انخفاض ضغط المياه إلى دون مستوى الحد الأدنى.	قم بزيادة إمداد المياه الساخنة.
عدم وجود مياه ساخنة رغم انفتاح صنبور المياه الساخنة عن آخره	انقطاع الطاقة الكهربائية عدم الوصول إلى معدل تدفق التنشيط اللازم لتشغيل عنصر التسخين.	قم بفحص قاطع الدائرة وفحص الفولطية في مجمّع الأسلاك. تنظيف شبكة الترشيح • إيقاف تشغيل قاطع الدائرة • افتح الصمام الساخن لتحرير الضغط من الوحدة. • اختر تشغيل قاطع الدائرة.

أبعاد الوحدة: ارتفاع 183 مم عرض 290 مم عمق 108 مم

الجدول 2

الطاقة	مقدار الحمل بالكيلو وات			إعداد التسخين	حجم الكابل الموصى به	تصنيف المنصهر الموصى به
	220 فولت	230 فولت	240 فولت			
3.5 كيلو وات	3.5	3.8	4.1	1.5+2.0 كيلو وات	2.5/4 مم^2	20 أمبير
4.0 كيلو وات	4.0	4.3	4.7	1.0+3.0 كيلو وات	2.5/4 مم^2	20 أمبير
5.0 كيلو وات	5.0	5.5	6.0	2.0+3.0 كيلو وات	4/6 مم^2	25 أمبير
5.5 كيلو وات	5.5	6.0	6.5	2.2+3.3 كيلو وات	4/6 مم^2	25-32 أمبير
7.0 كيلو وات	7.0	7.6	8.3	3.0+4.0 كيلو وات	6/10 مم^2	40 أمبير
7.7 كيلو وات	7.7	8.4	9.1	3.0+4.0 كيلو وات	6/10 مم^2	40 أمبير
• ضغط المياه التشغيلي بمقدار 0.2-8 بار (116-3 رطلاً لكل بوصة) • مفتاح الطاقة لتشغيل ضغط المياه • وصلة مدخل الضغط المعيارية بقطر طوله 1/2 بوصة • مدخل للكابل أعلى اليسار واليمين • مدخل للمياه أسفل اليسار						

خطوات إغلاق الغطاء

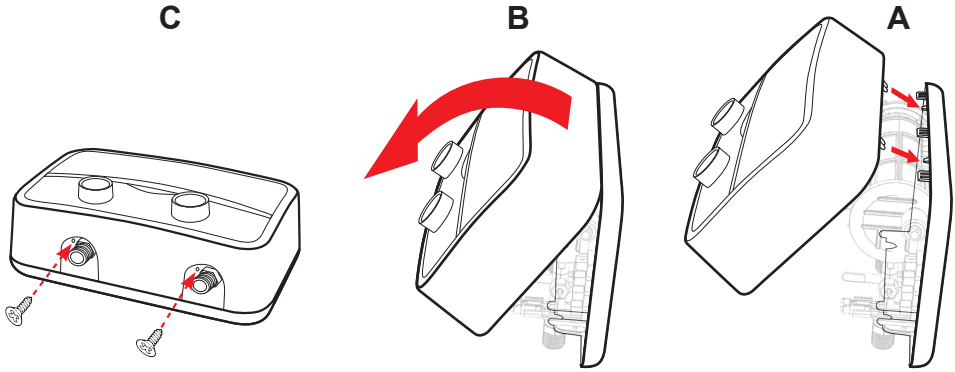

حتى 6 كيلو وات (أحادي المرحلة)

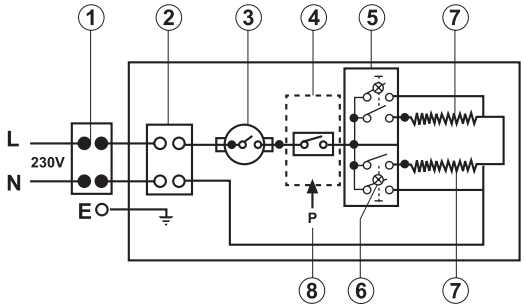

من 7 كيلو وات إلى 9.5 كيلو وات (أحادي المرحلة)

أيضًا للأجهزة من 127 فولت حتى 5 كيلو وات

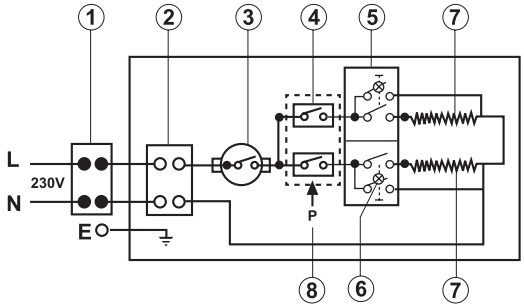

من 5.5 كيلو وات حتى 9.5 كيلو وات (ثنائي المراحل)

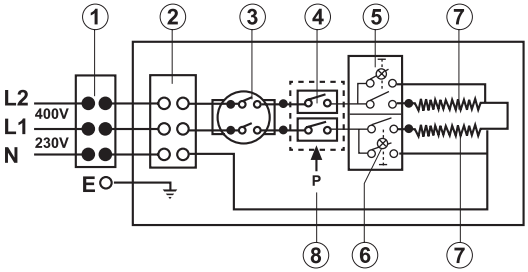

1. المفتاح متعدد الأقطاب
2. مجمع أطراف التوصيل
3. الترموستات
4. المفتاح الدقيق
5. مفاتيح التبديل
6. مصباح LED
7. عناصر التسخين
8. مفتاح الضغط

يتوافق هذا المنتج مع التوجيه
.WEEE 2012/19/EU

إنّ رمز سلة النفايات الورقية المشطوب عليها بعلامة متقاطعة، والذي يظهر على الجهاز يشير إلى أنّه بنهاية العمر التشغيلي للمنتَج، يجب التخلص منه بشكل منفصل عن القمامة المنزلية العادية، على أن يتم ذلك في مركزٍ للتخلص من النفايات مزود بمرافق مخصصة للأجهزة الكهربائية والإلكترونية، أو يتم إعادته إلى بائع التجزئة عند شراء منتج جديد بدلاً منه.

يتحمل المستخدم المسؤولية عن التخلص من المنتج بنهاية عمره الافتراضي في مركز مناسب للتخلص من النفايات.

إنّ مركز التخلص من النفايات (الذي يستخدم عمليات معالجة وإعادة تدوير خاصة تعمل على تفكيك الجهاز والتخلص منه بطريقة فعالة) يساعد على حماية البيئة من خلال إعادة تدوير المواد التي تدخل في صناعة المنتَج.

لمزيد من المعلومات حول أنظمة التخلص من النفايات، تفضل بزيارة المركز المحلي للتخلص من النفايات في منطقتك أو بائع التجزئة الذي تم شراء المنتج منه.

أحجام المنتج

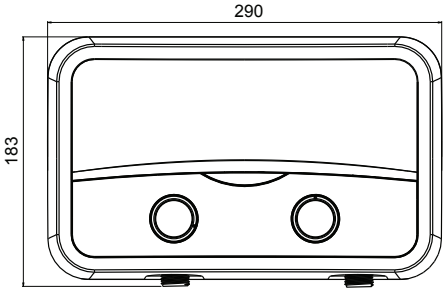

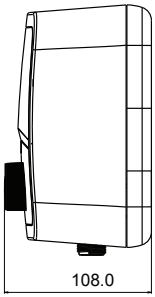

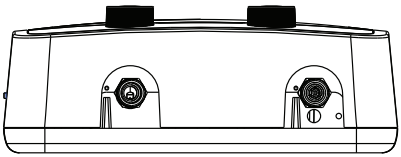

لضمان الاستخدام الفعّال

1. أدِر صنبور المياه (قبل أنبوب المدخل) ببطء حتى تكون المصابيح في الجهاز على وضع "ON" (التشغيل)، وانتظر مدة تتراوح بين 15 و20 ثانية حتى يبدأ تدفق المياه الساخنة. للحصول على مياه أقل في درجة الحرارة، أدِر الصنبور المخصص لزيادة تدفق المياه الداخلة تدريجيًا حتى تصل المياه إلى درجة الحرارة التي تريدها. للحصول على مياه أعلى في درجة الحرارة، أدِر الصنبور المخصص لزيادة تدفق المياه الداخلة.
2. إعداد التسخين:
   - OFF (إيقاف التشغيل) - الطاقة قيد إيقاف التشغيل
   - Low (منخفض) - يتم تشغيل عنصر التسخين الأول فقط (يضيء المصباح الأيسر)
   - Med (متوسط) - يتم تشغيل عنصر التسخين الثاني فقط (يضيء المصباح الأيمن)
   - High (عالٍ) - يتم تشغيل عنصرَي التسخين الأول والثاني معًا (يضيء كلا المصباحَين)
3. في طراز AURES SLIM FLOW، يمكن للمستخدم التحكم في اختيار درجة الحرارة باستخدام مقبض التسخين، وكذلك تنظيم تدفق المياه باستخدام مقبض تدفق المياه. يتيح مقبض تدفق المياه تنظيم تدفق المياه للوصول إلى درجة الحرارة التي تريدها للمياه. وبإدارة مقبض تدفق المياه باتجاه اليسار، ينخفض تدفق المياه وتزداد درجة الحرارة. وبإدارته باتجاه اليمين، يزداد تدفق المياه وتنخفض درجة الحرارة. في طراز AURES SLIM DISPLAY، بالإضافة إلى طراز AURES SLIM FLOW، سيرى المستخدم درجة حرارة المياه الخارجة معروضة على المنتج.
4. يجب تنظيف مخرج الرش دوريًا عن طريق فكه من رأس الدش وتنظيفه جيدًا. (الشكل 2، الشكل 4)
5. للحصول على أعلى كفاءة في أداء الوحدة، يرجى الإمساك برأس الدش ولفّه في أي اتجاه لزيادة التدفق أو خفضه - 3 أوضاع (الشكل 3).
   بالنسبة إلى وحدة البالوعة - قم بتركيب الحلقات المفتوحة في فصل الصيف والحلقات المصمتة في فصل الشتاء (يجب أن تبقى الحلقة الداخلية مفتوحة دائمًا) (الشكل 4).
6. تعمل الوحدة تلقائيًا بفتح صنبور المياه وتتوقف عند إغلاق مصدر الماء.

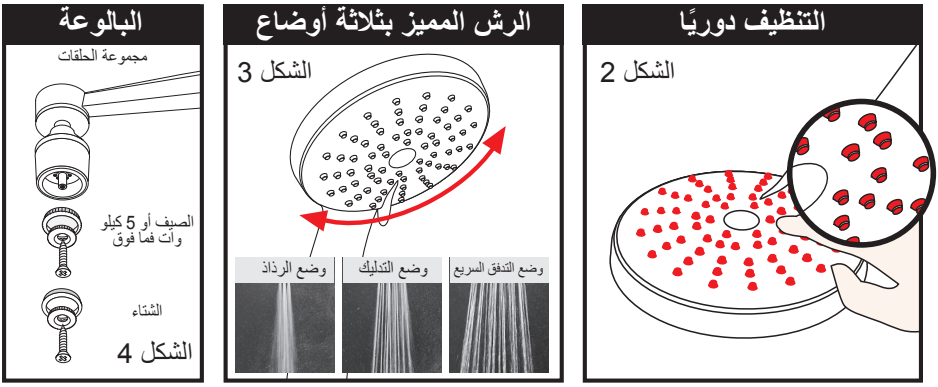

AURES SLIM

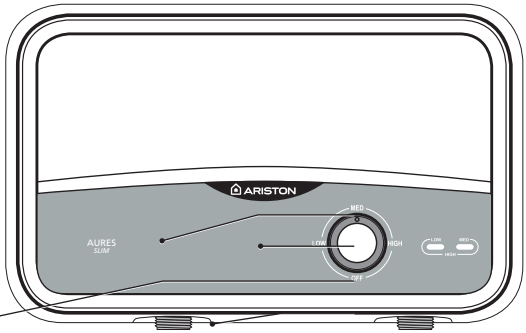

مقبض الطاقة
مؤشر Led للطاقة
مدخل المياه
مخرج المياه

AURES SLIM FLOW

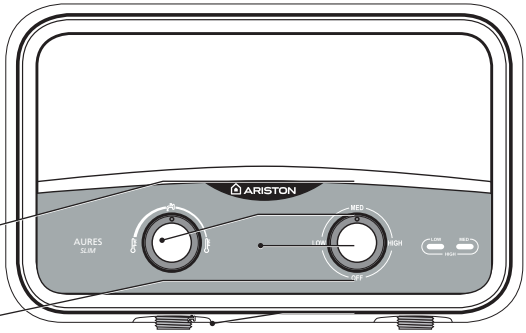

مقبض معدل التدفق
مقبض الطاقة
مؤشر Led للطاقة
مدخل المياه
مخرج المياه

AURES SLIM DISPLAY

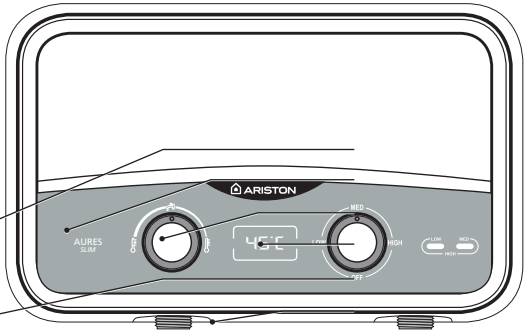

مقبض معدل التدفق
درجة الحرارة شاشة العرض
مقبض الطاقة
مؤشر Led للطاقة
مدخل المياه
مخرج المياه

تعليمات التركيب:

يخضع الضمان للتركيب الصحيح.

إنّ سخان المياه الفوري جهاز جديد مصمم لتسخين المياه على الفور مع توفير الطاقة في الوقت نفسه. عندما يكون مفتاح الضغط قيد التشغيل، يقوم عنصر التسخين بتسخين المياه المتدفقة.

معلومات عامة

1. يجب تركيب الجهاز وتشغيله بمعرفة فنّي مؤهّل وفقًا للأنظمة المعمول بها ولوائح الصحة والسلامة المحلية.
2. يُوصى بدمج أداة تعمل بالتيار المتبقي (ELCB) في الدائرة.
3. يجب الانتهاء من تركيب وصلة الماء الأنبوبية قبل تركيب السخان، ويجب فحصها للتأكد من عدم وجود تسرّب في الماء.
4. يتطلب هذا الجهاز استخدام ضغط مياه بمقدار 0.2 بار بحدٍ أدنى. ويجب تركيب الجهاز بوضعية أفقية بحيث يأتي إمداد المياه من الجانب الأيسر.
5. تحذير! يجب عليك عدم استخدام ملحقات لمخرج المياه بخلاف تلك المرفقة، ويجب ترك المخرج مفتوحًا دائمًا حيث يستند مبدأ التشغيل إلى مخرج مياه مفتوح.
6. يُحظر على الأطفال الصغار أو الأشخاص من ذوي الإعاقة استخدام الجهاز من دون إشراف، كما يُحظر عليهم العبث بالوحدة.

تركيب البالوعة ووحدة الدش بقدرة 3 كيلو وات - 9.5 كيلو وات

1. يجب تركيب وحدة الدش على الجدار.
2. أزِل الغطاء لتوصيل الكابل الكهربائي بمجمع أطراف التوصيل الطرفية داخل الوحدة (قم بفك البراغي الأربعة)
3. يجب أن يكون للوحدة كابل كهربائي منفصل في لوحة التوزيع (راجع الجدول 2)
4. الكابل الكهربائي الموصى به للوحدة ثنائية المراحل حتى 9.5 كيلو وات هو 4.0 x 5 مم ^{2}
5. يجب توصيل جهاز 110 فولت/5 كيلو فولت بمنصهر منفصل 40 أمبير وكابل تغذية بحجم 3X6 مم^2.
6. قم بتوصيل الجهاز بشبكة المياه وتحقق من عدم وجود تسربات بمجرد توصيل الوحدة. واستخدم الخراطيم المرفقة مع الجهاز، وتجنّب إعادة استخدام الخراطيم القديمة
7. بعد توصيل مدخل المياه بالوحدة، قم بتوصيل الكابل الكهربائي بمجمعات أطراف التوصيل المخصصة. ويجب تأريض الجهاز وتثبيت الكابل الأرضي (الموسوم بحرف في الرسم) على الطرف الموسوم بالرمز ⏚.

تحذير! يجب تأريض الجهاز

8. يجب توصيل الوحدة بمصدر تيار كهربائي باستخدام مفتاح ثنائي الأقطاب (بالنسبة إلى الوحدة أحادية المرحلة) ومفتاح متعدد الأقطاب (في حال استخدام وحدة متعددة المراحل)
9. قبل إجراء أي عمليات، افصل الجهاز من مصادر التيار الكهربائي باستخدام المفتاح الخارجي، ثم قم بتوصيل الطاقة بالكابل الواصل إلى الجهاز.
10. قم بتوصيل الكابل الكهربائي بالمشبك المخصص.
11. أعِد تركيب الغطاء (باستخدام البراغي الأربعة)

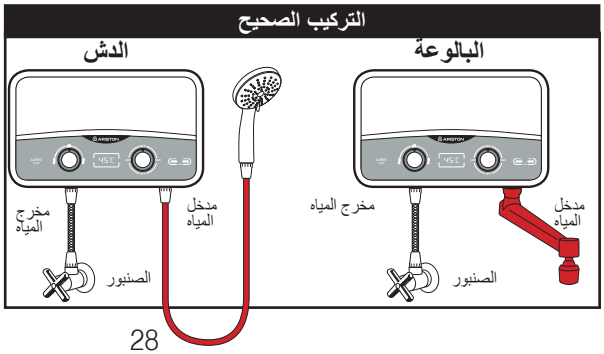

الخصائص الفنية

للاطلاع على المواصفات الفنية، راجع لوحة الاسم (موجودة على الجانب الأيمن من سخان المياه).

معلومات المنتج						
الطاقة	3.5 كيلو وات	4 كيلو وات	5 كيلو وات	5.5 كيلو وات	7 كيلو وات	7.7 كيلو وات
الفولطية	220-240	220-240	220-240	220-240	220-240	220-240
المراحل	أحادي	أحادي	أحادي	أحادي	أحادي	أحادي
التركيب	فوق البالوعة					
البنية	مخرج التصريف مفتوح					
الطراز	راجع لوحة الاسم					
التردد	50/60 هرتز	50/60 هرتز	50/60 هرتز	50/60 هرتز	50/60 هرتز	50/60 هرتز
قوة التيار (بالأمبير)	15.9	18.2	22.7	25	31.8	35
الحماية ضد المياه	IP25					
الوصلة الأنبوبية	أنبوب معياري بريطاني (BSP) طوله 1/2 بوصة					
الحد الأدنى لضغط المياه	0.3 بار	0.2 بار	0.2 بار	0.2 بار	0.3 بار	0.3 بار
استهلاك الطاقة اليومي (Qelec) (كيلو وات/ساعة)		2.119			2.224	
توزيع الحمل الكهربائي		XXS			XS	
مستوى ضغط القدرة Lwa (بالديسيبل)	15ديسيبل					
كفاءة طاقة تسخين المياه Hwh'		40%			38%	
الحجم المقدر (لتر)	400 سم مكعب	400 سم مكعب	400 سم مكعب	400 سم مكعب	400 سم مكعب	400 سم مكعب
الوزن	1،350 جم	1،350 جم	1،350 جم	1،350 جم	1،350 جم	1،350 جم
الأبعاد	108 × 290 × 183 مم					

تم وضع بيانات استهلاك الطاقة الموضّحة بالجدول والمعلومات الأخرى الواردة بورقة بيانات المنتج (المُلحق "أ" المُرفق بهذا الدليل) وفقًا لتوجيهات الاتحاد الأوروبي رقم 812/2013 و814/2013.

المنتجات التي لا تتضمّن المُلصق وورقة البيانات الخاصة بسخانات المياه وأجهزة الطاقة الشمسية، والمنصوص عليها في اللائحة 812/2013، غير معدة للتجميع على النحو المذكور في هذا الدليل.

يتم ضبط المنتجات المزودة بمنظّم على شكل مقبض بحيث يكون إعداد الترموستات "جاهز للاستخدام" على النحو المشار إليه في ورقة البيانات (الملحق "أ")، والتي من خلالها ذكرت الشركة المصنِّعة فئة الطاقة المناسبة.

يجب عدم توصيل المنتج إلّا بمصدر طاقة يتميز بالمعاوقة المناسبة للنظام والتي لا تتجاوز قيمتها 0.237 أوم.

قد تفرض الجهة المنوط بها التزويد بالطاقة قيودًا تتعلق بالتوصيل، على استخدام الجهاز في إطار المعاوقة المناسبة للنظام التي تتجاوز قيمتها 0.237 أوم عند نقطة الاتصال في المقرّ الخاص بالمستخدم.

يتوافق هذا الجهاز مع معيارَي السلامة الكهربائية الدولية IEC 60335-1 وIEC 60335-2-35. في حال ظهور علامة CE على الأجهزة، فإن ذلك يؤكّد توافق الأجهزة مع توجيهات المفوّضية الأوروبية التالية، التي تفي بالمتطلبات الأساسية اللازمة:

- توجيه الفولطية المنخفضة (LVD): EN 60335-1، وEN 60335-2-35، وEN 60529، وEN 62233، و EN 50106.

- التوافق الكهرومغناطيسي (EMC): EN 55014-1 وEN 55014-2 وEN 61000-3-2 وEN 61000-3-3 و EN 61000-3-11 وEN 61000-3-12.

- المنتجات المرتبطة بالطاقة (ErP): Eu812، Eu814، EN50193-1-2013

الرمز	المعنى
⚠	يمكن أن يؤدي عدم مراعاة هذا التحذير إلى حدوث إصابة قد تكون مميتة في ظروف معينة.
△	يمكن أن يؤدي عدم مراعاة هذا التحذير إلى حدوث إصابات أو أضرار تلحق بالممتلكات أو النباتات أو الحيوانات.
❗	احرص على الالتزام بتعليمات السلامة العامة والخاصة للمنتج.

معايير السلامة العامة

المرجع	التحذير	الخطر	الرمز
.1	تجنّب فتح الجهاز أو فكّ أجزائه المركّبة	خطر الصعق بالكهرباء بسبب وجود جهاز كهربائي قيد التشغيل. الإصابة الجسدية - الحروق الناجمة عن فرط سخونة الأجزاء، والجروح الناجمة عن الحواف الحادة	⚠
.2	تجنّب تشغيل الجهاز أو إيقاف تشغيله عن طريق إدخال/إخراج قابس الطاقة	خطر الصعق بالكهرباء بسبب تلف سلك الطاقة أو القابس أو المقبس الخاص به	⚠
.3	تجنّب إتلاف سلك الطاقة	خطر الصعق بالكهرباء بسبب وجود أسلاك مكشوفة مكهربة	⚠
.4	تجنّب ترْك أجسام على الجهاز	إصابة جسدية بسبب سقوط الأجسام من على الجهاز نتيجةً للاهتزاز	⚠
		تلف الجهاز أو الممتلكات الأخرى بسبب سقوط الأجسام من على الجهاز نتيجةً للاهتزاز	△
.5	تجنّب الصعود فوق الجهاز	إصابة جسدية بسبب السقوط من فوق الجهاز	⚠
		تلف الجهاز أو الممتلكات الأخرى بسبب انفصال الجهاز عن وضعية تركيبة	△
.6	تجنّب تنظيف الجهاز من دون إيقاف تشغيله أولاً ونزْع قابس الطاقة الخاص به أو إغلاق مفتاح الطاقة الخاص به	خطر الصعق بالكهرباء بسبب وجود جهاز كهربائي قيد التشغيل	⚠
.7	احرص على تركيب الجهاز على جدار صلب غير معرض للاهتزاز	خطر سقوط الجهاز من على الجدار بسبب الانهيار في بنية الجدار، أو التشغيل الصاخب	⚠
.8	احرص على تركيب الوصلات الكهربائية باستخدام كابلات ذات مقطع عرضي كافٍ	خطر نشوب حريق بسبب فرط سخونة الأسلاك ذات الأحجام الأصغر مما ينبغي	⚠
.9	احرص على استعادة جميع وظائف الأمان والضبط بعد العمل في الجهاز، والتحقق من سلامة عملها قبل إعادته للاستخدام	تلف الجهاز أو انسداده بسبب الضبط غير السليم	⚠
.10	احرص على تصريف المياه من جميع الأجزاء المحتوية على المياه الساخنة، باستخدام محابس التفريغ، قبل التعامل معها	خطر الإصابة بحروق	⚠
.11	تخلص من الرواسب العالقة بالجهاز على النحو الوارد في "ورقة السلامة" الخاصة بالمنتجات؛ وعند القيام بذلك، قم بتهوية الغرفة	إصابة جسدية بسبب ملامسة الجلد والعينين بإضافة مواد كيميائية ضارة أو استنشاقها أو ابتلاعها	⚠
	وارتداء ملابس السلامة، واحرص على عدم الخلط بين المنتجات وحماية الجهاز نفسه، وكذلك أي أجسام مجاورة	تلف الجهاز والأجسام المجاورة بسبب الصدأ الناجم عن المواد الحمضية	△
.12	تجنّب استخدام المبيدات الحشرية أو المذيبات أو المنظفات القوية لتنظيف الجهاز	تلف الأجزاء والقطع البلاستيكية والمطلية	△

تعليمات السلامة العامة

تنبيه!

1. هذا الدليل جزء لا يتجزأ من المنتج. لذلك، احتفظ به بعناية مع الجهاز، وفي حالة انتقال ملكيته، قم بتسليمه إلى المستخدم/المالك الجديد.
2. اقرأ التعليمات والتحذيرات الواردة في هذا الدليل بعناية، فهي تتضمن معلومات مهمة بشأن التركيب والاستخدام والصيانة بطريقة آمنة.
3. يجب أن يتم تركيب الجهاز وتشغيله بمعرفة فني مؤهل، وذلك وفقًا للتشريع المحلي ولوائح الصحة والسلامة. ويجب عليك إيقاف تشغيل جميع الدوائر الكهربائية قبل فتح مجمع أطراف التوصيل.
4. تجنّب استخدام الجهاز لأي غرض يخالف الاستخدام المحدد له، حيث إنّ الشركة المصنِّعة تخلي مسؤوليتها عن الأضرار الناجمة عن الاستخدام غير الملائم أو الخاطئ أو عدم الالتزام بالتعليمات الواردة في هذا الدليل.
5. اعلم أنّ التركيب غير الصحيح يمكن أن يسبب تلفًا في الممتلكات وإصابات تلحق بالأفراد والحيوانات؛ ولا تتحمل الشركة المصنِّعة المسؤولية تجاه هذه العواقب.
6. تجنّب ترْك مواد التغليف والتعبئة (المشابك والأكياس البلاستيكية والبوليسترين الممدد، وغيرها) في متناول الأطفال - فقد تسبب إصابات خطيرة.
7. هذا الجهاز غير مُعد لاستخدام الأطفال دون 8 سنوات أو الأفراد ذوي الإعاقة الجسدية أو الحسية أو العقلية أو مَن تنقصهم الخبرة والمعرفة اللازمة، ما لم يتم ذلك تحت الإشراف أو باتباع التعليمات، وذلك في ظل الاستخدام الآمن للجهاز وتوخي الحذر من المخاطر المصاحبة لهذا الاستخدام. لا تترك الأطفال يعبثون بهذا الجهاز. ولا يُسمح بإجراء التنظيف والصيانة بواسطة أطفال غير خاضعين للإشراف.
8. يجب أن تتم جميع الإصلاحات وأعمال الصيانة والسباكة وتركيب الوصلات الكهربائية بمعرفة الفنيين المؤهلين وباستخدام قطع الغيار الأصلية فقط. وقد يؤدي عدم الالتزام بالتعليمات المذكورة أعلاه إلى تهديد سلامة الجهاز وإعفاء الشركة المصنّعة من أي مسؤولية تجاه العواقب.
9. يتم تنظيم درجة حرارة المياه الساخنة باستخدام ترموستات، وهو يعمل أيضًا بمثابة جهاز أمان لمنع الأخطار الناتجة عن فرط السخونة.
10. يجب تركيب الوصلات الكهربائية بالطريقة المحددة في هذا الدليل.
11. إذا كان الجهاز مزودًا بسلك طاقة، فيجب عدم استبداله إلّا بمعرفة مركز خدمة معتمد أو فني متخصص.
12. احرص على تصريف المياه من الجهاز عندما لا يكون قيد الاستخدام، أو في حالة وجوده في منطقة مُعرضة لدرجات حرارة تحت الصفر.
13. لا تترك أي مواد قابلة للاشتعال ملامِسة للجهاز أو بالقرب منه.

CONSIGNES DE SÉCURITÉ, GÉNÉRALITÉS
MISE EN GARDE !

1. Cette notice fait partie intégrante du produit. Conservez-la en lieu sûr et remettez-la à l'utilisateur ou au propriétaire suivant en cas de changement d'occupant.
2. Lisez attentivement les consignes et les avertissements contenus dans cette notice. Ils donnent des informations importantes concernant la sécurité de l'installation, de l'utilisation et de l'entretien.
3. L'installation et la mise en service initiale de l'appareil doivent être réalisées par un technicien qualifié, conformément aux lois locales et aux réglementations sur l'hygiène et la sécurité. Tous les circuits d'alimentation doivent être mis hors tension avant d'ouvrir le bornier.
4. N'utilisez PAS l'appareil pour des usages autres que l'usage indiqué. Le fabricant ne saurait être tenu responsable de dommages causés par une utilisation inappropriée ou incorrecte ou le non-respect des consignes données par la présente notice.
5. Une installation incorrecte risque de causer des dommages matériels et de blesser des personnes ou des animaux ; le fabricant ne saurait être tenu responsable des conséquences.
6. NE laissez PAS le matériel d'emballage (agrafes, sachets en plastique, polystyrène expansé, etc.) à la portée des enfants ; ils pourraient causer des dommages corporels graves.
7. L'appareil n'est pas prévu pour être utilisé par des enfants de moins de 8 ans, des personnes ayant des capacités physiques, sensorielles ou mentales réduites, ou dénuées d'expérience ou de connaissance, s'ils ne sont pas surveillés ou si des instructions relatives à l'utilisation de l'appareil en toute sécurité et les dangers connexes à son utilisation ne leur sont pas données. Il faut INTERDIRE aux enfants de jouer avec l'appareil. Un enfant sans surveillance ne doit pas entreprendre le nettoyage ou l'entretien de l'appareil.
8. Tous les travaux de réparation, entretien, plomberie et branchement électrique doivent être réalisés par des techniciens qualifiés, en employant exclusivement des pièces de rechange d'origine. Le non-respect des consignes ci-dessus peut compromettre la sécurité de l'appareil et libère le fabricant de toute responsabilité quant aux conséquences.
9. La température de l'eau chaude est régulée par un thermostat, qui est également un dispositif de sécurité pour éviter le danger de surchauffe.
10. Le branchement électrique doit être réalisé en respectant les consignes de la présente notice.
11. Si l'appareil est doté d'un cordon d'alimentation, il devra être remplacé uniquement par un centre d'entretien agréé ou un technicien professionnel.
12. Veuillez à vidanger l'appareil quand il est hors service ou dans une région où la température peut être négative.
13. Ne pas laisser de matières inflammables en contact ou à proximité de l'appareil.

Symbole	Signification
⚠	Le non-respect de cet avertissement peut causer des dommages corporels, pouvant être mortels dans certaines conditions
△	Le non-respect de cet avertissement peut causer des dommages matériels ou corporels, y compris pour des biens, des plantes ou des animaux.
❗	Respectez les consignes générales et spécifiques de sécurité du produit.

NORMES GÉNÉRALES DE SÉCURITÉ

Réf.	Avertissement	Risque	Symbole
1.	Ne pas ouvrir l'appareil ou le retirer de son installation	Danger d'électrocution en raison de la présence de matériel électrique sous tension. Dommages corporels : brûlures par surchauffe causées par des éléments et plaies causées par des bords tranchants	⚠
2.	Ne pas démarrer ou arrêter l'appareil en branchant ou en débranchant la fiche électrique	Danger d'électrocution en raison de l'endommagement d'un cordon d'alimentation, de la fiche ou de la prise	⚠
3.	Ne pas endommager le cordon d'alimentation	Danger d'électrocution en raison de fils sous tension dénudés	⚠
4.	Ne pas poser d'objets sur l'appareil	Dommages corporels provoqués par la chute des objets par suite de vibrations	⚠
		Endommagement de l'appareil ou d'autres biens causé par la chute des objets à cause des vibrations	△
5.	Ne pas monter sur l'appareil	Dommages corporels provoqués par la chute de l'appareil	⚠
		Endommagement de l'appareil ou d'autres biens causé par l'appareil qui se détache de ses fixations	△
6.	Ne pas nettoyer l'appareil sans l'avoir mis hors tension, l'avoir débranché ou avoir basculé le commutateur d'alimentation	Danger d'électrocution en raison de la présence de matériel électrique sous tension	⚠
7.	Installer l'appareil sur un mur solide, non soumis à des vibrations	Danger de chute de l'appareil en raison d'un effondrement de la structure ou fonctionnement bruyant	⚠
8.	Procéder au branchement électrique au moyen de câbles de section appropriée	Danger d'incendie causé par la surchauffe des fils électriques sous-dimensionnés	⚠
9.	Rétablir toutes les fonctions de sécurité et de commande après toute intervention sur l'appareil et vérifier qu'elles fonctionnent correctement avant de le remettre en service	Dommage ou blocage de l'appareil causé par une commande incorrecte	⚠
10.	Vidanger tous les éléments contenant de l'eau chaude, y compris les robinets de purge, avant de les manipuler	Danger de brûlure	⚠
11.	Détartrer le circuit en suivant les consignes de la « fiche de sécurité » du produit ; pour cette opération, ventiler la pièce, porter des vêtements de sécurité, veiller à ne pas mélanger les produits et protéger l'appareil et les quelconques objets se trouvant à proximité	Dommages corporels causés par un contact avec la peau et les yeux, ainsi que par inhalation ou ingestion d'agents chimiques nocifs	⚠
		Dommages corrosifs de l'appareil et des objets se trouvant à proximité causés par de l'acide	△
12.	Ne pas utiliser d'insecticides, solvants ou détergents agressifs pour nettoyer l'appareil	Dommages causés aux pièces et assemblages en plastique et peints	△

CARACTÉRISTIQUES TECHNIQUES

Pour les caractéristiques techniques, se reporter à la plaque signalétique (elle se trouve sur le côté droit du chauffe-eau).

INFORMATIONS PRODUIT						
Puissance	3.5 kW	4 kW	5 kW	5,5 KW	7 kW	7.7 kW
Tension électrique (V)	220-240	220-240	220-240	220-240	220-240	220-240
Phases	Mono	Mono	Mono	Mono	Mono	Mono
Installation	Au-dessus du lavabo					
Construction	Sortie ouverte					
Modèle	Voir la plaque signalétique					
Fréquence	50/60 Hz	50/60 Hz	50/60 Hz	50/60 Hz	50/60 Hz	50/60 Hz
Intensité (A)	15,9	18,2	22,7	25	31,8	35
Indice de protection contre l'eau	IP25					
Raccordement des tuyaux	1/2" BSP					
Pression d'eau minimum	0,3 bar	0,2 bar	0,2 bar	0,2 bar	0,3 bar	0,3 bar
Qelec (kwh)		2.119			2.224	
Profil de charge		XXS			XS	
Lwa (db)	15db					
'Hwh		40%			38%	
Volume nominal (L)	400 cc	400 cc	400 cc	400 cc	400 cc	400 cc
Poids	1 350 g	1 350 g	1 350 g	1 350 g	1 350 g	1 350 g
Dimensions	183x290x108 mm					

Les données relatives à la consommation électrique dans le tableau et d'autres informations données par la Fiche technique du produit (annexe A à la présente notice) sont définies conformément aux Directives de l'Union européenne 812/2013 et 814/2013.

Les produits sans étiquette et la fiche technique pour les chauffe-eau et les appareils solaires, stipulés dans le règlement 812/2013, ne sont pas destinés à être utilisés dans ces assemblages.

Le thermostat des produits équipés d'un bouton de réglage est réglé en position Prêt à l'emploi, indiquée dans la fiche technique (annexe A), conformément à laquelle la classe d'énergie pertinente a été déclarée par le fabricant.

Le produit doit être connecté uniquement à une alimentation dont l'impédance n'est pas supérieure à 0,237 ohms.

Des restrictions de branchement peuvent être imposées par l'organe chargé de l'alimentation pour l'utilisation d'équipements dont l'impédance réelle pertinente au point d'interface dans les locaux de l'utilisateur est supérieure à 0,237 ohms.

L'appareil est conforme aux normes internationales de sécurité électrique IEC 60335-1 et IEC 60335-2-35. Quand elle est présente, la marque CE sur les appareils atteste de leur conformité aux directives CE suivantes, dont ils remplissent les critères requis :

- Directive basse tension (DBT) : EN 60335-1, EN 60335-2-35, EN 60529, EN 62233, EN 50106.

- Compatibilité électromagnétique (CEM) : EN 55014-1, EN 55014-2, EN 61000-3-2, EN 61000-3-3, EN 61000-3-11 et EN 61000-3-12.

- Produits liés à l'énergie (PLE) : Eu812, Eu814, EN50193-1-2013

Installation :

LA GARANTIE S'APPLIQUE SOUS RÉSERVE D'UNE INSTALLATION CORRECTE.

Le chauffe-eau instantané est un appareil novateur, conçu pour fournir instantanément de l'eau chaude tout en économisant de l'énergie. Lorsque le commutateur de pression est activé, l'élément chauffant chauffe l'eau qui s'écoule.

Informations générales

1. L'installation et la mise en service initiale de l'appareil doivent être réalisées par un technicien qualifié, conformément aux règlements en vigueur et aux réglementations locales sur l'hygiène et la sécurité.
2. Il est recommandé d'intégrer un interrupteur à courant différentiel résiduel dans le circuit.
3. L'installation des conduites d'eau doit être réalisée avant l'installation du chauffe-eau et doit être vérifiée pour veiller à l'absence de fuites.
4. Pour cet appareil, la pression de l'eau doit être égale ou supérieure à 0,2 bar. L'appareil doit être installé à l'horizontale, avec l'arrivée d'eau sur le côté gauche.
5. AVERTISSEMENT ! Utiliser exclusivement les accessoires de sortie qui sont fournis. La sortie d'eau doit toujours être ouverte, car c'est la base du principe de fonctionnement.
6. Toute utilisation de l'appareil par des enfants en bas âge ou des personnes handicapées sans surveillance est interdite. Il est interdit de laisser des enfants en bas âge jouer avec l'appareil.

Installation d'un appareil pour lavabo et douche 3 kW - 9,5 kW

1. L'appareil pour douche doit être installé sur le mur.
2. Retirer le capot afin de brancher le câble électrique sur le bornier à l'intérieur de l'appareil (dévisser les 4 vis).
3. L'appareil doit avoir un câble électrique distinct le reliant au tableau électrique (voir tableau 2).
4. Le câble électrique recommandé pour un appareil biphasé jusqu'à 9,5 kW est de 5 x 4,0 mm^2.
5. Un appareil 110 V/5 kW doit être connecté à un fusible 40 A individuel avec un câble d'alimentation de 3X6 mm^2.
6. Brancher l'appareil sur le réseau d'eau et vérifier immédiatement qu'il n'y aucune fuite. Utiliser les tuyaux fournis avec l'appareil et ne pas réutiliser d'anciens tuyaux.
7. Après avoir branché l'appareil sur l'arrivée d'eau, brancher le câble électrique sur les bornes indiquées. L'appareil doit être relié à la terre et le câble de mise à la terre (indiqué par une lettre dans le schéma) est fixé sur la borne marquée du symbole ⏚).

AVERTISSEMENT ! L'appareil doit être relié à la terre

8. L'appareil doit être branché sur l'alimentation électrique au moyen d'un commutateur bipolaire (pour un appareil monophase) et un commutateur multipolaire (pour un appareil multiphase)
9. Avant de réaliser des opérations quelconques, couper l'alimentation secteur de l'appareil avec le commutateur externe, puis brancher le câble d'alimentation à l'appareil.
10. Connecter le câble avec le collier indiqué.
11. Remonter le capot (4 vis)

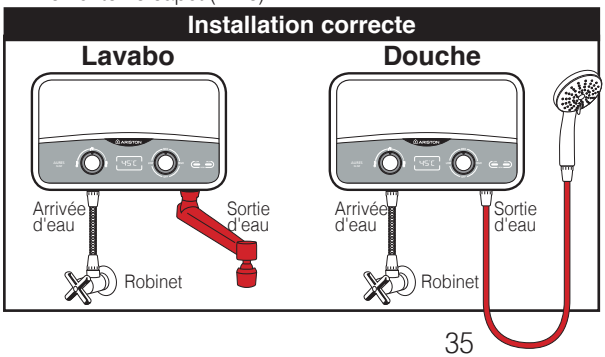

AURES SLIM

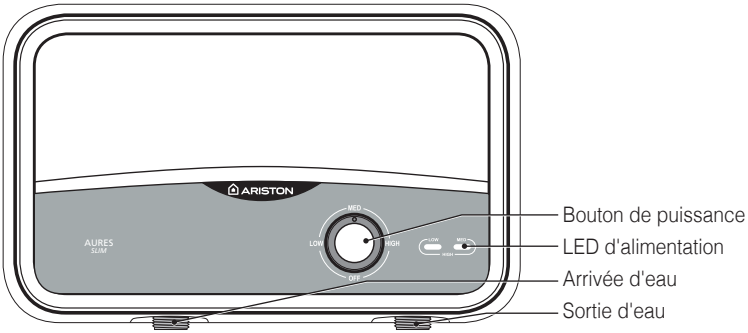

AURES SLIM FLOW

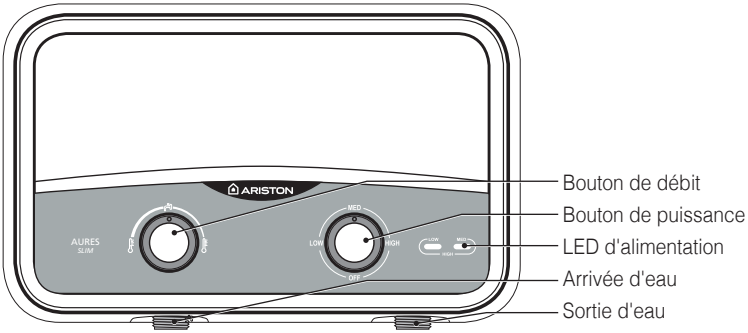

AURES SLIM DISPLAY

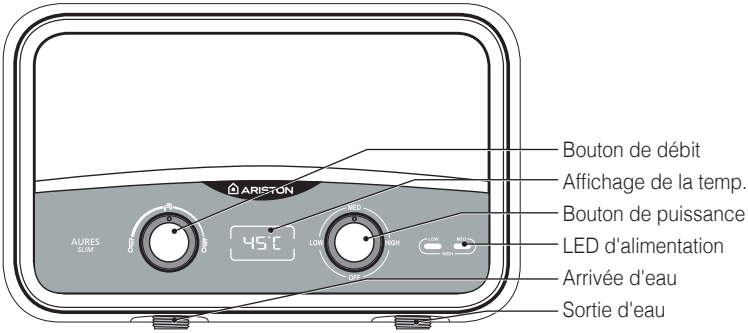

Pour un fonctionnement efficace

1. Tourner le robinet d'eau (avant le tuyau d'arrivée) lentement jusqu'à ce que les voyants de l'appareil s'allument. Patientez de 15 à 20 secondes jusqu'à ce que l'eau chaude commence à couler. Pour une eau plus froide, tourner le robinet pour augmenter progressivement le débit de l'arrivée d'eau, jusqu'à l'obtention de la température souhaitée. Pour une eau plus chaude, tourner le robinet pour augmenter le débit de l'arrivée d'eau.
2. Réglage du chauffage :
   OFF (arrêt) : l'appareil n'est pas sous tension
   Low (bas) : seul le premier élément chauffant est activé (voyant gauche allumé)
   Med (moyen) : seul le deuxième élément chauffant est activé (voyant droit allumé)
   High (haut) : le premier et le deuxième éléments chauffants sont activés et fonctionnent ensemble (les deux voyants sont allumés)
3. Dans le modèle AURES SLIM FLOW, l'utilisateur peut gérer la température grâce au bouton de réglage du chauffage et régler le débit d'eau grâce au bouton de réglage du débit. Le bouton de réglage du débit permet de régler le débit pour obtenir la température de l'eau souhaitée. En tournant le bouton de débit vers la gauche, le débit diminue et la température augmente. En tournant le bouton de débit vers la droite, le débit augmente et la température diminue. Sur le modèle AURES SLIM DISPLAY, en plus des fonctions du modèle AURES SLIM FLOW, l'utilisateur peut visualiser la température de sortie d'eau sur l'appareil.
4. La douchette doit être nettoyée régulièrement. Pour cela, il faut la dévisser de la pomme de douche et la nettoyer soigneusement. (Fig. 2, Fig. 4)
5. Pour une efficacité optimale, saisir la pomme de douche et la tourner dans les deux sens pour augmenter ou diminuer le débit (3 positions) (Fig. 3).
   Pour l'unité lavabo : installer des bagues ouvertes en été et des bagues pleines en hiver (la bague intérieure doit toujours rester ouverte) (Fig. 4).
6. L'appareil fonctionne automatiquement en ouvrant le robinet d'eau et s'arrête en coupant le robinet d'eau.

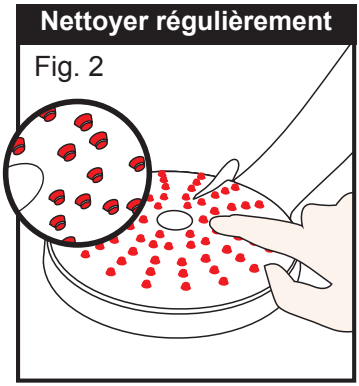

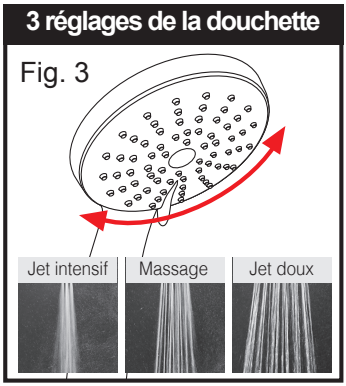

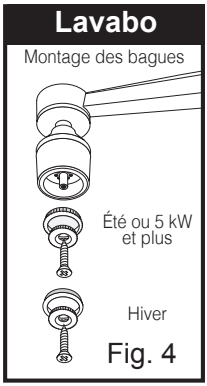

**Ce produit est conforme à
la directive DEEE 2012/19/UE.**

Le symbole de la poubelle barrée sur l'appareil indique qu'à la fin de sa vie de service, le produit doit être mis au rebut séparément du reste des ordures ménagères, il doit être mis au rebut dans un centre d'élimination des déchets équipé des installations dédiées pour les appareils électriques et électroniques ou retourné au détaillant en cas d'achat d'un nouveau produit de remplacement.

L'utilisateur est responsable de la mise au rebut du produit à la fin de sa vie dans un centre approprié d'élimination des déchets.

Le centre d'élimination des déchets (qui met en œuvre des processus spéciaux de traitement et de recyclage pour démonter et mettre au rebut l'appareil), contribue à protéger l'environnement en recyclant le matériau à partir duquel le produit est fabriqué.

Pour en savoir plus sur les systèmes d'élimination des déchets, se rendre dans un centre d'élimination des déchets local ou chez le détaillant où le produit a été acheté.

Dimensions du produit

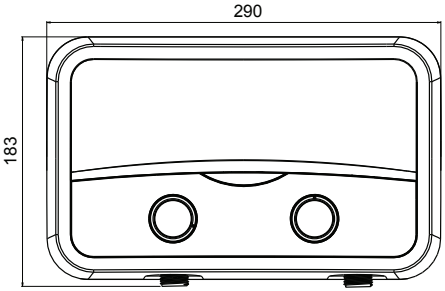

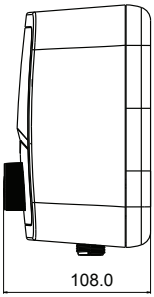

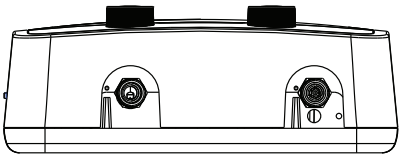

INSTALLATION

Jusqu'à 6 kW (monophase)

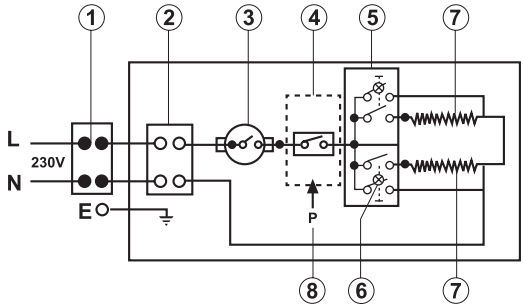

7 kW - 9,5 kW (monophase)

Aussi pour 127 V jusqu'à 5 kW

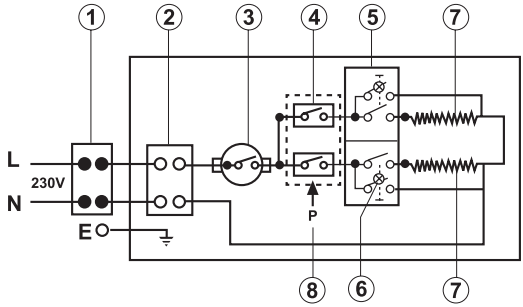

5,5 kW - 9,5 kW (biphase)

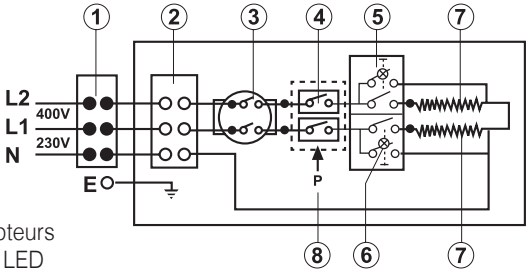

1. Commutateur multipolaire
2. Bornier
3. Thermostat
4. Microcontact
5. Interrupteurs
6. Voyant LED
7. Éléments chauffants
8. Pressostat

Dimensions de l'appareil : Hauteur 183 mm Longueur 290 mm Largeur 108 mm

Tableau 2

Puissance	Charge kW			Réglage du chauffage	Taille de câble recommandée	Fusible de protection recommandé
	220 V	230 V	240 V			
3,5 kW	3,5	3,8	4,1	1,5+2,0 kW	2,5/4 mm^2	20 A
4,0 kW	4,0	4,3	4,7	1,0+3,0 kW	2,5/4 mm^2	20 A
5,0 kW	5,0	5,5	6,0	2,0+3,0 kW	4/6 mm^2	25 A
5,5 kW	5,5	6,0	6,5	2,2+3,3 kW	4/6 mm^2	25-32 A
7,0 kW	7,0	7,6	8,3	3,0+4,0 kW	6/10 mm^2	40 A
7,7 kW	7,7	8,4	9,1	3,0+4,0 kW	6/10 mm^2	40 A
• Pression de service de l'eau 0,2-8 BARS (3-116 psi) • Commutateur de pression de service de l'eau • Raccord d'entrée standard à sertir de Ø 1/2 pouce • Entrée du câble en haut à gauche et à droite • Arrivée d'eau en bas à gauche						

Étapes de fermeture du couvercle

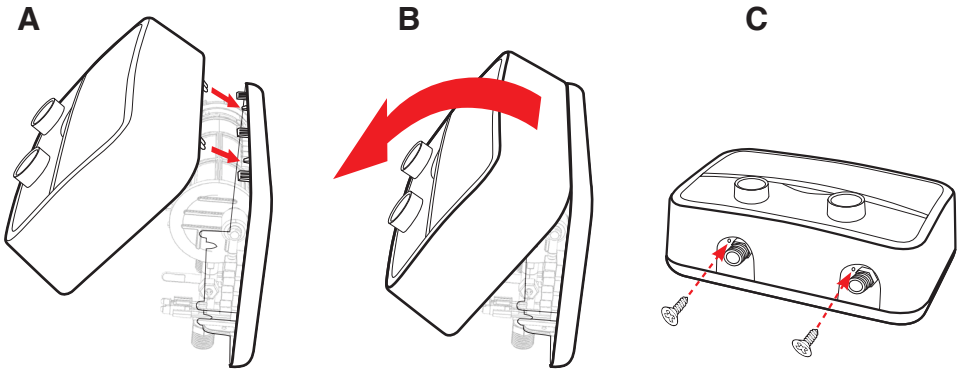

Dépannage

SYMPTÔME	CAUSE POSSIBLE	SOLUTION
L'eau n'est pas assez chaude	Débit d'eau trop élevé dans le chauffe-eau	Réduire le débit d'eau au moyen du robinet de sortie.
	Réduction de la température ambiante	Régler à une température supérieure.
	Pression d'eau inférieure à 100 kPa	Vérifier que la vanne d'arrêt est entièrement ouverte et que rien ne restreint la conduite d'alimentation.
	Panne électrique	Faire contrôler le chauffe-eau par un électricien qualifié ou contacter votre distributeur agréé local.
L'eau est trop chaude	Débit d'eau trop faible dans le chauffe-eau	Augmenter le débit d'eau au moyen du robinet de sortie
	Augmentation de la température ambiante	Régler à une température inférieure
Le chauffe-eau s'arrête pendant qu'il est en service	Coupure d'alimentation électrique	Vérifier l'alimentation électrique, le disjoncteur, les commutateurs et le câblage de l'alimentation. Vérifier le courant de fuite à la terre et réinitialiser le disjoncteur différentiel
	Déclenchement du disjoncteur différentiel, possibilité de courant de fuite à la terre	Si le problème persiste, appeler un distributeur agréé local pour lui demander son assistance.
Absence totale de débit d'eau	Douchette bloquée, flexible de douche tordu ou bloqué.	Nettoyer ou remplacer la douchette, vérifier que l'eau s'écoule librement dans le flexible. Remplacer si nécessaire.
	Aucune alimentation d'eau.	Vérifier l'alimentation en eau, que le robinet d'arrêt est ouvert et qu'il n'y a pas de blocage.
Fluctuation de la température du chaud au froid pendant l'utilisation	La pression de l'eau est tombée sous le niveau mini.	Augmenter le débit d'eau chaude
Absence d'eau chaude malgré que le robinet d'eau chaude soit entièrement ouvert	Aucune alimentation électrique	Vérifier le coupe-circuit et vérifier la tension au bornier.
	Le débit d'activation nécessaire pour actionner l'élément chauffant n'a pas été atteint.	Nettoyer le filtre • Désactiver le coupe-circuit • Ouvrir le robinet d'eau chaude pour évacuer la pression de l'appareil. • Enclencher le coupe-circuit.

INSTRUCCIONES GENERALES DE SEGURIDAD
¡ADVERTENCIA!

1. Este manual es parte integral del aparato. Consérvelo cuidadosamente junto con el aparato y entréguelo al siguiente usuario/propietario en caso de cambio de propiedad.
2. Lea detenidamente las instrucciones y advertencias presentes en este manual, contienen información importante a cerca de la instalación, uso y mantenimiento seguros.
3. El aparato debe ser instalado y puesto en funcionamiento por un técnico cualificado de acuerdo con la legislación local en materia de seguridad y salud. Todos los circuitos eléctricos deben apagarse antes de abrir el bloque del terminal.
4. NO utilizar el aparato para otro uso que no sea el especificado. El fabricante no se hace responsable de los daños que deriven de un uso indebido o incorrecto o del incumplimiento de las instrucciones presentes en este manual.
5. Una instalación incorrecta puede ocasionar daños a la propiedad y lesiones a personas y animales; el fabricante no se hace responsable de las consecuencias.
6. NO dejar el material del embalaje (grapas, bolsas de plástico, espuma de poliestireno, etc.) al alcance de los niños; puede causar lesiones graves.
7. El aparato no ha sido diseñado para ser utilizado por niños de edad inferior a 8 años, personas con capacidades físicas, sensoriales o mentales reducidas, o que carezcan de la experiencia y de los conocimientos necesarios, salvo bajo vigilancia o después de haber recibido instrucciones sobre el uso seguro del aparato y haber entendido los peligros inherentes a éste. NO permitir que los niños jueguen con el aparato. Los niños no deben realizar tareas de limpieza y mantenimiento sin supervisión.
8. Reparaciones, tareas de mantenimiento, fontanería y conexión eléctrica deben ser realizadas por técnicos cualificados que utilicen únicamente recambios originales. El incumplimiento de estas instrucciones puede comprometer la seguridad del aparato y exime al fabricante de toda responsabilidad por las consecuencias.
9. La temperatura del agua caliente se regula con un termostato que actúa como dispositivo de seguridad en el caso de temperaturas elevadas que podrían resultar peligrosas.
10. La conexión eléctrica debe realizarse tal y como se indica en este manual.
11. Si el aparato se suministra con un cable de alimentación, éste solo debe ser sustituido por un centro de servicio autorizado o un técnico profesional.
12. Asegúrese de eliminar completamente el agua presente en el interior del aparato cuando esté fuera de servicio o en un área sujeta a temperaturas bajo cero.
13. No dejar materiales inflamables en contacto con o cerca del aparato.

Símbolo	Significado
⚠	El incumplimiento de esta advertencia, puede ser fatal en algunas circunstancias
△	El incumplimiento de esta advertencia puede implicar puede ocasionar daños o lesiones, incluso a las cosas, plantas y animales
❗	Cumplir con las instrucciones de seguridad generales y específicas del producto.

NORMAS GENERALES DE SEGURIDAD

Ref.	Advertencia	Riesgo	Símbolo
1.	NO abrir el aparato o desinstalarlo	Riesgo de electrocución debido a la presencia de componentes eléctricos. Lesiones a personas: los componentes pueden causar quemaduras y los bordes afilados pueden causar heridas.	⚠
2.	No encender o apagar el aparato sin introducir/quitar el enchufe	Riesgo de electrocución a causa del cable de alimentación, su enchufe o la toma de corriente	⚠
3.	No dañar el cable de alimentación.	Riesgo de electrocución a causa de la presencia de hilos sin protección	⚠
4.	No dejar ningún objeto encima del aparato	Lesiones por caída de objetos desde el aparato como resultado de la vibración	⚠
		Daño del aparato o alrededor a causa de objetos que se caen del aparato como resultado de la vibración	△
5.	No subirse al aparato	Lesiones por caída del aparato	⚠
		Daño del aparato o alrededor a causa de la separación de partes de la estructura del aparato	△
6.	No limpiar el aparato sin haberlo apagado antes, desconectado de la corriente o haber apagado el interruptor	Riesgo de electrocución a causa de la presencia de componentes eléctricos	⚠
7.	Instalar el aparato sobre una pared sólida que no esté sujeta a vibraciones	Peligro de que el aparato se caiga de la pared debido a un colapso estructural o funcionamiento ruidoso	⚠
8.	Hacer la conexión eléctrica con cables de sección adecuada	Peligro de incendio debido al sobrecalentamiento de los cables eléctricos de tamaño insuficiente	⚠
9.	Restablecer todas las funciones de seguridad y control tras el funcionamiento del aparato y comprobar que funcionen correctamente antes de volver a utilizar el aparato	Daño o bloqueo del aparato a causa de un control indebido	⚠
10.	Eliminar el agua del interior de los componentes que contengan agua caliente, usando llaves de purga, antes de manipular el aparato	Peligro de quemaduras	⚠
11.	Descalcificar el sistema tal y como se indica en la "ficha de seguridad"; al hacerlo, ventilar la habitación, usar ropa de seguridad, asegurarse de no mezclar productos y proteger el electrodoméstico y los objetos de alrededor	Lesiones por contacto de la piel o de los ojos, inhalación o ingestión de sustancias químicas	⚠
		Daño del aparato u objetos alrededor debido a corrosión causada por sustancias ácidas	△
12.	No utilizar insecticidas, solventes ni detergentes agresivos para limpiar el aparato	Daño a las partes plásticas o pintadas	△

CARACTERÍSTICAS TÉCNICAS

Para las especificaciones técnicas, consulte la placa de identificación que se encuentra en el lado derecho del calentador de agua.

INFORMACIÓN DEL PRODUCTO						
Potencia	3.5kW	4kW	5kW	5,5KW	7kW	7.7kW
Tensión	220-240	220-240	220-240	220-240	220-240	220-240
Fases	Mono	Mono	Mono	Mono	Mono	Mono
Instalación	Sobre el lavabo					
Fabricación	Salida abierta					
Modelo	Ver placa					
Frecuencia	50/60hz	50/60hz	50/60hz	50/60hz	50/60hz	50/60hz
Amperios	15,9	18,2	22,7	25	31,8	35
Protección del agua	IP25					
Conexión del tubo	1/2" BSP					
Presión mínima del agua	0,3 bar	0,2 bar	0,2 bar	0,2 bar	0,3 bar	0,3 bar
Qelec (kwh)		2.119			2.224	
Perfil de carga		XXS			XS	
Lwa (db)		15db				
'Hwh		40%			38%	
Volumen Nominal (lt)	400cc	400cc	400cc	400cc	400cc	400cc
Peso	1.350 gr	1.350 gr	1.350 gr	1.350 gr	1.350 gr	1.350 gr
Dimensiones	183x290x108 mm					

Los datos de consumo de energía en la tabla y otra información dada en la Hoja de datos del producto (Anexo A de este manual) se definen en relación con las Directivas de la UE 812/2013 y 814/2013.

Los productos sin la etiqueta y la hoja de datos para calentadores de agua y dispositivos solares, estipulados en la regulación 812/2013, no están destinados para ser utilizados en dichos conjuntos.

Los productos equipados con un botón regulador tienen el termostato posicionado en la configuración <listo para usar según se indica en la Hoja de datos (Anexo A) y según la cual el fabricante ha declarado la clase de energía pertinente.

El producto debe conectarse solo a un suministro con un sistema de impedancia relevante de no más de 0,237 ohmios.

Las restricciones a la conexión pueden ser impuestas por la autoridad de suministro en relación con el uso del equipo en la impedancia real del sistema relevante en el punto de interfaz en el que la premisa del usuario excede los 0,237 ohmios.

Este aparato cumple con los estándares internacionales de seguridad eléctrica IEC 60335-1 y IEC 60335-2-35. Cuando está presente, la marca CE en los aparatos certifica su conformidad con las siguientes Directivas CE, de las cuales cumple con los requisitos esenciales:

- Directiva de baja tensión LVD: EN 60335-1, EN 60335-2-35, EN 60529, EN 62233, EN 50106.

- Compatibilidad Electromagnética EMC: EN 55014-1, EN 55014-2, EN 61000-3-2, EN 61000-3-3, EN 61000-3-11 y EN 61000-3-12.

- Productos relacionados con la energía ERP: Eu812, Eu814, EN50193-1-2013

Instrucciones para la instalación:

LA GARANTÍA ESTÁ SUJETA A UNA CORRECTA INSTALACIÓN.

El calentador de agua instantáneo es un novedoso dispositivo diseñado para suministrar agua caliente al instante y al mismo tiempo ahorrar energía. Cuando el interruptor de presión está encendido, se calienta el agua que fluye.

Información general

1. El aparato debe ser instalado y puesto en funcionamiento por un técnico cualificado de acuerdo con la legislación local en materia de seguridad y salud.
2. Se recomienda incorporar un dispositivo de corriente residual (ELCB) en el circuito.
3. La instalación de la tubería de agua debe completarse antes de la instalación del calentador y debe verificarse para asegurarse de que no haya fugas de agua.
4. Este aparato requiere una presión mínima de agua de 0.2 bar. El aparato debe instalarse horizontalmente donde el suministro de agua proviene del lado izquierdo.
5. ¡ADVERTENCIA! Solo se deben usar los accesorios de salida suministrados. La salida de agua siempre debe dejarse abierta ya que el principio de funcionamiento se basa en una salida de agua abierta.
6. Está prohibido el uso del aparato a niños pequeños o personas enfermas sin supervisión. Está prohibido que niños pequeños jueguen con el aparato.

Instalación de una unidad en lavabo y ducha 3 kW - 9.5 kW

1. La unidad en la ducha se debe instalar en la pared.
2. Retirar la tapa para conectar el cable eléctrico al bloque del terminal que se encuentra en el interior del aparato (aflojar los 4 tornillos)
3. La unidad debería tener un cable eléctrico separado en la placa de conmutación (consulte la tabla 2)
4. El cable eléctrico recomendado para unidades de 2 fases hasta 9.5kW es de 5 x 4.0 mm^2
5. Un dispositivo de 110V/5kW debe conectarse a un fusible separado de 40A y un cable de alimentación de 3X6 mm^2.
6. Conecte el aparato a la red hídrica y compruebe que no haya fugas tan pronto como la unidad esté conectada. Use las mangueras suministradas con el aparato, no reutilice mangueras viejas
7. Tras haber conectado la entrada de agua a la unidad, conectar el cable eléctrico al bloque del terminal. El aparato se debe conectar a tierra y el cable de tierra (con una letra dibujada) se debe fijar en el terminal marcado por el símbolo ⏚.

¡ADVERTENCIA! El aparato debe estar conectado a tierra

8. La unidad debe estar conectada al suministro eléctrico mediante un interruptor de 2 polos (para unidades de una fase) y al interruptor de varios polos (en el caso unidades de varias fases)
9. Antes de realizar cualquier operación, desconectar el aparato de la red eléctrica con el interruptor externo y luego conectar la alimentación eléctrica al aparato.
10. Conecte el cable eléctrico con la abrazadera.
11. Volver a montar la tapa (4 tornillos)

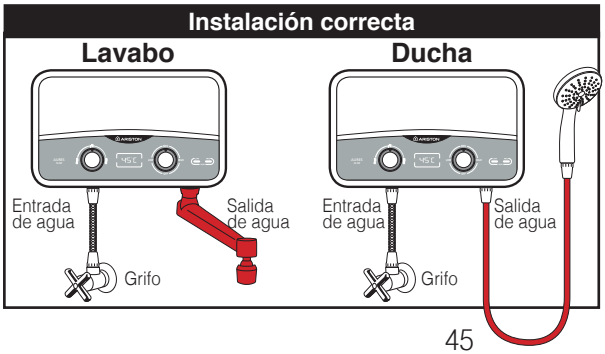

AURES SLIM

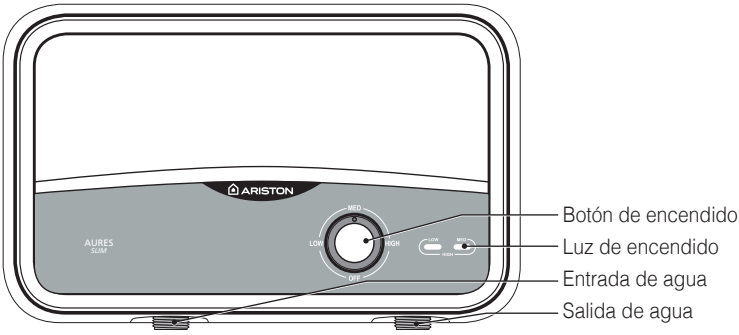

AURES SLIM FLOW

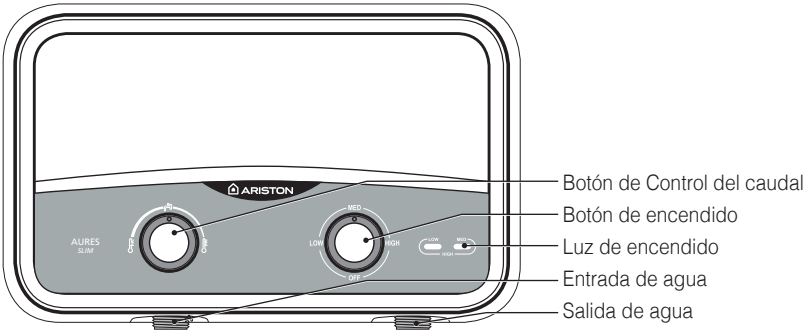

PANTALLA AURES SLIM

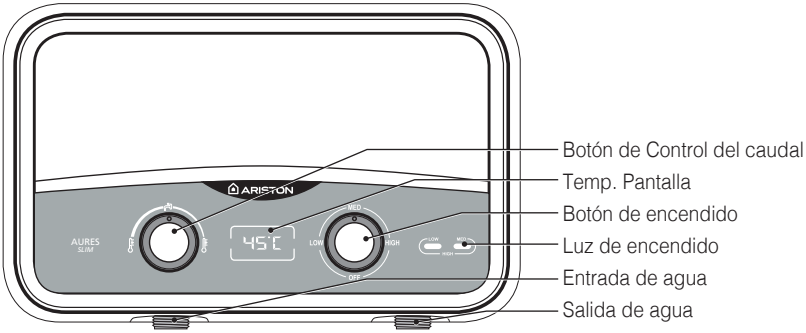

Para un uso eficiente

1. Gire el grifo del agua (antes de la tubería de entrada) lentamente hasta que se enciendan las luces en el aparato. Espere 15-20 segundos hasta que el agua caliente empiece a salir. Para agua más fría, girar gradualmente el grifo aumentando el caudal de entrada del agua hasta que se obtenga la temperatura del agua deseada. Para agua más caliente, girar el grifo aumentando el caudal de entrada del agua.
2. Ajustes de calentamiento:
   OFF - Apagado
   Low - Solamente está encendido el primer calentador (luz izquierda encendida)
   Med - Solamente está encendido el segundo calentador (luz derecha encendida)
   High - Los calentadores uno y dos están encendidos (ambas luces encendidas)
3. En el modelo AURES SLIM FLOW, el usuario puede ajustar la temperatura seleccionando el botón de calentamiento y regulando el caudal de agua a través del botón de entrada de agua. El botón de entrada del agua permite regular el caudal del agua para obtener la temperatura del agua deseada. Girando hacia la izquierda el botón de entrada del agua, el caudal del agua disminuye y la temperatura aumenta. Girando hacia la derecha el botón de entrada del agua, el caudal del agua aumenta y la temperatura disminuye. En AURES SLIM DISPLAY, además de AURES SLIM FLOW, el usuario verá además la temperatura de salida del agua
4. La alcachofa de la ducha debe limpiarse periódicamente desenroscándola del cabezal y limpiándola completamente. (Fig.2, Fig.4)
5. Para lograr la máxima eficiencia de la unidad, tome el cabezal de ducha y gírelo en cualquier dirección para aumentar o disminuir el flujo - 3 posiciones (Fig.3).
   Para la unidad de lavabo: instale anillos abiertos en verano y anillos ciegos en invierno (el anillo interior debe permanecer siempre abierto) (Fig.4).
6. La unidad se pone en funcionamiento de forma automática cuando se abre el grifo del agua y se apaga cuando éste se cierra.

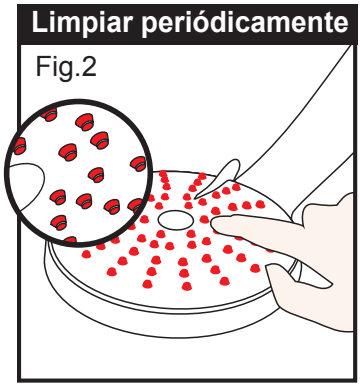

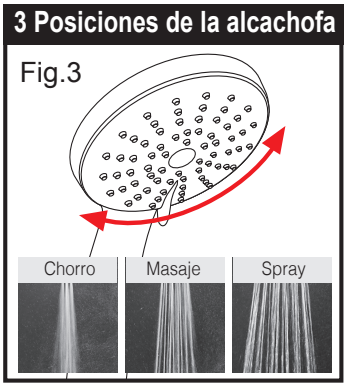

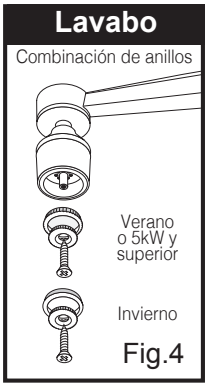

Este producto cumple
con la Directiva WEEE 2012/19/UE.

El símbolo de cubo de basura con una cruz que aparece en el aparato indica que, al final de su vida útil, el producto debe eliminarse a parte de la basura doméstica normal, llevándolo a un punto para el tratamiento de residuos con instalaciones especializadas para aparatos eléctricos y electrónicos, o entregándolo al punto de venta cuando se compra un nuevo producto que sustituya el actual.

El usuario es responsable de desechar el producto al final de su vida útil en un punto para el tratamiento de residuos especializado y adecuado.

El punto para el tratamiento de residuos (que mediante procesos especiales de tratamiento y reciclaje desmonta y elimina eficazmente el aparato) contribuye a la protección del medio ambiente reciclando los materiales con los que ha sido fabricado el producto.

Para obtener más información acerca de los sistemas de eliminación de residuos, visite el punto para el tratamiento de residuos más cercano o el minorista donde compró el producto.

Medidas del producto

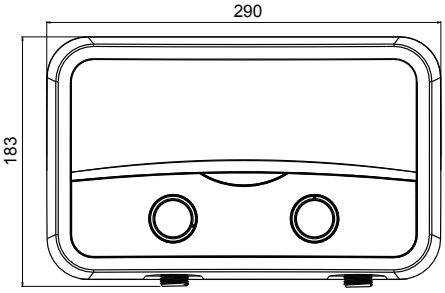

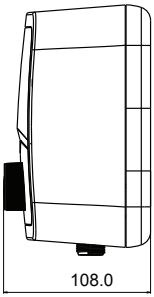

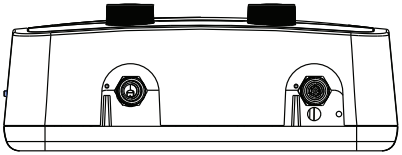

INSTALACIÓN

Hasta 6kW (Una fase)

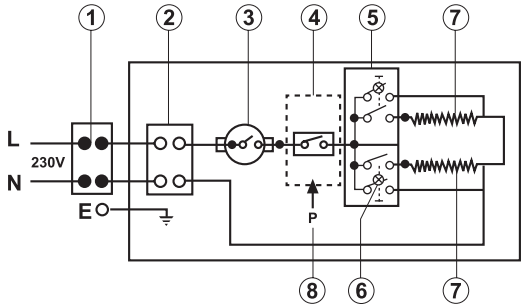

De 7kW hasta 9,5kW (Una fase)

Para 127V hasta 5kW

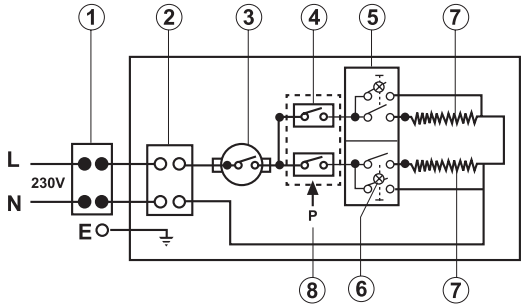

De 5,5kW hasta 9,5kW (Dos fases)

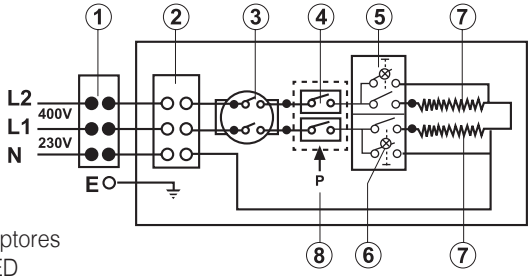

1. Interruptor con varios polos
2. Bloque del terminal
3. Termostato
4. Microinterruptor
5. Interruptores
6. Luz LED
7. Elementos térmicos
8. Presostato

Medidas: Altura 183mm Anchura290mm Profundidad 108mm

Tabla 2

Potencia	Carga kW			Ajustes de calentamiento	Medida del cable recomendada	Capacidad de los fusibles recomendada
	220V	230V	240V			
3,5kW	3,5	3,8	4,1	1,5+2.0 kW	2.5/4mm²	20 amperios
4,0kW	4,0	4,3	4,7	1,0+3.0 kW	2,5/4mm²	20 amperios
5,0kW	5,0	5,5	6,0	2,0+3.0 kW	4/6mm²	25 amperios
5,5kW	5,5	6,0	6,5	2,2+3.3 kW	4/6mm²	25-32 amperios
7,0kW	7,0	7,6	8,3	3,0+4.0 kW	6/10mm²	40 amperios
7,7kW	7,7	8,4	9,1	3,0+4.0 kW	6/10mm²	40 amperios
• Presión de funcionamiento del agua 0.2-8 BAR (3-116 psi) • Interruptor de encendido para la presión de funcionamiento del agua • Conexión de comprensión de entrada estándar 1/2"Ø • Entrada para el cable arriba a la izquierda y derecha • Entrada del agua abajo a la izquierda						

Pasos para el cierre de la tapa

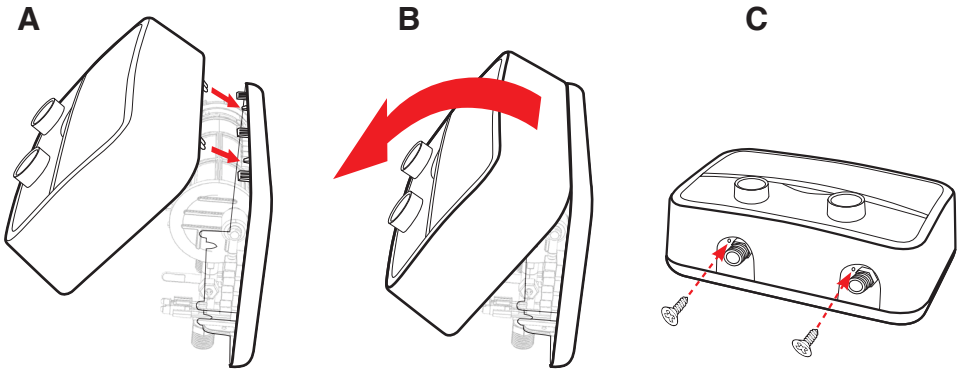

Solución de problemas

PROBLEMA	POSIBLES CAUSAS	SOLUCIÓN
El agua no está suficientemente caliente	Entra demasiado caudal de agua en el calentador	Reducir el caudal del agua mediante el grifo del agua.
	Descenso de la temperatura ambiental	Ajuste una temperatura del agua más alta.
	Presión del agua inferior a 100 kPa	Compruebe si la válvula de cierre principal está completamente abierta y si no hay otra restricción en la línea de suministro.
	Mal funcionamiento eléctrico	Pida a un electricista cualificado que revise el calentador o póngase en contacto con su distribuidor autorizado local.
El agua está demasiado caliente	No entra suficiente caudal de agua en el calentador	Aumente el caudal del agua mediante el grifo del agua
	Aumento de la temperatura ambiental	Ajuste una temperatura del agua más baja
El calentador se apaga durante el funcionamiento	La alimentación eléctrica se ha interrumpido	Compruebe el suministro de corriente entrante, los interruptores MCB y el cableado de suministro. Comprobar la corriente de tierra y restablecer ELSD
	Posible fuga de corriente a tierra, ELSD	Si el problema persiste, póngase en contacto con un distribuidor autorizado y solicite asistencia.
No sale agua	La alcachofa está obturada, el tubo flexible de la ducha está doblado o enrollado.	Limpie o sustituya la alcachofa, compruebe que el agua fluye correctamente por el tubo. Cámbielo si fuera necesario.
	No hay suministro de agua.	Compruebe el suministro del agua, que la válvula no esté cerrada o bloqueada.
La temperatura del agua varia de fría a caliente durante el uso	La presión del agua ha descendido hasta el nivel mínimo.	Aumentar el suministro de agua caliente.
No sale agua caliente a pesar de que el grifo está abierto al máximo en esa posición	No hay corriente eléctrica	Comprobar el interruptor y la tensión en el cuadro de cables.
	La velocidad de flujo de activación necesaria para encender el elemento de calentamiento no se ha alcanzado.	Limpiar la pantalla del filtro • Apagar el interruptor • Abrir la válvula para vaciar la presión del aparato. • Encender el interruptor.

INSTRUÇÕES GERAIS DE SEGURANÇA
CUIDADO!

1. O presente manual é parte integrante do produto. Guarde-o cuidadosamente junto do aparelho e entregue-o ao utilizador/proprietário seguinte em caso de mudança de propriedade.
2. Leia com atenção as instruções e os avisos presentes neste manual, pois contêm informações importantes sobre a instalação, utilização e manutenção segura do produto.
3. O aparelho deve ser instalado e colocado em funcionamento por um técnico qualificado em conformidade com a legislação local e os regulamentos em matéria de saúde e segurança. Devem ser desligados todos os circuitos de potência antes de abrir o bloco de terminais.
4. NÃO utilize o aparelho para qualquer outro fim diferente do especificado. O fabricante não se responsabiliza por danos resultantes de um uso indevido ou incorreto ou da não observância das instruções do presente manual.
5. A instalação incorreta pode causar danos materiais e lesões em pessoas e animais. O fabricante não se responsabiliza por quaisquer consequências.
6. NÃO deixe os materiais da embalagem (agrafos, sacos de plástico, poliestireno expandido, etc.) ao alcance das crianças, pois podem causar lesões graves.
7. O aparelho não se destina a ser utilizado por pessoas com menos de 8 anos, com capacidades físicas, sensoriais ou mentais reduzidas ou sem a experiência ou a familiaridade necessárias, a menos que esta utilização seja feita sob a supervisão ou de acordo com as instruções de utilização segura do aparelho e as informações sobre os perigos decorrentes dessa utilização. NÃO deixe que as crianças brinquem com o aparelho. A limpeza e a manutenção não podem ser efetuadas por crianças sem supervisão.
8. Todas as reparações, trabalhos de manutenção, trabalhos de canalizações e ligações elétricas devem ser efetuados por técnicos qualificados utilizando apenas peças de substituição originais. A não observância das instruções acima pode comprometer a segurança do aparelho e isenta o fabricante de qualquer responsabilidade pelas consequências.
9. A temperatura da água quente é regulada por um termóstato que também atua como um dispositivo de segurança para evitar um sobreaquecimento perigoso.
10. As ligações elétricas devem ser efetuadas conforme indicado no presente manual.
11. Se o aparelho estiver equipado com um cabo de alimentação, este só pode ser substituído por um centro de assistência autorizado ou por um técnico profissional.
12. Se o aparelho estiver inativo ou numa zona sujeita a temperaturas negativas, certifique-se de que efetua a drenagem do mesmo.
13. Não deixe materiais inflamáveis em contacto com aparelho ou nas suas proximidades.

Símbolo	Significado
⚠	A não observância deste aviso pode causar lesões, podendo mesmo ser fatais em determinadas circunstâncias.
△	A não observância deste aviso pode causar danos ou lesões, incluindo em objetos, plantas e animais.
❗	Siga as instruções gerais e específicas do produto em matéria de segurança.

NORMAS GERAIS DE SEGURANÇA

Ref.ª	Aviso	Risco	Símbolo
1.	Não abra o aparelho nem o remova do seu local de instalação	Perigo de eletrocussão devido à presença de equipamento elétrico sob tensão. Lesões pessoais - queimaduras por sobreaquecimento causadas por componentes e ferimentos causados por arestas vivas.	⚠
2.	Não ligue nem desligue o aparelho inserindo/puxando o cabo de alimentação	Perigo de eletrocussão devido a danos no cabo de alimentação, na ficha ou na tomada.	⚠
3.	Não danifique o cabo de alimentação	Perigo de eletrocussão devido a fios descarnados sob tensão.	⚠
4.	Não deixe objetos no aparelho	Lesões pessoais devido a queda de objetos do aparelho causada por vibrações.	⚠
		Danos no aparelho ou noutros objetos devido a queda de objetos do aparelho causada por vibrações.	△
5.	Não suba para o aparelho	Lesões pessoais devido a queda do aparelho.	⚠
		Danos no aparelho ou noutros objetos causados pela separação do aparelho do respetivo suporte de montagem.	△
6.	Não limpe o aparelho sem o ter desligado primeiro, sem retirar a ficha elétrica da tomada ou sem desligar o interruptor de alimentação.	Perigo de eletrocussão devido à presença de equipamento elétrico sob tensão.	⚠
7.	Instale o aparelho numa parede sólida que não esteja sujeita a vibrações	Perigo de queda do aparelho da parede devido ao colapso da estrutura ou funcionamento ruidoso.	⚠
8.	Efetue as ligações elétricas com cabos com secção transversal adequada	Perigo de incêndio por sobreaquecimento de fios elétricos subdimensionados.	⚠
9.	Restabeleça todas as funções de segurança e controlo após a conclusão dos trabalhos no aparelho e certifique-se de que estão funcionais antes de as reativar	Danos ou bloqueio do aparelho devido a um controlo incorreto.	⚠
10.	Drene todos os componentes com água quente, utilizando as válvulas de purga, antes de os manusear	Perigo de queimaduras.	⚠
11.	Efetue a descalcificação do aparelho conforme indicado na "ficha de segurança" dos produtos; quando o fizer, ventile a divisão, use vestuário de proteção, certifique-se de que não mistura produtos e proteja o próprio aparelho e todos os objetos adjacentes	Lesões pessoais devido a contacto da pele e dos olhos com químicos nocivos ou a adição, inalação ou ingestão de químicos nocivos.	⚠
		Danos no aparelho e nos objetos adjacentes devido a corrosão por ácido.	△
12.	Não utilize inseticidas, solventes nem detergentes agressivos para limpar o aparelho	Danos nas estruturas e peças de plástico e pintadas.	△

CARACTERÍSTICAS TÉCNICAS

Para obter as especificações técnicas, consulte a placa de identificação (a placa de identificação encontra-se do lado direito do aquecedor de água).

INFORMAÇÕES SOBRE O PRODUTO						
Potência	3.5 kW	4 kW	5 kW	5,5 KW	7 kW	7.7 kW
Tensão	220-240	220-240	220-240	220-240	220-240	220-240
Fases	Mono	Mono	Mono	Mono	Mono	Mono
Instalação	Sobre o lavatório					
Construção	Saída aberta					
Modelo	Consulte a placa de identificação					
Frequência	50/60 hz	50/60 hz	50/60 hz	50/60 hz	50/60 hz	50/60 hz
Amperes	15,9	18,2	22,7	25	31,8	35
Proteção contra água	IP25					
Ligação de tubo	1/2" BSP					
Pressão mínima da água	0,3 bar	0,2 bar	0,2 bar	0,2 bar	0,3 bar	0,3 bar
Qelec (kwh)		2.119			2.224	
Perfil de carga		XXS			XS	
Lwa (db)		15db				
'Hwh		40%			38%	
Volume nominal (l)	400cc	400cc	400cc	400cc	400cc	400cc
Peso	1350 g	1350 g	1350 g	1350 g	1350 g	1350 g
Dimensões	183x290x108 mm					

Os dados relativos ao consumo de energia e as outras informações fornecidas na ficha de segurança do produto (anexo A do presente manual) foram definidos com base nas Diretivas UE n.º 812/2013 e n.º 814/2013.

Os produtos sem o rótulo e a ficha de dados para aquecedores de água e dispositivos solares, estipulados no regulamento n.º 812/2013, não se destinam a ser utilizados nestes conjuntos.

Os produtos equipados com um botão regulador têm o termóstato posicionado na <definição pronto a utilizar> indicada na ficha de dados (anexo A), de acordo com a classe energética declarada pelo fabricante.

O produto deve ser ligado apenas a uma fonte de alimentação com uma impedância do sistema não superior a 0,237 ohm.

Podem ser impostas restrições de ligação pela autoridade de abastecimento para utilização do equipamento se a impedância real do sistema no ponto de interface das instalações do utilizador exceder os 0,237 ohm.

Este aparelho está em conformidade com as normas internacionais de segurança elétrica IEC 60335-1 e IEC 60335-2-35. Se existente, a marcação CE dos aparelhos atesta a sua conformidade com as seguintes diretivas CE, cujos requisitos essenciais são cumpridos:

- Diretiva de baixa tensão (DBT): EN 60335-1, EN 60335-2-35, EN 60529, EN 62233, EN 50106.

- Compatibilidade eletromagnética (CEM): EN 55014-1, EN 55014-2, EN 61000-3-2, EN 61000-3-3, EN 61000-3-11 e EN 61000-3-12.

- Produtos relacionados com a energia (ERP): Eu812, Eu814, EN50193-1-2013

Instruções de instalação:

A GARANTIA ESTÁ SUJEITA A UMA INSTALAÇÃO CORRETA.

O aquecedor instantâneo de água é um aparelho inovador concebido para fornecer água quente de forma instantânea, economizando energia. Se o interruptor de pressão estiver ligado, a resistência aquece a água corrente.

Informações gerais

1. O aparelho deve ser instalado e colocado em funcionamento por um técnico qualificado em conformidade com as regras estabelecidas e com os regulamentos locais em matéria de saúde e segurança.
2. É recomendável incorporar um dispositivo de corrente residual (ELCB) no circuito.
3. A instalação da canalização de água deve ser efetuada antes da instalação do aquecedor e deve ser verificada para garantir que não existem fugas de água.
4. Este aparelho requer uma pressão de água de no mínimo 0,2 bar. O aparelho deve ser instalado na horizontal com o abastecimento de água pelo lado esquerdo.
5. AVISO! Deve utilizar apenas os acessórios de saída fornecidos. A saída da água deve manter-se sempre aberta na medida em que o princípio de funcionamento baseia-se numa saída de água aberta.
6. É proibida a utilização do aparelho por crianças ou pessoas inválidas sem supervisão. As crianças não devem brincar com o aparelho.

Instalação da unidade de lavatório e de chuveiro 3 kW - 9,5 kW

1. A unidade de chuveiro deve ser instalada na parede.
2. Retire a tampa para ligar o cabo elétrico ao bloco de terminais do interior da unidade (desaparafuse 4 parafusos).
3. A unidade deve possuir um cabo elétrico separado no quadro elétrico (consulte a tabela 2).
4. O cabo elétrico recomendado para a unidade bifásica até 9,5 kW é de 5 x 4,0mm^2.
5. Deve ser ligado um dispositivo de 110 V/5k W a um fusível de 40 A separado e um cabo de alimentação de 3X6 mm^2.
6. Ligue o aparelho à rede de abastecimento de água e certifique-se de que não existem fugas logo que liga a unidade. Utilize as mangueiras fornecidas com o aparelho, não reutilize mangueiras antigas.
7. Após a ligação da entrada de água à unidade, ligue o cabo elétrico ao respetivo bloco de terminais. O aparelho deve ser ligado à terra e o cabo de terra (identificado por uma letra no desenho) é fixado ao terminal marcado com o símbolo ⏚.

AVISO! O aparelho deve estar ligado à terra.

8. A unidade deve ser ligada à rede de abastecimento elétrico com um interruptor bifásico (para uma unidade monofásica) e ao interruptor multipolos (em caso de unidade multifásica).
9. Antes de efetuar qualquer operação, desligue o aparelho da corrente elétrica utilizando o interruptor externo e ligue o cabo de alimentação ao aparelho.
10. Ligue o cabo elétrico com o grampo designado.
11. Recoloque a tampa (4 parafusos).

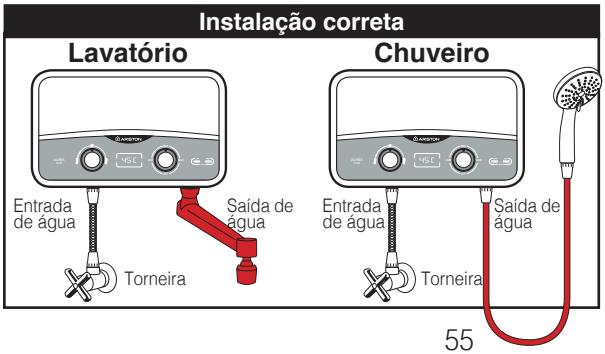

AURES SLIM

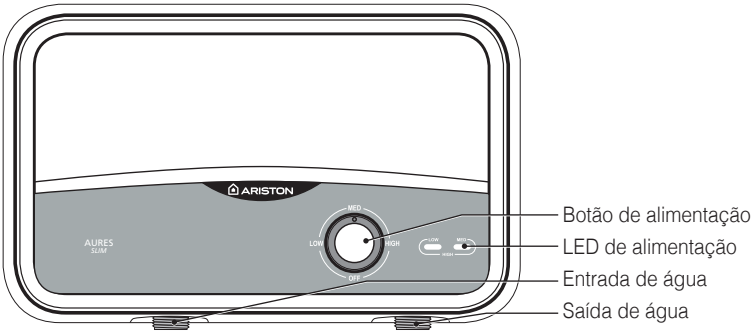

AURES SLIM FLOW

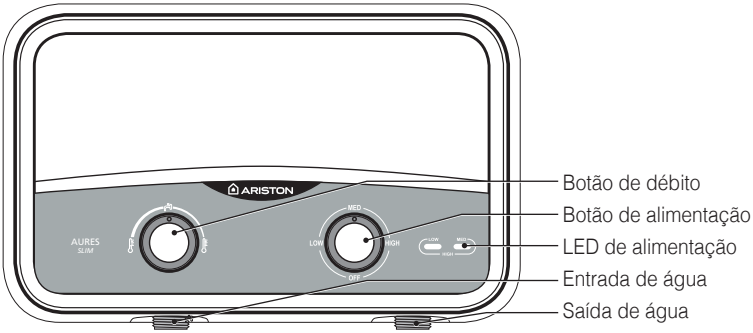

AURES SLIM DISPLAY

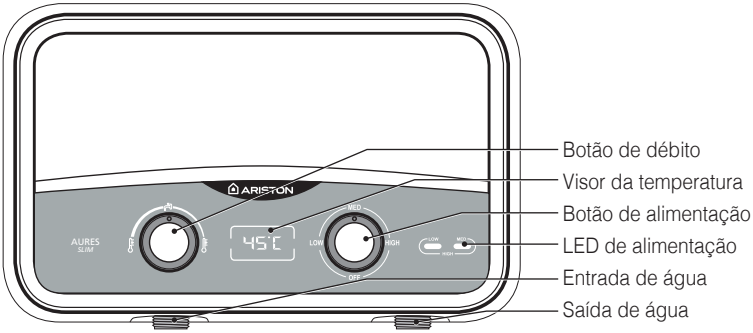

Para uma utilização eficaz

1. Rode lentamente a torneira da água (antes do tubo de entrada) até que as lâmpadas do aparelho se liguem. Aguarde 15-20 segundos até que comece a sair água quente. Para água mais fria, rode a torneira aumentando gradualmente a entrada de água até obter a temperatura da água pretendida. Para água mais quente, rode a torneira aumentando a entrada de água.
2. Configuração do aquecimento:
   OFF (desligado) - A alimentação está desligada.
   Low (baixo) - Só se liga a primeira resistência (luz esquerda ligada).
   Med (médio) - Só se liga a segunda resistência (luz direita ligada).
   High (alto) - ligam-se a primeira e a segunda resistências, funcionando em conjunto (ambas as luzes ligadas).
3. No modelo AURES SLIM FLOW, o utilizador pode gerir a temperatura selecionando o botão de aquecimento e regulando o débito de água com o botão de débito de água. O botão de débito de água permite regular o débito de água para obter a temperatura da água pretendida. Rodando o botão de débito de água para a esquerda, a débito de água diminui e a temperatura aumenta. Rodando o botão de débito de água para a direita, a débito de água aumenta e a temperatura diminui. No AURES SLIM DISPLAY, adicionalmente ao AURES SLIM FLOW, o utilizador pode visualizar no produto a temperatura da água de saída.
4. As saídas do chuveiro devem ser limpas periodicamente desapertando-as da cabeça do chuveiro e limpando bem. (Fig. 2, Fig. 4)
5. Para obter a máxima eficiência da unidade, pegue na cabeça do chuveiro e rode-a numa das direções para aumentar ou reduzir o débito - 3 posições (Fig. 3).
   Para a unidade de lavatório - Instale anéis abertos no verão e anéis cegos no inverno (o anel interior deve permanecer sempre aberto) (Fig. 4).
6. A unidade funciona automaticamente abrindo a torneira da água e desliga-se quando fecha a água.

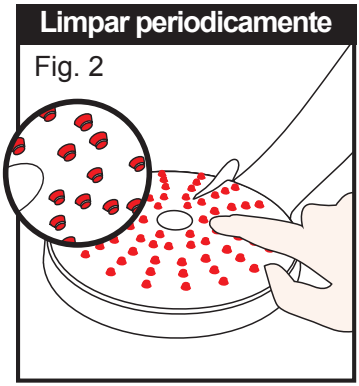

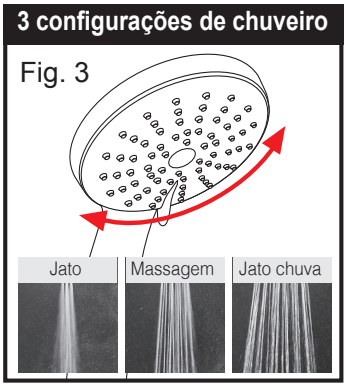

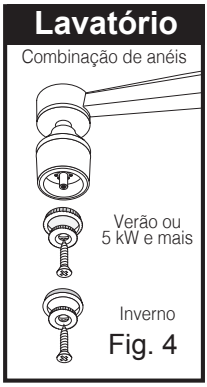

Este produto está em conformidade com a Diretiva REEE 2012/19/UE.

O símbolo do contentor de lixo riscado com uma cruz no aparelho indica que, no fim da sua vida útil, o produto deve ser eliminado separadamente do lixo doméstico, devendo ser entregue num centro de reciclagem de resíduos com instalações dedicadas para equipamentos elétricos e eletrónicos ou devolvido ao revendedor quando adquirir um novo produto.

O utilizador é responsável pela eliminação do produto no fim da sua vida útil junto de um centro de reciclagem de resíduos.

O centro de reciclagem de resíduos (utilizando um tratamento especial e processos de reciclagem, desmantela e elimina eficazmente o aparelho) ajuda a proteger o ambiente através da reciclagem o material que compõe o produto.

Para obter mais informações sobre os sistemas de eliminação de resíduos, visite o sítio da web do centro de reciclagem de resíduos da sua localidade ou consulte o revendedor onde adquiriu o produto.

Tamanhos do produto

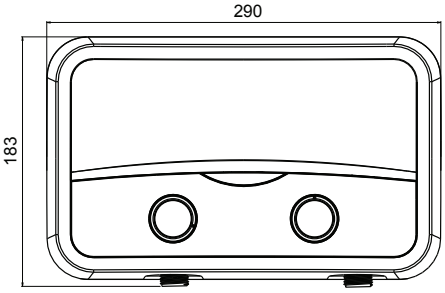

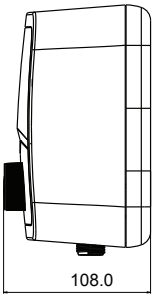

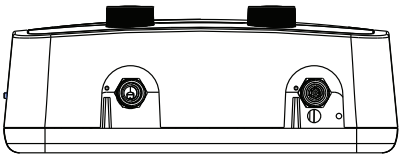

INSTALAÇÃO

Até 6 kW (monofásico)

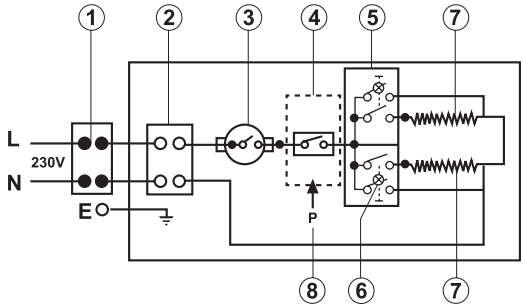

7 kW a 9,5 kW (monofásico)

Também para 127 V até 5 kW

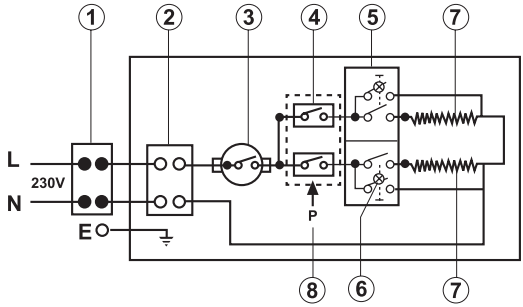

5,5kW a 9,5 kW (bifásico)

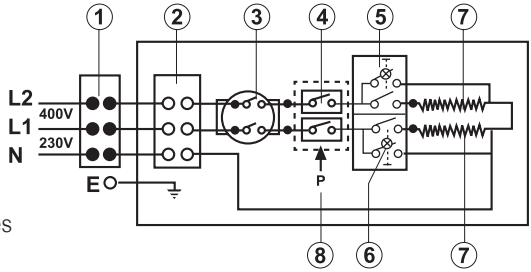

1. Interruptor multipolos
2. Bloco de terminais
3. Termóstato
4. Microinterruptor
5. Interruptores
6. Luz LED
7. Resistências
8. Interruptor de pressão

Dimensões da unidade: Altura 183 mm Largura 290 mm Profundidade 108 mm

Tabela 2

Potência	kW carregados			Configuração do aquecimento	Tamanho recomendado para o cabo	Valor nominal recomendado para o fusível
	220V	230V	240V			
3,5 kW	3,5	3,8	4,1	1,5+2,0 kW	2,5/4 mm^2	20 amps
4,0 kW	4,0	4,3	4,7	1,0+3,0 kW	2,5/4 mm^2	20 amps
5,0kW	5,0	5,5	6,0	2,0+3,0 kW	4/6 mm^2	25 amps
5,5 kW	5,5	6,0	6,5	2,2+3,3 kW	4/6 mm^2	25-32 amps
7,0 kW	7,0	7,6	8,3	3,0+4,0 kW	6/10 mm^2	40 amps
7,7 kW	7,7	8,4	9,1	3,0+4,0 kW	6/10 mm^2	40 amps
• Pressão de funcionamento da água 0,2-8 BAR (3-116 psi) • Interruptor de alimentação do funcionamento da pressão da água • Ligação de entrada de compressão de 1/2"Ø padrão • Entrada do cabo do lado superior esquerdo e direito • Entrada da água do lado inferior esquerdo						

Passos para fechar a tampa

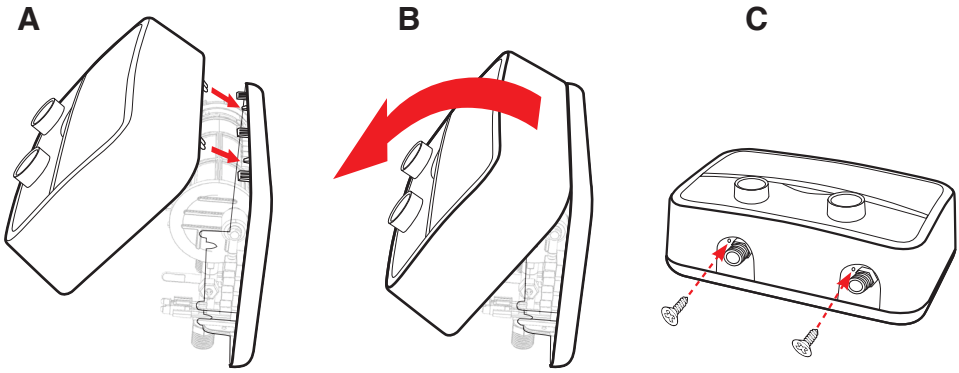

Resolução de problemas

SINTOMA	CAUSA POSSÍVEL	SOLUÇÃO
A água não é suficiente	Demasiada água a circular através do aquecedor	Reduza o débito da água através da torneira de saída.
	Redução da temperatura ambiente	Mude para uma definição de temperatura mais elevada.
	Pressão da água abaixo dos 100 kPa	Certifique-se de que a válvula de corte da rede está completamente aberta e de que não existem outras restrições na linha de abastecimento.
	Avaria elétrica	Solicite a verificação da unidade do aquecedor a um eletricista qualificado ou contacte o seu distribuidor local autorizado.
A água está demasiado quente	Não existe água suficiente a circular através do aquecedor	Aumente o débito através da torneira de saída.
	Aumento da temperatura ambiente	Mude para uma definição de temperatura mais baixa.
O aquecedor desliga-se durante a utilização	Corte da rede de abastecimento elétrico	Verifique o abastecimento de energia, o MCB, os interruptores e a cablagem. Verifique a fuga à terra e restabeleça o ELSD.
	Desengate do ELSD, possível fuga à terra	Se o problema persistir, contacte o seu distribuidor local autorizado para obter assistência.
A água deixa de sair	Obstrução da cabeça do chuveiro, mangueira do chuveiro torcida ou bloqueada.	Limpe ou substitua a cabeça do chuveiro, certifique-se de que a passagem da água através da mangueira está desobstruída. Substitua, se necessário.
	Não existe abastecimento de água	Verifique o abastecimento da água, se a válvula de corte está aberta e certifique-se de que não existem obstruções.
A temperatura da água varia entre quente e fria durante a utilização	A pressão da água caiu abaixo do nível mínimo	Aumente o abastecimento de água quente.
Não existe água quente apesar de a torneira da água quente estar completamente aberta	Sem energia elétrica	Verifique o disjuntor e a tensão no bloco de ligação.
	Não foi atingido o débito de ativação necessário para ligar a resistência.	Limpe a tela do filtro. • Desligue o disjuntor. • Abra a válvula da água quente para libertar a pressão da unidade. • Ligue o disjuntor.

ОБЩИ ИНСТРУКЦИИ ЗА БЕЗОПАСНОСТ
ВНИМАНИЕ!

1. Това ръководство е неделима част от продукта. Пазете го грижливо при уреда и го предайте на следващия потребител/собственик, ако собствеността на уреда се смени.
2. Прочетете внимателно инструкциите и предупрежденията в това ръководство – те съдържат важна информация за безопасно инсталиране, употреба и поддръжка.
3. Уредът трябва да се инсталира и пусне в действие от квалифициран техник в съответствие с местното законодателство и нормативната уредба за здравеопазване и безопасност. Преди да отворите клемореда, всички електрически вериги трябва да са изключени.
4. НЕ използвайте уреда за цели, за които не е предназначен. Производителят не носи отговорност за повреда, която възникне в резултат на неподходяща и неправилна употреба или неспазване на инструкциите, дадени в това ръководство.
5. Неправилното инсталиране може да доведе до повреда на имущество и нараняване на лица и животни; производителят не носи отговорност за последствията.
6. НЕ оставяйте опаковъчните материали (телбод, полиетиленови пликове, експандиран полистирен и др.) в обсега на деца, защото могат да предизвикат сериозно нараняване.
7. Уредът не е предназначен за използване от лица на възраст под 8 години, с намалени физически сензорни или ментални възможности или нямащи необходимия опит и познания, освен когато са под надзор или следват инструкциите за безопасно използване на уреда и рисковете, съпътстващи подобно използване. НЕ позволявайте на деца да си играят с уреда. Почистване и поддръжка от потребител не трябва да се извършва от деца без надзор.
8. Всички ремонти, профилактика и включване във водопроводната и електрическата мрежа трябва да се извършват от квалифицирани техници и с използване само на оригинални резервни части. Неспазването на горните инструкции може да наруши безопасността на уреда и в такъв случай производителят не носи никаква отговорност за последствията.
9. Температурата на топлата вода се регулира с термостат, който действа и като устройство за предпазване от опасно прегряване.
10. Електрическото свързване трябва да се извърши както е указано в това ръководство.
11. Ако уредът е снабден със захранващ кабел, той може да бъде сменен само от упълномощен сервизен център или професионален техник.
12. Когато уредът не се използва или се намира в зона с отрицателни температури, погрижете се да източите водата от него.
13. Не оставяйте горими материали в досег или близост с уреда.

Символ	Значение
⚠	Неспазването на това предупреждение може да доведе до нараняване, които при определени обстоятелства може да бъде фатално
△	Неспазването на това предупреждение може да доведе до повреда на имущество или растения или нараняване на хора и животни
❗	Съблюдавайте общите и специалните инструкции за безопасност на продукта.

ОБЩИ СТАНДАРТИ ЗА БЕЗОПАСНОСТ

№	Предупреждение	Риск	Символ
1.	Не отваряйте уреда и не го изваждайте от инсталацията му	Опасност от удар с електрически ток поради електрическо оборудване под напрежение. Нараняване на лица – изгаряния, предизвикани от горещи компоненти и рани, предизвикани от остри ръбове	⚠
2.	Не пускайте и не спирайте уреда с поставяне и изваждане на щепсела от контакта	Опасност от удар с електрически ток поради повреда в захранващия кабел, щепсела или контакта	⚠
3.	Внимавайте да не повредите захранващия кабел	Опасност от удар с електрически ток поради оголени проводници под напрежение	⚠
4.	Не поставяйте предмети върху уреда	Нараняване на лица поради падане на предмети от уреда в резултат на вибрации	⚠
		Повреда на уреда или друго имущество поради падане на предмети от уреда в резултат на вибрации	△
5.	Не стъпвайте върху уреда	Нараняване на лица поради падане от уреда	⚠
		Повреда на уреда или друго имущество поради отделяне на уреда от основата му	△
6.	Не почиствайте уреда, без преди това да го изключите и да извадите щепсела му от контакта или да изключите ключа към контакта.	Опасност от удар с електрически ток поради електрическо оборудване под напрежение	⚠
7.	Монтирайте уреда към здрава стена, която не е обект на вибрации	Опасност от падане на уреда от стената поради срутване или от шум в работата	⚠
8.	Направете електрическото свързване с кабели с достатъчно голямо напречно сечение	Опасност от пожар поради прегряване или недостатъчен размер на електрическите проводници	⚠
9.	След работа върху уреда възстановете всички функции за безопасност и управление и се уверете, че работят, преди да го пуснете отново	Повреда или блокиране на уреда поради неправилно управление	⚠
10.	Източете водата от всички компоненти, съдържащи топла вода, с крановете за оттичане, преди да боравите с тях	Опасност от изгаряния	⚠
11.	Отстранете накипа в системата, както е указано в „листа за безопасност“ на продуктите; когато правите това, проветрявайте помещението, носете защитни дрехи, погрижете се да не смесвате продуктите и защитете самия уред и всички съседни на него предмети	Наранявания на лица поради контакт с кожата и очите с добавяне, вдишване или поглъщане на вредни химикали	⚠
		Повреда на уреда и съседните му предмети поради корозия, предизвикана от киселина	△
12.	Не използвайте за почистване на уреда инсектициди, разредители или агресивни почистващи препарати	Повреда на пластмасовите и боядисаните части и възли	△

ТЕХНИЧЕСКИ ХАРАКТЕРИСТИКИ

За техническите спецификации вижте табелката с данни на уреда (намира се на дясната страна на водонагревателя).

ИНФОРМАЦИЯ ЗА ПРОДУКТА						
Мощност	3.5 kW	4 kW	5 kW	5,5 kW	7 kW	7.7 kW
Напрежение	220-240	220-240	220-240	220-240	220-240	220-240
Фази	Еднофазно	Еднофазно	Еднофазно	Еднофазно	Еднофазно	Еднофазно
Инсталиране	Над мивка					
Конструкция	Отворен изход					
Модел	Вж. табелката с данни					
Честота	50/60 Hz	50/60 Hz	50/60 Hz	50/60 Hz	50/60 Hz	50/60 Hz
Ток (A)	15,9	18,2	22,7	25	31,8	35
Водна защита	IP25					
Тръбно съединение	1/2" BSP					
Минимално налягане на водата	0,3 bar	0,2 bar	0,2 bar	0,2 bar	0,3 bar	0,3 bar
Qelec (kWh)		2.119			2.224	
Профил на зареждане		XXS			XS	
Lwa (dB)		15dB				
’Hwh		40%			38%	
Номинален обем (литра)	400 cm^3	400 cm^3	400 cm^3	400 cm^3	400 cm^3	400 cm^3
Тегло	1,350 g	1,350 g	1,350 g	1,350 g	1,350 g	1,350 g
Размери	183x290x108 mm					

Данните за потребление на електроенергия в таблицата и другата информация, дадена в Картата с данни на продукта (Приложение A в това ръководство), са определени в съответствие с Директиви 812/2013 и 814/2013 на ЕС.

Продукти без етикет и карта с данни за водонагреватели и соларни устройства, посочени в Регламент 812/2013, не се допускат за използване в такива възли.

При продуктите, оборудвани с копче за регулиране, термостатът е в положение <готов за работа продукт>, посочено в Картата с данни (Приложение A), в съответствие с което производителят е обявил съответния енергиен клас.

Продуктът трябва да бъде свързван само към захранване със съответстващ импеданс на системата не повече от 0,237 ома.

Електроснабдителната компания може да налага ограничения за свързването при използването на оборудване, ако действителният съответен импеданс на системата в точката на свързване към помещенията на потребителя превишава 0,237 ома.

Този уред съответства на международните стандарти за безопасността на електрически уреди IEC 60335-1 и IEC 60335-2-35. Когато върху уреда има CE маркировка, това свидетелства, че той отговаря на следните Директиви на ЕС, по които той удовлетворява основните изисквания:

- Директива за ниско напрежение – LVD: EN 60335-1, EN 60335-2-35, EN 60529, EN 62233, EN 50106.

- Електромагнитна съвместимост – EMC: EN 55014-1, EN 55014-2, EN 61000-3-2, EN 61000-3-3, EN 61000-3-11 и EN 61000-3-12.

- Продукти, свързани с енергопотребление – ERP: Eu812, Eu814, EN50193-1-2013

Инструкции за инсталиране:

ГАРАНЦИЯТА Е ВАЛИДНА ПРИ ПРАВИЛНО ИНСТАЛИРАНЕ.

Проточният водонагревател е нов уред, създаден за подаване на топла вода незабавно, което води и до икономия на енергия. Когато е включен ключът за налягане, нагревателният елемент затопля протичащата вода.

Обща информация

1. Уредът трябва да се инсталира и пусне в действие от квалифициран техник в съответствие с установената нормативна уредба за електрооборудване, здравеопазване и безопасност.
2. Препоръчва се в електрическата верига да има включено устройство за остатъчен ток (ELCB).
3. Инсталирането на водопровода трябва да се извърши преди инсталирането на водонагревателя и трябва да бъде проверено за липса на течове на вода.
4. Този уред изисква налягане на водата минимум 0,2 bar. Уредът трябва да се инсталира хоризонтално, като подаването на вода става от лявата страна.
5. ПРЕДУПРЕЖДЕНИЕ! Трябва да използвате само включените в комплекта принадлежности за изходната тръба за водата. Кранът на изходната тръба на водата трябва винаги да остава отворен, тъй като принципът на работа се основава на отворен изходен кран на водата
6. Забранява се използването на уреда от малки деца или физически немощни лица без надзор. Забранява се на малки деца да играят с уреда.

Инсталиране на устройство за мивка и душ 3 kW – 9.5 kW

1. Устройството за душ трябва да се инсталира на стената.
2. Свалете капака, за да свържете електрическия кабел към клемореда вътре в устройството (развинтете 4-те винта).
3. Устройството трябва да има отделен кабел в електрическото табло (вж. табл. 2)
4. За двуфазно устройство до 9,5 kW препоръчваният електрически кабел е 5 x 4,0 mm^2
5. Устройство за 110 V / 5 kW трябва да бъде свързано към отделен предпазител 40 A и захранващ кабел 3 x 6 mm^2.
6. Свържете уреда към водопровода и веднага след това проверете да няма течове. Използвайте включените в комплекта гъвкави връзки – не използвайте стари.
7. След като свържете входната тръба за вода, свържете електрическия кабел към съответните клеми. Уредът трябва да бъде заземен, като заземителният кабел (показан със съответна буква на чертежа) се свързва към клемата, означена със символа ⏚.

ПРЕДУПРЕЖДЕНИЕ! Уредът трябва да бъде заземен

8. Устройството трябва да бъде свързано с електрозахранването с двуполюсен превключвател (за еднофазно устройство) и с многополюсен превключвател (в случай с многофазно устройство).
9. Преди извършването на каквито и да било операции, изключете уреда от електрическата мрежа чрез външния ключ, а след завършване свържете енергозахранването към уреда.
10. Свържете електрическия кабел с предназначената за това клема.
11. Върнете на място капака (4 винта)

Неправилно инсталиране

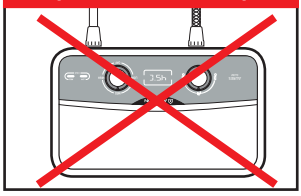

Правилно инсталиране

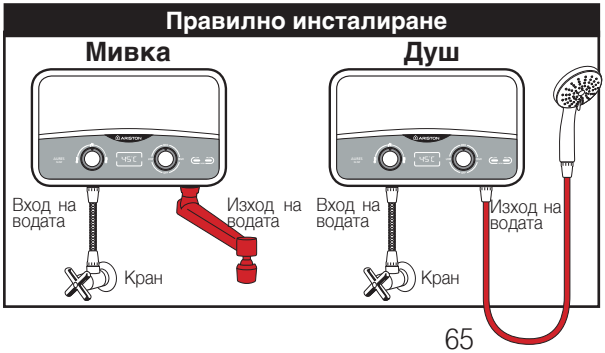

Опасност!!!
Неправилно инсталиране

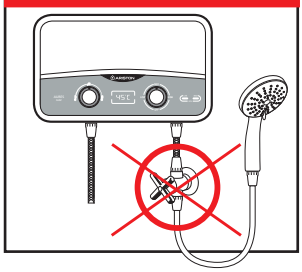

AURES SLIM

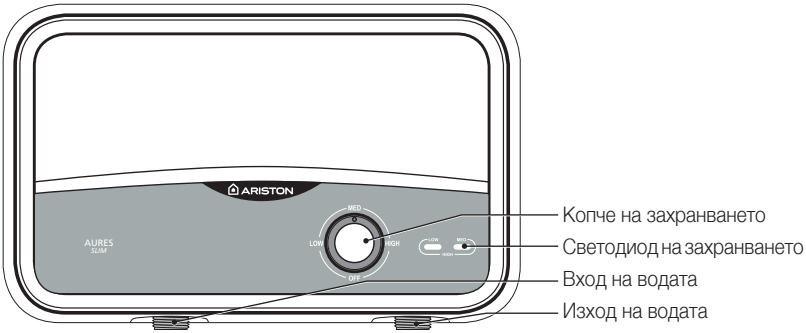

AURES SLIM FLOW

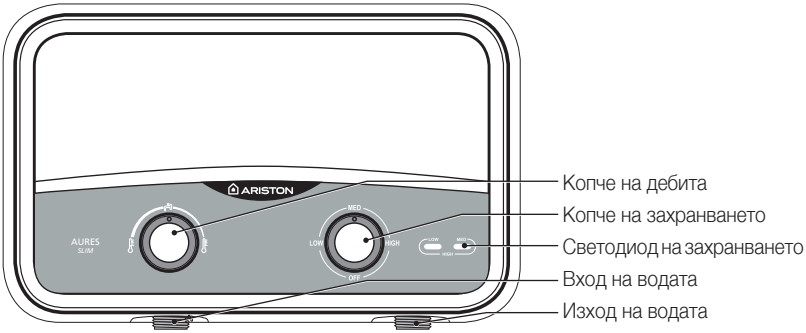

AURES SLIM DISPLAY

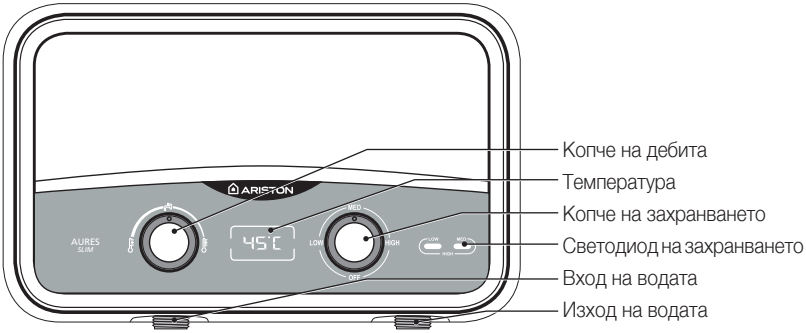

За ефективно използване

1. Завъртете крана на водата (преди входната тръба) бавно, докато лампичките на уреда светнат. След 15-20 секунди топлата вода започва да тече. За да направите водата по-студена, завъртете крана, за да усилите потока на водата, докато не получите желаната температура на водата. За да направите водата по-топла, завъртете крана, за да намалите потока на водата.
2. Настройка на нагряването:

   OFF (ИЗКЛ.) – електрозахранването е изключено

   Low (Ниско) – включен е само първият нагревателен елемент (свети лявата лампичка)

   Med (Средно) – включен е само вторият нагревателен елемент (свети дясната лампичка)

   High (Високо) – включени са първият и вторият нагревателни елементи (светят и двете лампички)
3. При модела AURES SLIM FLOW потребителят може да регулира температурата с избор от копчето за захранването и да регулира дебита на водата с копчето за дебита. Копчето за дебита на водата позволява регулиране на потока на водата до достигане на желаната температура на водата. При завъртане наляво на копчето на дебита на водата, дебитът намалява, а температурата се повишава. При завъртане надясно на копчето на дебита на водата, дебитът се увеличава, а температурата се понижава. При AURES SLIM DISPLAY, в допълнение към възможностите при AURES SLIM FLOW, потребителят ще вижда температурата на изходящата вода визуализирана.
4. Аераторът на струята трябва да се почиства периодично, като се развинти от главата на душа и се почисти обстойно. (Фиг.2, Фиг.4)
5. За да постигнете максимална ефективност на уреда, може да хванете здраво главата на душа и да я завъртите в едната или другата посока за увеличаване или намаляване на дебита – 3 позиции (Фиг. 3).

   При устройство за мивка – поставяйте отворен пръстен през лятото и затворен пръстен през зимата (вътрешният пръстен трябва да остане винаги отворен) (Фиг. 4).
6. Устройството се включва автоматично, когато се отвори кранът на водата, и спира, когато се затвори кранът на водата.

Почиствайте периодично

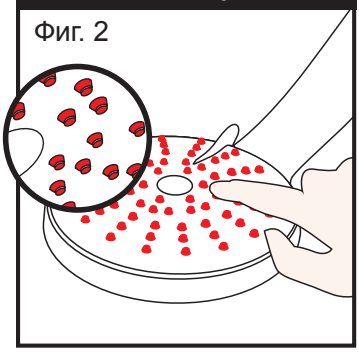

3 положения на пръскане

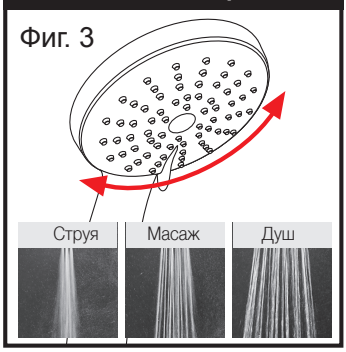

Мивка

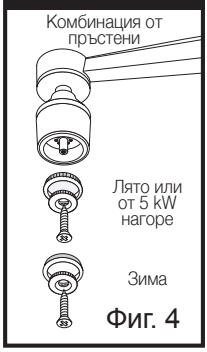

Този продукт съответства на Директива WEEE 2012/19/EU.

Символът на задраскан кош за отпадъци върху уреда показва, че след завършване на експлоатацията на уреда той трябва да се изхвърли не с нормалните домакински отпадъци, а в специализиран център за изхвърляне на електрически и електронни уреди или да се върне на продавача, когато бъде закупен нов продукт за смяна на стария.

Потребителят носи отговорност за изхвърлянето на продукта след завършване на експлоатацията на уреда в специализиран център за изхвърляне на отпадъци.

Центърът за изхвърляне на отпадъци (който ефективно разглобява и рециклира уреда, като използва специални процеси на обработка и рециклиране) помага за опасване на околната среда чрез рециклиране на материалите, от които е изработен продуктът.

За допълнителна информация за системите за изхвърляне на отпадъци посетете местния център за изхвърляне на отпадъци или магазина, в който е закупен уредът.

Размери на продукта

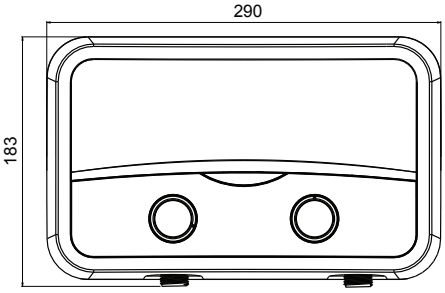

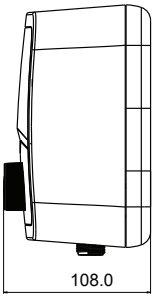

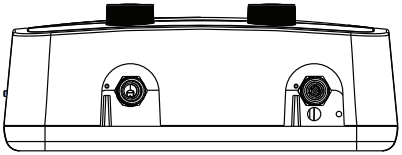

ИНСТАЛИРАНЕ

До 6 kW (еднофазен)

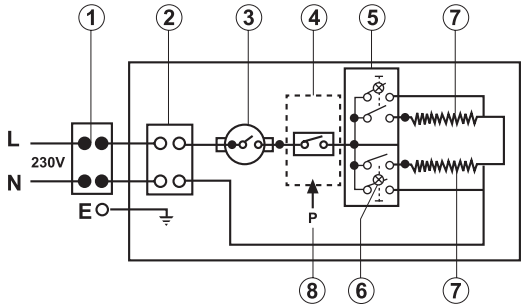

7 kW до 9,5 kW (еднофазен)

Също и за 127 V до 5 kW

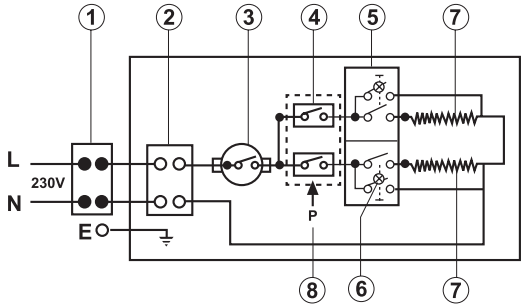

5,5 kW до 9,5 kW (двуфазен)

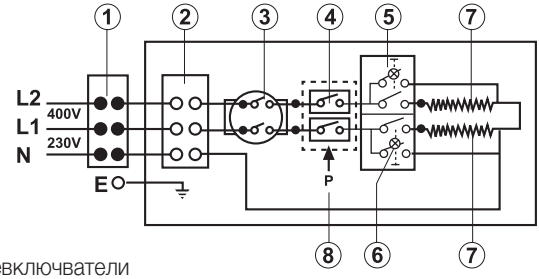

1. Многополюсен превключвател
2. Клеморед
3. Термостат
4. Микропревключвател
5. Превключватели
6. Светодиодна лампичка
7. Нагревателни елементи
8. Превключвател на налягане

Размери на устройството Височина 183 mm Ширина 290 mm Дълбочина 108 mm

Табл. 2

Мощност	kW при натоварване			Настройка на нагряването	Препоръчван размер на кабела	Препоръчван ток на предпазителя
	220 V	230 V	240 V			
3,5 kW	3,5	3,8	4,1	1,5+2,0 kW	2,5/4 mm^2	20 A
4,0 kW	4,0	4,3	4,7	1,0+3,0 kW	2,5/4 mm^2	20 A
5,0 kW	5,0	5,5	6,0	2,0+3,0 kW	4/6 mm^2	25 A
5,5 kW	5,5	6,0	6,5	2,2+3,3 kW	4/6 mm^2	25-32 A
7,0 kW	7,0	7,6	8,3	3,0+4,0 kW	6/10 mm^2	40 A
7,7 kW	7,7	8,4	9,1	3,0+4,0 kW	6/10 mm^2	40 A

• Работно налягане на водата 0,2-8 bar (3-116 psi) • Ключ на захранването за работно налягане на водата • Стандартна входна връзка под налягане Ø1/2" • Вход на кабела горе вляво и вдясно • Вход на водата долу вляво

Стъпки за затваряне на капака

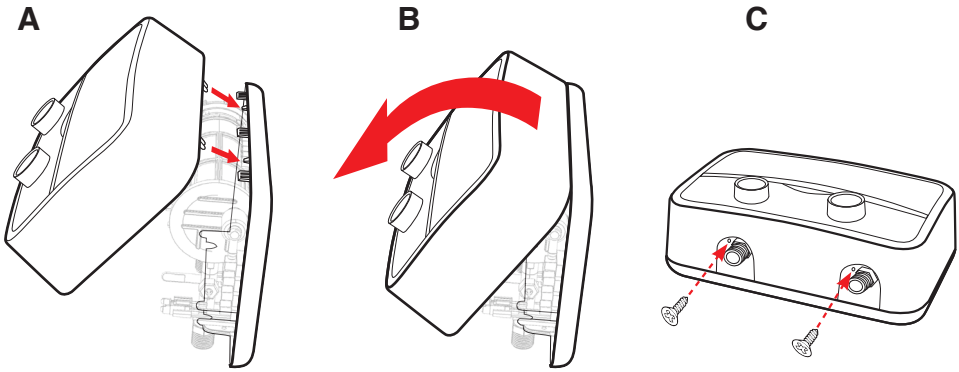

Отстраняване на неизправности

СИМПТОМ	ВЪЗМОЖНА ПРИЧИНА	РЕШЕНИЕ
Водата не е достатъчно гореща	През нагревателя протича твърде много вода Понижение на околната температура Налягане на водата под 100 kPa Електрическа неизправност	Намалете дебита на водата посредством изходния кран. Превключете на по-висока настройка на температурата. Проверете дали спирателният кран на водопровода е отворен докрай и дали няма други пречки във водопроводните тръби. Обърнете се към квалифициран електротехник за проверка на нагревателя или се обърнете към своя оторизиран дистрибутор.
Водата е твърде гореща	През нагревателя не протича достатъчно вода Повишаване на околната температура	Увеличете дебита чрез изходния кран Превключете на по-ниско положение на температурата
Нагревателят се изключва по време на използване	Прекъсване на електрозахранването Включване на изпарителния детектор на светоразсейване, възможна утечка към земя	Проверете постъпващото електрозахранване, електрическото табло, превключвателите и захранващите кабели. Проверете за утечка към земя и включете и изключете изпарителния детектор на светоразсейване. Ако проблемът продължава, обадете се на местния оторизиран дистрибутор за указания.
Водата престава да тече	Запушване в пръскащата глава, усукан или запушен гъвкавата тръба на душа. Няма подаване на вода.	Почистете или заменете пръскащата глава, проверете дали водата преминава свободно през гъвкавата тръба. Сменете я, ако е необходимо. Проверете подаването на вода, положението на спирателния кран и дали няма запушване.
Температурата на водата се променя от топла на студена по време на употреба	Налягането на водата е паднало под минималното ниво.	Повишете подаването на топла вода,
Няма топла вода и при отворен докрай кран на топлата вода	Няма електрозахранване Не е достигнат дебитът на активиране, необходим за включване на нагревателния елемент.	Проверете електрическия прекъсвач и проверете напрежението в разпределителното табло. Почистете ситото на филтъра • Изключете прекъсвача • Отворете клапана на топлата вода, за да освободите налягането от устройството. • Включете прекъсвача

GENEL GÜVENLİK TALİMATLARI
DİKKAT!

1. Bu kılavuz ürünün ayrılmaz bir parçasıdır. Kılavuzu cihazla birlikte özenle saklayın ve sahibinin değişmesi durumunda bir sonraki kullanıcıya/sahibine verin.
2. Bu kılavuzdaki talimat ve uyarıları dikkatle okuyun. Bunlar güvenli tesisat, kullanım ve bakımla ilgili önemli bilgiler içerir.
3. Cihaz, yetkili bir teknisyen tarafından yerel mevzuat, sağlık ve güvenlik yönetmeliklerine uygun olarak takılmalı ve devreye alınmalıdır. Terminal bloğunu açmadan önce tüm güç devrelerini kapatmak gerekir.
4. Bu cihazı belirtilen kullanımından başka şekilde KULLANMAYIN. Üretici, uygun olmayan veya yanlış kullanımdan ya da bu kılavuzda sağlanan talimatlara uyulmamasından kaynaklanan hasardan sorumlu değildir.
5. Yanlış tesisat maddi hasara, kişi ve hayvanların yaralanmasına yol açabilir. Üretici bu sonuçlardan sorumlu değildir.
6. Ambalaj malzemelerini (zımba telleri, plastik poşetler, genleşmiş polistiren vb.) çocukların erişebileceği yerlerde BIRAKMAYIN. Bunlar, ciddi yaralanmaya neden olabilir.
7. Cihaz, gözetim altında veya güvenli kullanım talimatlarına uygun ve bu kullanımın tehlikelerine karşı refakatçi eşliğinde olmadıkça 8 yaşından küçük, fiziksel, duyusal ya da zihinsel yetileri kısıtlı olan veya gerekli deneyim ve bilgiye sahip olmayan kişiler tarafından kullanılacağı düşünülerek tasarlanmamıştır. Çocukların cihazla oynamasına izin VERMEYİN. Kullanıcının temizleme ve bakım işlemleri gözetimsiz çocuklar tarafından yapılamaz.
8. Tüm onarım, bakım, tesisat ve elektrik bağlantısı işlemleri, yalnızca orijinal yedek parça kullanarak yetkili teknisyenler tarafından yapılmalıdır. Yukarıdaki talimatlara uyulmaması, cihazın güvenliğini riske atabilir ve doğacak sonuçlardan üretici sorumlu tutulamaz.
9. Sıcak su sıcaklığı, tehlikeli aşırı ısınmayı önlemek için güvenlik cihazı işlevi de gören bir termostat tarafından ayarlanır.
10. Elektrik bağlantısı, bu kılavuzda belirtildiği şekilde yapılmalıdır.
11. Cihazın güç kablosu varsa, bu kablo yalnızca yetkili servis merkezi veya profesyonel bir teknisyen tarafından değiştirilebilir.
12. Kullanım dışı veya sıfır derecenin altında sıcaklıklara maruz bir alanda olduğunda cihazın mutlaka suyunu boşaltın.
13. Yanıcı maddeleri cihaza temas edecek şekilde veya cihazın yakınında bırakmayın.

Sembol	Anlamı
⚠	Bu uyarıya uyulmaması, bazı durumlarda ölüme bile neden olabilen yaralanmaya yol açabilir.
△	Bu uyarıya uyulmaması eşya, bitki ve hayvanların da zarar görmesine veya yaralanmasına neden olabilir.
❗	Ürünün genel ve özel güvenlik talimatlarına uyun.

GENEL GÜVENLİK STANDARTLARI

Ref.	Uyarı	Risk	Sembol
1.	Cihazı açmayın veya tesisatından çıkarmayın	Elektrik akımı taşıyan ekipman bulunması nedeniyle elektrik çarpması riski. Kişisel yaralanma; bileşenlerin neden olduğu aşırı ısınma yanıkları ve keskin uçlardan yaralanma	⚠
2.	Cihazı güç kablosunu takarak/çıkararak çalıştırmayın veya durdurmayın	Güç kablosu, fişi veya prizindeki hasardan kaynaklanan elektrik çarpması riski	⚠
3.	Güç kablosuna hasar vermeyin	Açık elektrik tellerinden kaynaklanan elektrik çarpması riski	⚠
4.	Cihazın üzerinde nesne bırakmayın	Titreşim sonucunda cihazdan aşağı düşen nesnelerden kaynaklanan kişisel yaralanma	⚠
		Titreşim sonucunda cihazdan aşağı düşen nesneler nedeniyle cihazın veya diğer eşyaların hasar görmesi	△
5.	Cihazın üzerine tırmanmayın	Cihazdan düşme nedeniyle kişisel yaralanma	⚠
		Cihazın montaj parçasından ayrılması nedeniyle cihazın veya diğer eşyaların hasar görmesi	△
6.	Cihazı kapatmadan, fişini çekmeden veya güç anahtarını kapalı konuma getirmeden temizlemeyin	Elektrik akımı taşıyan ekipman bulunması nedeniyle elektrik çarpması riski	⚠
7.	Cihazı titreşim olmayan sert bir duvara takın	Yapısal çökme nedeniyle cihazın duvardan düşme tehlikesi veya gürültülü çalışma	⚠
8.	Elektrik bağlantısını uygun kesite sahip kablolarla yapın	Küçük boy elektrik kablolarının aşırı ısınması nedeniyle yangın tehlikesi	⚠
9.	Cihazın üzerinde çalıştıktan sonra tüm güvenlik ve kontrol işlevlerini eski haline getirin ve cihazı tekrar hizmete almadan önce çalışıp çalışmadıklarını kontrol edin	Uygun olmayan kontrol nedeniyle cihazın hasar görmesi veya tıkanması	⚠
10.	Sıcak su içeren tüm bileşenleri, kullanmadan önce tahliye musluklarını kullanarak boşaltın	Yanık tehlikesi	⚠
11.	Ürünün “güvenlik veri sayfası”nda belirtildiği gibi, sistemin kirecini temizleyin. Bunu yaparken odayı havalandırın, güvenlik giysisi giyin, ürünleri karıştırmadığınızdan emin olun, cihazı ve bitişiğindeki nesneleri koruyun	Zararlı kimyasalların cilde ve gözlere temas etmesi, bu kimyasalları soluma veya yutma nedeniyle kişisel yaralanma	⚠
		Asit korozyonu nedeniyle cihazın veya bitişik nesnelerin hasar görmesi	△
12.	Cihazı temizlemek için böcek ilacı, solvent veya aşındırıcı deterjanlar kullanmayın	Plastik ve boyalı parça ve tertibatların hasar görmesi	△

TEKNİK ÖZELLİKLER

Teknik özellikler için isim levhasına bakın (isim levhası, su ısıtıcının sağ tarafında bulunur).

ÜRÜN BİLGİLERİ						
Güç	3.5 kW	4 kW	5 kW	5,5 KW	7 kW	7.7 kW
Voltaj	220-240	220-240	220-240	220-240	220-240	220-240
Fazlar	Tek	Tek	Tek	Tek	Tek	Tek
Tesisat	Lavabo üzerine					
Yapı	Açık Çıkış					
Model	İsim plakasına bakın					
Frekans	50/60 hz	50/60 hz	50/60 hz	50/60 hz	50/60 hz	50/60 hz
Amper	15,9	18,2	22,7	25	31,8	35
Su Koruma	IP25					
Boru Bağlantısı	1/2" BSP					
Minimum Su Basıncı	0,3 bar	0,2 bar	0,2 bar	0,2 bar	0,3 bar	0,3 bar
Qelec (kwh)		2.119			2.224	
Yükleme Profili		XXS			XS	
Lwa (db)		15db				
’Hwh		40%			38%	
Tanımlı Hacim (lt)	400 cc	400 cc	400 cc	400 cc	400 cc	400 cc
Ağırlık	1350 gr	1350 gr	1350 gr	1350 gr	1350 gr	1350 gr
Boyutlar	183x290x108 mm					

Tablodaki güç tüketimi verileri ve Ürün Veri Sayfasındaki diğer bilgiler (bu kılavuzdaki Ek A), EU Direktifi 812/2013 ve 814/2013 ile ilişkili olarak tanımlanmıştır.

Su ısıtıcıları ve güneş cihazları için yönetmelik 812/2013’te şart koşulan etiketi ve veri sayfası olmayan ürünler, bu tür tertibatlarda kullanılmaz.

Regülatör düğmesi bulunan ürünlerde termostat, Veri Sayfası’nda (Ek A) belirtilen <kullanıma hazır ayar konumundadır. Bu ayara göre, ilgili enerji sınıfı üretici tarafından beyan edilmiştir.

Ürün yalnızca ilgili sistem empedansı 0,237 ohm değerinden fazla olmayan bir kaynağa bağlanmalıdır.

Kullanıcının tesisindeki arabirim noktasında gerçek ilgili sistem empedansı 0,237 ohm değerini aşıyorsa tedarik yetkilisi tarafından ekipmanın kullanımına bağlantı kısıtlaması getirilebilir.

Bu cihaz, IEC 60335-1 ve IEC 60335-2-35 uluslararası elektrik güvenliği standartlarına uygundur. Cihazlarda CE işareti bulunması, cihazın aşağıdaki EC Direktiflerine uygunluğunu ve bu direktiflerin temel gerekliliklerini karşıladığını onaylar:

- LVD Alçak Gerilim Direktifi: EN 60335-1, EN 60335-2-35, EN 60529, EN 62233, EN 50106.

- EMC Elektromanyetik Uyumluluk: EN 55014-1, EN 55014-2, EN 61000-3-2, EN 61000-3-3, EN 61000-3-11 ve EN 61000-3-12.

- ERP Enerji İlişkili Ürünler: Eu812, Eu814, EN50193-1-2013

Tesisat Talimatları:
GARANTİ DOĞRU TESİSATA TABİDİR.

Anında su ısıtıcısı, hemen sıcak su sağlarken enerjiyi koruyacak şekilde tasarlanan yeni bir cihazdır. Basınç anahtarı açık olduğunda, ısıtma elemanı akan suyu ısıtır.

Genel bilgiler

1. Cihaz yetkili bir teknisyen tarafından belirlenen mevzuata, yerel sağlık ve güvenlik yönetmeliklerine uygun bir şekilde takılmalı ve devreye alınmalıdır.
2. Devreye artık akım cihazı (ELCB) dahil edilmesi önerilir.
3. Su boru hattının tesisatı, ısıtıcının kurulumundan önce tamamlanmalı ve su sızıntısı olmayacak şekilde kontrol edilmelidir.
4. Bu cihaz, minimum 0,2 bar su basıncı gerektirir. Cihaz, yatay olarak ve su kaynağı sol taraftan gelecek şekilde takılmalıdır.
5. UYARI! Yalnızca sağlanan çıkış aksesuarlarını kullanmanız gerekir. Çalışma prensibi açık su çıkışını temel aldığından, su çıkışı her zaman açık bırakılmalıdır.
6. Gözetim olmadan cihazın küçük çocuklar veya aciz kişiler tarafından kullanılması yasaktır. Küçük çocukların üniteyle oynaması yasaktır.

3 kW - 9,5 kW lavabo ve duş ünitesinin tesisatı

1. Duş ünitesi duvara takılmalıdır.
2. Elektrik kablosunu ünitenin iç kısmındaki terminal bloğuna bağlamak için kapağı çıkarın (4 vidayı sökün)
3. Ünitenin anahtarlama panelinde ayrı bir elektrik kablosu olmalıdır (tablo 2'ye bakın)
4. 9,5 kW'a kadar 2 Fazlı ünite için önerilen elektrik kablosu: 5 x 4 mm^2
5. 110 V/5 kW cihazlar, ayrı bir 40 A sigortaya ve 3X6 mm^2 besleme kablosuna bağlanmalıdır.
6. Cihazı su ağına bağlayın ve ünite bağlanır bağlanmaz sızıntı olup olmadığını kontrol edin. Cihazla birlikte sağlanan hortumları kullanın, eski hortumları tekrar kullanmayın
7. Su girişini üniteye bağladıktan sonra, elektrik kablosunu belirtilen terminal bloklarına bağlayın. Cihaz topraklanmalıdır. Topraklama kablosu (çizimde bir harfle gösterin) ⏚ simgesiyle işaretli terminale sabitlenir.

UYARI! Cihaz topraklanmalıdır

8. Ünite, elektrik kaynağına 2 kutuplu bir anahtarla (tek fazlı ünite için) ve çok kutuplu anahtara (çok fazlı ünite durumunda) bağlanmalıdır
9. Herhangi bir işlem gerçekleştirmeden önce, harici anahtarı kullanarak cihazın elektrik hatlarıyla bağlantısını kesip gücü cihaza kabloya bağlayın.
10. Elektrik kablosunu belirtilen kelepçeyle bağlayın.
11. Kapağı tekrar takın (4 vida)

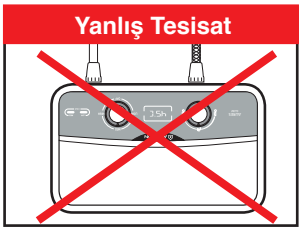

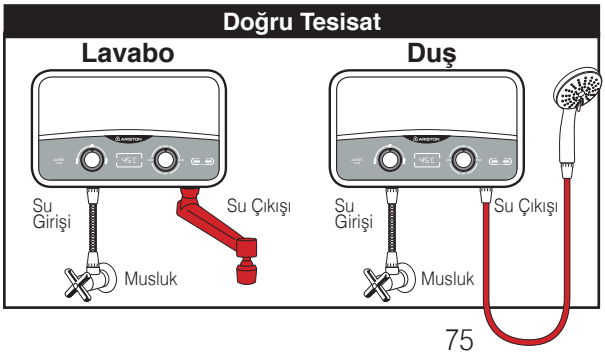

AURES SLIM

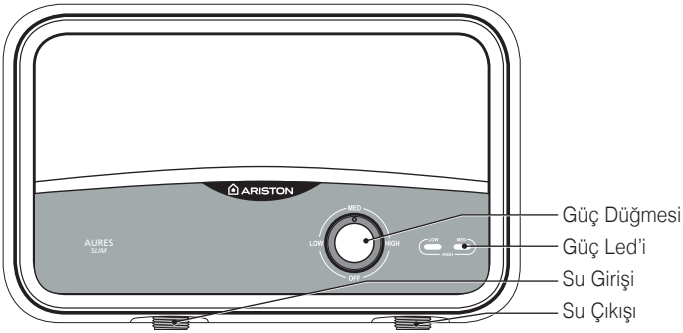

AURES SLIM FLOW

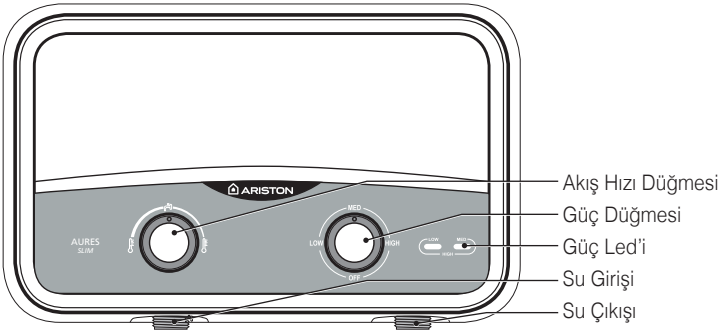

AURES SLIM DISPLAY

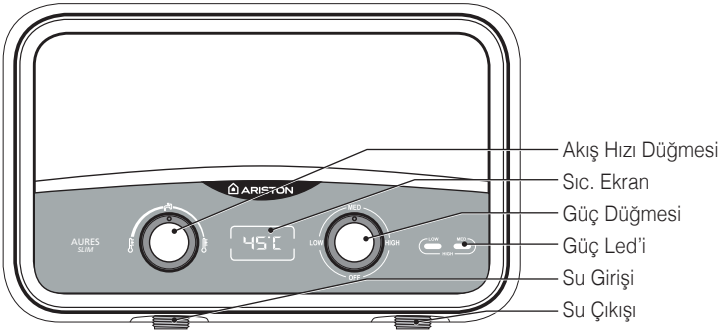

Etkin kullanım için

1. Su musluğunu (giriş borusundan önce), cihazdaki lambalar yanana kadar yavaşça çevirin. Sıcak suyun akmaya başlaması için 15-20 saniye bekleyin. Daha soğuk su için istenen su sıcaklığını elde edene kadar suyun içeri akışını kademeli olarak artıran musluğu çevirin. Daha sıcak su için suyun içeri akışını artıran musluğu çevirin.
2. Isıtma ayarı:
   OFF (KAPALI) - Güç kapalıdır
   Low (Düşük) - Yalnızca 1. ısıtma elemanı açılır (sol ışık yanar)
   Med (Orta)- Yalnızca 2. ısıtma elemanı açılır (sağ ışık yanar)
   High (Yüksek) - 1. ve 2. ısıtma elemanı açılarak birlikte çalışır (her iki ışık yanar)
3. AURES SLIM FLOW modelinde, kullanıcı Isıtma düğmesini seçme ve su akışı düğmesiyle su akışını ayarlama yoluyla sıcaklığı yönetebilir. Su akışı düğmesi, istenen su sıcaklığına ulaşacak şekilde su akışını ayarlamayı sağlar. Su akışı düğmesi sola çevrildiğinde, su akışı azalır ve sıcaklık artar. Su akışı düğmesi sağa çevrildiğinde, su akışı artar ve sıcaklık azalır. AURES SLIM DISPLAY modelinde, AURES SLIM FLOW modeline ek olarak, kullanıcı üründe çıkış su sıcaklığını görüntüleyebilir
4. Püskürtme çıkışı, vidalarını sökerek duş başlığından çıkarılıp düzenli olarak iyice temizlenmelidir. (Şek.2, Şek.4)
5. Üniteden maksimum verim almak için lütfen duş başlığını tutup akışı artırmak veya azaltmak için her iki yöne döndürün - 3 konum (Şek.3).
   Lavabo ünitesi için - Yazın açık halkaları, kışın gizli halkaları takın (iç halka her zaman açık kalmalıdır) (Şek.4).
6. Ünite, su musluğunun açılmasıyla otomatik olarak çalışır ve su beslemesi kapatıldığında kapanır.

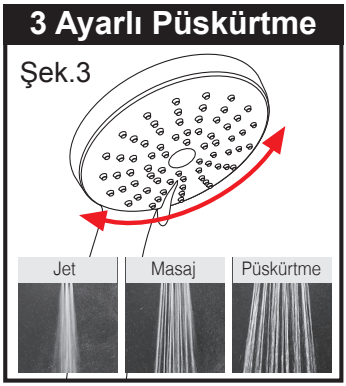

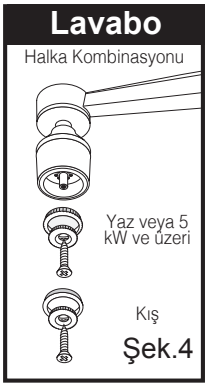

Bu ürün WEEE 2012/19/EU Direktifi ile uyumludur.

Cihaz üzerindeki çarpı işaretli çöp sepeti sembolü, ürünün kullanım ömrü sonunda normal evsel atıklardan ayrı olarak atılması gerektiğine, elektrikli ve elektronik cihazlara yönelik bir atık imha merkezinde atılması ya da yeni bir ürün alındığında perakendeciye iade edilmesi gerektiğine işaret eder.

Kullanıcı, ürünün kullanım ömrü sonunda uygun bir atık imha merkezinde atılmasından sorumludur.

Özel işleme ve geri dönüşüm proseslerini etkin bir şekilde kullanarak cihazı söken ve atan atık imha merkezleri ürünün yapıldığı malzemeyi geri dönüştürerek çevrenin korunmasına yardımcı olur.

Atık imha sistemleri hakkında daha fazla bilgi için, yerel atık bertaraf ofisinize veya ürünü satın aldığınız bayiye danışın.

Ürün boyutları

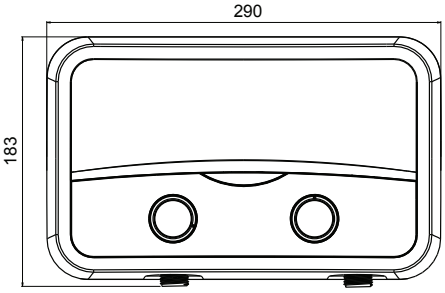

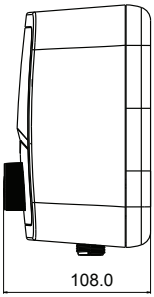

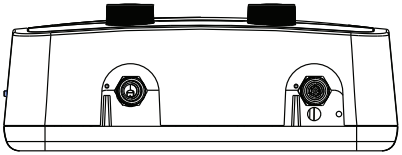

TESİSAT

6 kW'a kadar (Tek Fazlı)

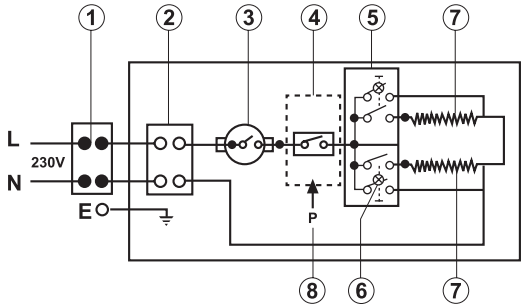

7 kW - 9,5 kW (Tek Fazlı)

Ayrıca 5 kW'a kadar 127 V için

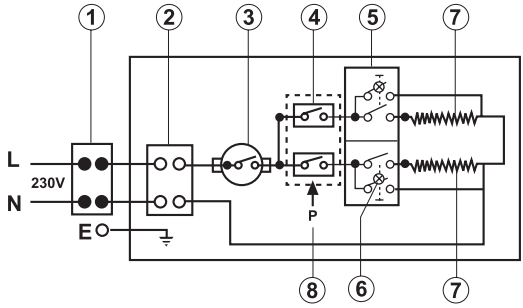

5,5 kW - 9,5 kW (İki Fazlı)

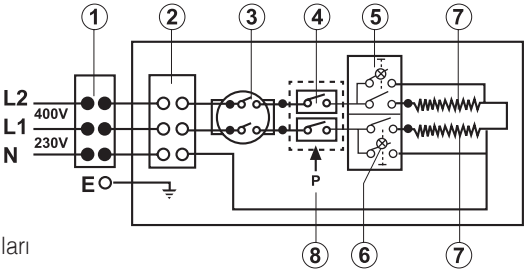

1. Çok kutuplu anahtar
2. Terminal bloğu
3. Termostat
4. Mikro anahtar
5. Anahtarlar
6. LED Işık
7. Isıtma elemanları
8. Basınç şalteri

Ünite Boyutları: Yükseklik 183 mm Genişlik 290 mm Derinlik 108 mm

Tablo 2

Güç	Yüklenen kW			Isıtma Ayarı	Önerilen Kablo Boyu	Önerilen Sigorta Değeri
	220 V	230 V	240 V			
3,5 kW	3,5	3,8	4,1	1,5+2 kW	2,5/4 mm²	20 amp
4 kW	4	4,3	4,7	1+3 kW	2,5/4 mm²	20 amp
5 kW	5	5,5	6	2+3 kW	4/6 mm²	25 amp
5,5 kW	5,5	6	6,5	2,2+3,3 kW	4/6 mm²	25-32 amp
7 kW	7	7,6	8,3	3+4 kW	6/10 mm²	40 amp
7,7 kW	7,7	8,4	9,1	3+4 kW	6/10 mm²	40 amp
• Çalışma su basıncı 0,2-8 BAR (3-116 psi) • Su basıncı çalışma gücü anahtarı • Standart 1/2"Ø tazyik giriş bağlantısı • Sol üst ve sağ kablo girişi • Sol alt su girişi						

Kapağı Kapatma Adımları

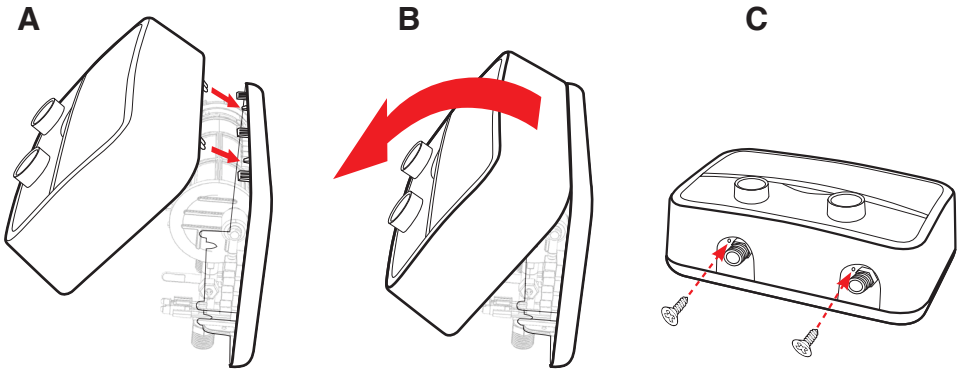

Sorun giderme

Belirti	OLASI NEDEN	ÇÖZÜM
Su yeterince sıcak değil	Isıtıcıdan çok fazla su akması Ortam sıcaklığının azalması 100 kPa değerinin altında Su Basıncı Elektrik Arızası	Çıkış musluğu aracılığıyla akış hızını azaltın. Daha yüksek sıcaklık ayarına geçin. Ana durdurma valfinin tam olarak açık olup olmadığını ve besleme hattında başka bir kısıtlama olup olmadığını kontrol edin. Isıtıcı ünitesinin yetkili bir elektrik teknisyeni tarafından kontrol edilmesini sağlayın veya yerel yetkili dağıtımcınıza başvurun.
Su çok sıcak	Isıtıcıdan yeterince Su akmaması Ortam sıcaklığının artması	Çıkış musluğu aracılığıyla akış hızını artırın Daha düşük sıcaklık ayarına geçin
Kullanım sırasında Isıtıcı kapanıyor	Şebeke elektrik beslemesinin kesilmesi ELSD hatası, olası toprak kaçağı	Gelen güç beslemesini, MCB'yi, anahtarları ve besleme kablolarını kontrol edin. Toprak kaçağı olup olmadığını kontrol edin ve ELSD'yi sıfırlayın Sorun devam ederse yardım için yerel yetkili dağıtımcınıza başvurun.
Su akışı kesiliyor	Püskürtme başlığının tıkanması, bükülmüş veya tıkanmış esnek duş hortumu. Su beslemesi yok.	Püskürtme başlığını temizleyin veya değiştirin, suyun hortumdan serbestçe geçip geçmediğini kontrol edin. Gerekirse değiştirin. Su beslemesini kontrol edin, durdurma valfi Açık mı? Tıkanıklık yok mu?
Su sıcaklığı kullanım sırasında sıcaktan soğuğa değişiyor	Su basıncının min. seviyenin altına düşmesi.	Sıcak su beslemesini artırın.
Sıcak su musluğu tamamen açık olduğu halde sıcak su yok	Elektrik gücü olmaması Isıtma elemanını açmak için gerekli etkinleştirme akış hızına ulaşılmaması.	Devre kesiciyi ve kablo bloğundaki gerilimi kontrol edin. Filtre eleğini temizleyin • Devre kesiciyi kapatın • Ünitedeki basıncı serbest bırakmak için sıcak vanasını açın. • Devre kesiciyi açın.

OPĆE SIGURNOSNE UPUTE
OPREZ!

1. Ovaj priručnik sastavni je dio proizvoda. Pažljivo ga čuvajte dok posjedujete uređaj te ga proslijedite idućem korisniku/vlasniku u slučaj promjene vlasništva.
2. Pažljivo pročitajte upute i upozorenja navedene u ovom priručniku. Sadrže važne informacije u pogledu sigurnog postavljanja, upotrebe i održavanja.
3. Uređaj mora postaviti i pustiti u rad kvalificirani tehničar u skladu s lokalnim zakonima te propisima o zaštiti zdravlja i sigurnosti. Svi strujni krugovi moraju biti isključeni prije otvaranja priključnog bloka.
4. Uređajem se NEMOJTE koristiti za bilo koju svrhu osim one za koju je namijenjen. Proizvođač ne snosi odgovornost za štete prouzročene neodgovarajućom ili neispravnom upotrebom ili nepridržavanjem uputa navedenih u ovom priručniku.
5. Neispravno postavljanje može prouzročiti oštećenja imovine te ozljede ljudi ili životinja. Proizvođač ne snosi odgovornost za te posljedice.
6. Ambalažu (spajalice, plastične vreće, ekspandirani polistiren itd.) NEMOJTE ostavljati unutar dosega djece – može uzrokovati teške ozljede.
7. Uređaj nije namijenjen da se njime koriste osobe mlađe od 8 godina, osobe umanjenih fizičkih, osjetilnih ili mentalnih sposobnosti ili osobe koje nemaju potrebno iskustvo ili koje nisu upoznate s uređajem, osim ako nisu pod nadzorom ili ako ne slijede upute o sigurnom rukovanju uređajem i opasnostima u vezi s takvom upotrebom. Djeci NEMOJTE dozvoliti da se igraju uređajem. Čišćenje i održavanje od strane korisnika ne smiju provoditi djeca koja nisu pod nadzorom.
8. Sve popravke, radnje održavanja i spajanja na vodovodne i električne instalacije moraju obavljati isključivo kvalificirani tehničari koristeći se originalnim zamjenskim dijelovima. Ako se ne pridržavate prethodno navedenih uputa, sigurnost uređaja može biti ugrožena, a proizvođač se oslobađa svake odgovornosti za posljedice.
9. Temperatura tople vode regulira se putem termostata koji također funkcionira kao sigurnosni uređaj kojim se sprečava opasno pregrijavanje.
10. Spajanje na električne instalacije mora biti provedeno na način naveden u ovom priručniku.
11. Ako je uređaj opremljen kabelom napajanja, kabel može zamijeniti isključivo ovlašteni servisni centar ili stručni tehničar.
12. Pobrinite se da ispraznite uređaj kada se ne upotrebljava ili ako se nalazi na području na kojem se temperatura spušta ispod nule.
13. Zapaljive materijale nemojte ostavljati u doticaju s uređajem ili u blizini uređaja.

Simbol	Značenje
⚠	Ako se ne pridržavate ovog upozorenja, može doći do ozljeda koje u određenim okolnostima mogu biti čak i smrtonosne.
△	Ako se ne pridržavate ovog upozorenja, može doći do oštećenja ili ozljeda, i to čak i imovine, biljaka i životinja.
❗	Slijedite opće i specifične sigurnosne upute za proizvod.

OPĆE SIGURNOSNE NORME

Br.	Upozorenje	Rizik	Simbol
1.	Uređaj nemojte otvarati niti ga uklanjati s mjesta postavljanja.	Opasnost od strujnog udara zbog prisutnosti električnih komponenti pod naponom. Opasnost od tjelesnih ozljeda – nastanak opeklina uslijed pregrijavanja uzrokovanih komponentama te nastanak rana uzrokovanih oštrim rubovima.	⚠
2.	Uređaj nemojte uključivati ili isključivati spajanjem ili odvajanjem utikača napajanja.	Opasnost od strujnog udara uslijed oštećenja kabela napajanja, utikača kabela ili utičnice.	⚠
3.	Nemojte oštetiti kabel napajanja.	Opasnost od strujnog udara uslijed neizoliranih žica pod naponom.	⚠
4.	Na uređaju nemojte ostavljati predmete.	Opasnost od tjelesnih ozljeda uslijed pada predmeta s uređaja zbog vibracija.	⚠
		Opasnost od oštećenja uređaja ili druge imovine uslijed pada predmeta s uređaja zbog vibracija.	△
5.	Nemojte se penjati na uređaj.	Opasnost od tjelesnih ozljeda uslijed pada s uređaja.	⚠
		Opasnost od oštećenja uređaja ili druge imovine uslijed odvajanja uređaja od držača.	△
6.	Uređaj nemojte čistiti ako ga prvo niste isključili, odvojili utikač napajanja ili postavili sklopku napajanja u isključeni položaj.	Opasnost od strujnog udara zbog prisutnosti električnih komponenti pod naponom.	⚠
7.	Uređaj postavite na puni zid na koji ne djeluju vibracije.	Opasnost od pada uređaja sa zida uslijed strukturalnog rušenja ili bučan rad.	⚠
8.	Za spajanje s električnim instalacijama koristite se kabelima odgovarajućeg presjeka.	Opasnost od požara uslijed pregrijavanja električnih žica premalih dimenzija.	⚠
9.	Sve sigurnosne i kontrolne funkcije vratiti u izvorno stanje nakon rada na uređaju te provjerite funkcioniraju li prije puštanja u rad.	Opasnost od oštećenja ili blokade uređaja uslijed neodgovarajuće kontrole.	⚠
10.	Isprazniti sve komponente koje sadrže toplu vodu koristeći se slavinama za pražnjenje prije nego što rukujete komponentama.	Opasnost od opeklina.	⚠
11.	Kamenac iz sustava uklanjajte kako je navedeno u „sigurnosnom listu” proizvoda. Tijekom uklanjanja prozračite prostoriju, nosite zaštitnu odjeću, pazite da ne miješate proizvode te zaštitite sam uređaj i sve predmete u blizini.	Opasnost od tjelesnih ozljeda uslijed doticaja kože i očiju s kemikalijama ili udisanja i gutanja štetnih kemikalija.	⚠
		Opasnost od oštećenja uređaja i predmeta u blizini zbog nagrizajućeg djelovanja kiselina.	△
12.	Za čišćenje uređaja nemojte se koristiti insekticidima, otapalima ili nagrizajućim deterdžentima.	Opasnost od oštećenja plastičnih ili obojanih dijelova ili sklopova.	△

TEHNIČKE KARAKTERISTIKE

Tehničke specifikacije potražite na tipskoj pločici (nalazi se na desnoj strani grijalice vode).

INFORMACIJE O PROIZVODU						
Snaga	3.5 kW	4 kW	5 kW	5,5 KW	7 kW	7 kW
Napon	220 – 240	220 – 240	220 – 240	220 – 240	220 – 240	220 – 240
Faze	mono	mono	mono	mono	mono	mono
Postavljanje	iznad umivaonika					
Izvedba	otvoreni izlaz					
Model	vidjeti tipsku pločicu					
Frekvencija	50/60 hz	50/60 hz	50/60 hz	50/60 hz	50/60 hz	50/60 hz
Amperi	15,9	18,2	22,7	25	31,8	35
Zaštita od vode	IP25					
Spoj cijevi	1/2" BSP					
Minimalni tlak vode	0,3 bara	0,2 bara	0,2 bara	0,2 bara	0,3 bara	0,3 bara
Qelec (kwh)		2.119			2.224	
Profil opterećenja		XXS			XS	
Lwa (db)		15db				
’Hwh		40%			38%	
Nazivni volumen (l)	400 cm^3	400 cm^3	400 cm^3	400 cm^3	400 cm^3	400 cm^3
Masa	1350 g	1350 g	1350 g	1350 g	1350 g	1350 g
Dimenzije	183 x 290 x 108 mm					

Podaci o potrošnji električne energije navedeni u tablici te ostale informacije navedene u Listu s podacima o proizvodu (prilog A ovom priručniku) definirani su u skladu s direktivama EU-a 812/2013 i 814/2013.

Proizvodi koji nemaju oznaku i list s podacima za grijalice vode i solarne uređaje, određene u propisu 812/2013, nisu namijenjeni za upotrebu u takvim sklopovima.

Termostat proizvoda opremljenih s gumbom regulatora postavljen je na postavku „spreman za upotrebu” naveden u Listu s podacima (prilog A), prema kojoj je proizvođač naveo odgovarajući energetski razred.

Proizvod se treba spojiti isključivo na napajanje s relevantnim otporom sustava koji ne iznosi više od 0,237 oma.

Ograničenja spajanja može nametnuti ovlašteno tijelo za napajanje u pogledu upotrebe opreme ako stvarni relevantni otpor u točki sučelja na lokaciji korisnika premašuje 0,237 oma.

Ovaj je uređaj u skladu s međunarodnim normama o sigurnosti električnih uređaja IEC 60335-1 i IEC 60335-2-35. Ako je navedena, oznakom CE uređaja potvrđuje se da je uređaj u skladu sa sljedećim direktivama Europske komisije, ispunjavajući njihove nužne zahtjeve:

- Direktiva o niskom naponu: EN 60335-1, EN 60335-2-35, EN 60529, EN 62233, EN 50106.

- Elektromagnetska kompatibilnost: EN 55014-1, EN 55014-2, EN 61000-3-2, EN 61000-3-3, EN 61000-3-11 i EN 61000-3-12.

- Proizvodi koji koriste energiju: Eu812, Eu814, EN50193-1-2013

Upute za postavljanje:
ISPRAVNO POSTAVLJANJE UVJET JE JAMSTVA.

Trenutna grijalica vode inovativan je uređaj osmišljen za trenutni dovod tople vode uz uštedu energije. Kada je tlačni prekidač uključen, grijaći element grije vodu koja teče.

Opće informacije

1. Uređaj mora postaviti i pustiti u rad kvalificirani tehničar u skladu s propisima na snazi i propisima o zaštiti zdravlja i sigurnosti.
2. Preporuča se ugradnja zaštitne sklopke na diferencijalnu struju (prekidač dozemnog spoja – ELCB) u krug.
3. Postavljanje cijevi za vodu mora biti dovršeno prije postavljanja grijalice te je potrebno provjeriti curi li voda.
4. Uređaju je potreban tlak vode od najmanje 0,2 bara. Uređaj mora biti postavljen horizontalno s time da dovod vode dolazi s lijeve strane.
5. UPOZORENJE! Morate se koristiti isključivo isporučenim dodacima za izlaz. Izlaz vode uvijek mora biti otvoren jer se princip rada temelji na otvorenom izlazu vode.
6. Maloj djeci i osobama s poteškoćama zabranjeno je koristiti se uređajem bez nadzora. Maloj djeci zabranjeno je igrati se uređajem.

Postavljanje jedinice za umivaonik i tuš 3 kW – 9,5 kW

1. Jedinicu za tuš potrebno je postaviti na zid.
2. Uklonite pokrov kako biste električni kabel spojili s priključnim blokom unutar jedinice (odvijte 4 vijka).
3. Jedinica bi trebala imati zasebni električni kabel na razvodnoj ploči (vidjeti tablicu 2).
4. Preporučeni električni kabel za dvofaznu jedinicu do 9,5 kW je 5 x 4,0 mm^2.
5. Uređaj od 110 V / 5 kW mora biti spojen na zasebni osigurač od 40 A te kabel napajanja od 3 x 6 mm^2.
6. Uređaj spojite na vodovodnu mrežu te odmah nakon što ga spojite provjerite ima li curenja. Koristite se crijevima isporučenima s uređajem. Nemojte ponovno upotrijebiti korištena crijeva.
7. Nakon što dovod vode spojite na jedinicu, električni kabel spojite na predviđene priključne blokove. Uređaj mora biti uzemljen. Kabel za uzemljenje (na skici označen slovom) mora biti pričvršćen na priključak označen simbolom ⏚.

UPOZORENJE! Uređaj mora biti uzemljen

8. Jedinica mora biti spojena na izvor napajanja električnom energijom putem dvopolnog prekidača (za jednofaznu jedinicu) ili višepolnog prekidača (u slučaju višefazne jedinice).
9. Prije izvođenja bilo kakve radnje, uređaj odvojite od izvora napajanja električnom energijom putem vanjskog prekidača te potom spojite izvor napajanja kabelom s uređajem.
10. Električni kabel spojite s predviđenom stezaljkom.
11. Vratite pokrov (4 vijka).

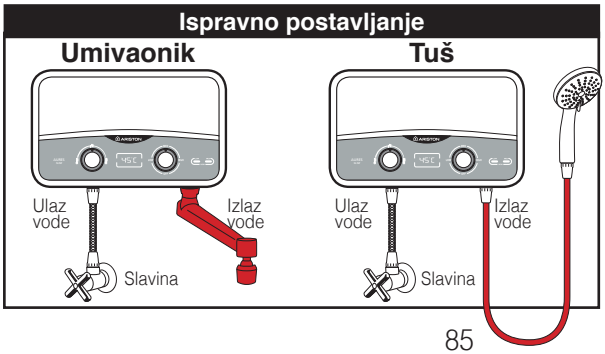

AURES SLIM

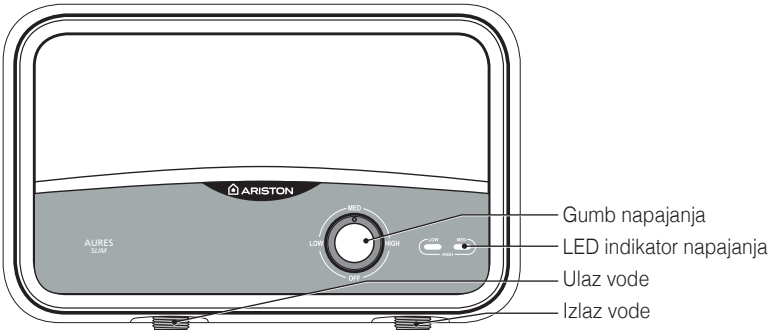

AURES SLIM FLOW

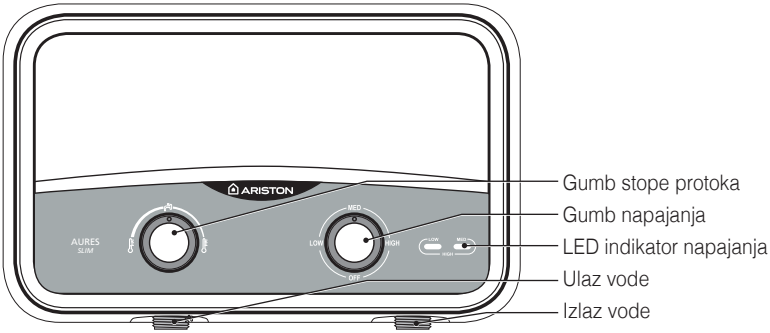

AURES SLIM DISPLAY

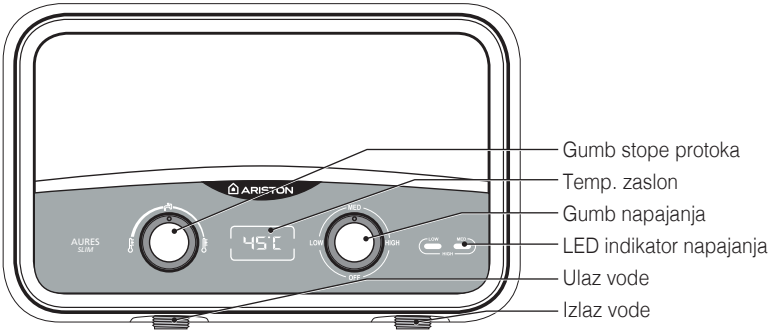

Za učinkovitu upotrebu

1. Slavinu za vodu (prije ulazne cijevi) polako okrećite sve dok se indikatori na uređaju ne „UKLJUČE". Pričekajte 15 – 20 sekundi dok topla voda ne počne teći. Ako želite hladniju vodu, postepeno okrećite slavinu povećavajući dotok vode sve dok ne postignete željenu temperaturu vode. Ako želite topliju vodu, okrećite slavinu smanjujući dotok vode.
2. Postavka grijanja:
   OFF – napajanje isključeno;
   Low (nisko) – uključuje se samo prvi grijaći element (uključeno lijevo svjetlo);
   Med (srednje) – uključuje se samo drugi grijaći element (uključeno desno svjetlo);
   High (visoko) – uključuju se i prvi i drugi grijaći element, rade istovremeno (oba svjetla uključena).
3. Kod modela AURES SLIM FLOW korisnik može upravljati temperaturom putem gumba Grijanje te podešavati protok vode putem gumba protoka vode. Gumb protoka vode omogućava podešavanje protoka vode kako bi se postigla željena temperatura vode. Ako gumb protoka vode okrenete u lijevo, protok vode se smanjuje, a temperatura povećava. Ako gumb protoka vode okrenete u desno, protok vode se povećava, a temperatura smanjuje. Kod modela AURES SLIM DISPLAY, uz navedeno za model AURES SLIM FLOW, korisnik će na proizvodu vidjeti prikaz temperature izlazne vode.
4. Izlaz mlaza potrebno je povremeno očistiti tako da se odvije od glave tuša i temeljito očisti. (sl. 2, sl. 4)
5. Kako bi se postigla maksimalna učinkovitost jedinice, čvrsto primite glavu tuša i zakrenite je u bilo kojem smjeru kako biste povećali ili smanjili protok – 3 položaja (sl. 3).
   Za jedinicu za umivaonik – tijekom ljeta ugradite otvorene prstene, a zatvorene tijekom zime (unutarnji prsten uvijek treba biti otvoren) (sl. 4).
6. Jedinica se automatski uključuje otvaranjem slavine, a isključuje se kada se prekine dovod vode.

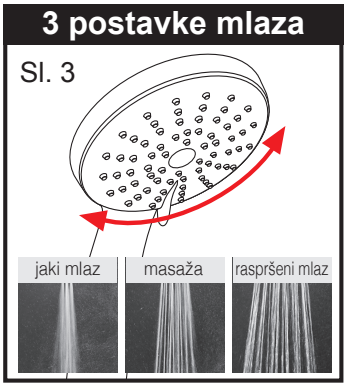

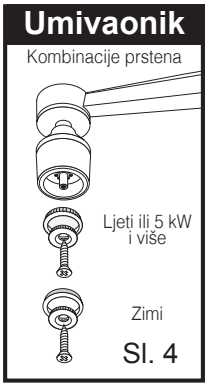

Ovaj je proizvod u skladu s Direktivom 2012/19/EU (OEEO).

Simbol prekrižene kante za otpatke koji se nalazi na uređaju označava da je proizvod na kraju radnog vijeka potrebno zbrinuti zasebno od uobičajenog otpada kućanstva. Potrebno ga je zbrinuti u centru za zbrinjavanje otpada koji ima postrojenja namijenjena električnim i elektroničkim uređajima ili ga vratiti prodavaču prilikom kupnje novog zamjenskog proizvoda.

Korisnik snosi odgovornost za zbrinjavanje proizvoda na kraju njegovog radnog vijeka u odgovarajućem centru za zbrinjavanje otpada.

Centar za zbrinjavanje otpada (koji primjenjuje posebne postupke obrade i recikliranja te učinkovito rastavlja i zbrinjava uređaj) pomaže u zaštiti okoliša recikliranjem materijala od kojih je proizvod izrađen.

Za daljnje informacije o sustavima zbrinjavanja otpada posjetite svoj lokalni centar za zbrinjavanje otpada ili prodavača od kojeg ste kupili proizvod.

Veličine proizvoda

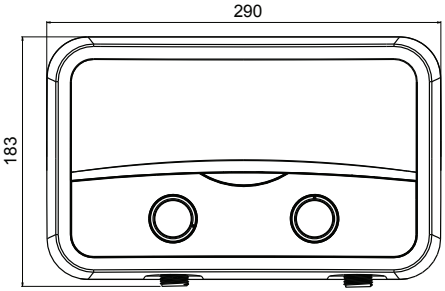

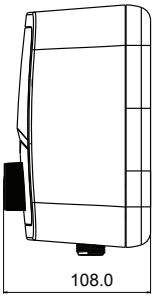

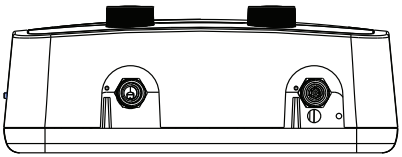

POSTAVLJANJE

do 6 Kw (jedna faza)

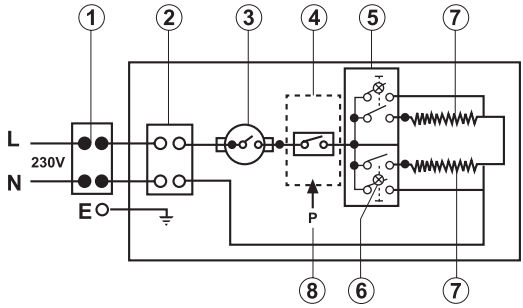

7 kW do 9,5 kW (jedna faza)

također i za 127 V do 5 kW

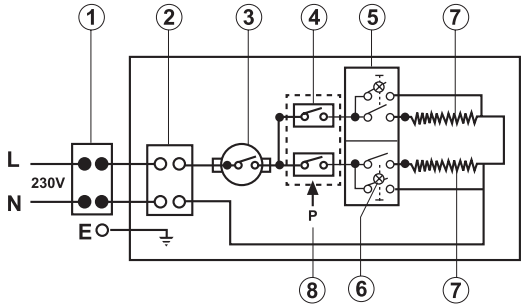

5,5 kW do 9,5 kW (dvije faze)

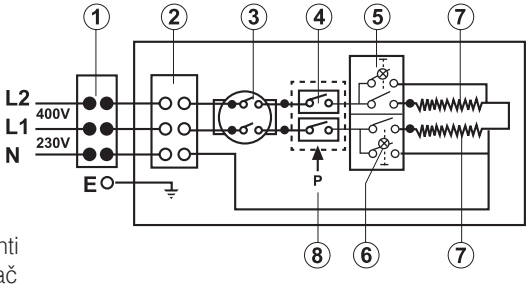

1. Višepolni prekidač
2. Priključni blok
3. Termostat
4. Mikroprekidač
5. Prekidači
6. LED indikator
7. Grijaći elementi
8. Tlačni prekidač

Dimenzije jedinice: Visina 183 mm Širina 290 mm Dubina 108 mm

Tablica 2

Snaga	kW pod opterećenjem			Postavka grijanja	Preporučena veličina kabela	Preporučena nazivna vrijednost osigurača
	220 V	230 V	240 V			
3,5 kW	3,5	3,8	4,1	1,5 + 2,0 kW	2,5/4 mm^2	20 A
4,0 kW	4,0	4,3	4,7	1,0 + 3,0 kW	2,5/4 mm^2	20 A
5,0 kW	5,0	5,5	6,0	2,0 + 3,0 kW	4/6 mm^2	25 A
5,5 kW	5,5	6,0	6,5	2,2 + 3,3 kW	4/6 mm^2	25 – 32 A
7,0 kW	7,0	7,6	8,3	3,0 + 4,0 kW	6/10 mm^2	40 A
7,7 kW	7,7	8,4	9,1	3,0 + 4,0 kW	6/10 mm^2	40 A
• Radni tlak vode 0,2 – 8 bara (3 – 116 psi) • Prekidač napajanja kojim se upravlja tlakom vode • Standardni kompresijski ulazni priključak promjera 1/2" • Gornji lijevi i desni ulaz za kabel • Donji lijevi ulaz za vodu						

Koraci za zatvaranje pokrova

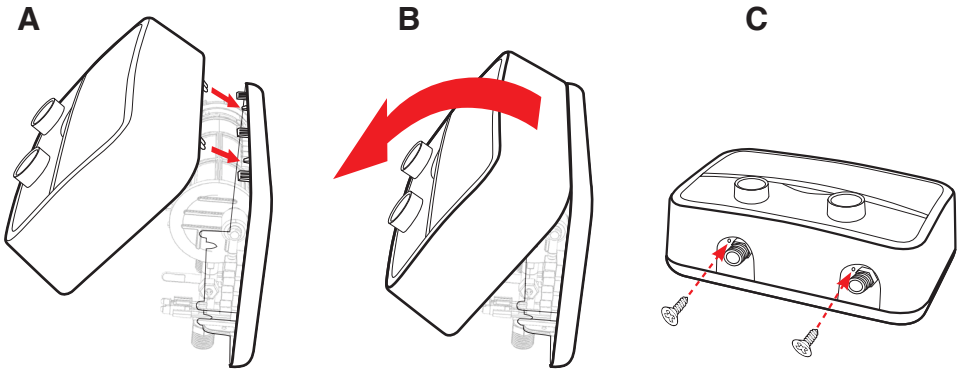

Rješavanje problema

SIMPTOM	MOGUĆI UZROK	RJEŠENJE
Voda nije dovoljno topla	Previše vode teče kroz grijalicu	Putem izlazne slavine smanjite stopu protoka vode.
	Pad temperature okoline	Prebacite na višu postavku temperature.
	Tlak vode ispod 100 kPa	Provjerite je li ventil za zaustavljanje dovoda u potpunosti otvoren te je li dovodni vod blokiran.
	Kvar električnog sustava	Neka kvalificirani električar provjeri grijalicu ili se obratite svom lokalnom ovlaštenom distributeru.
Voda previše topla	Nedovoljno vode teče kroz grijalicu	Putem izlazne slavine povećajte stopu protoka
	Povećanje temperature okoline	Prebacite na nižu postavku temperature
Grijalica se isključuje tijekom upotrebe	Prekid napajanja električnom energijom	Provjerite dolazno napajanje električnom energijom, automatski osigurač (MCB), prekidače i kabele napajanja. Provjerite propuštanje uzemljenja te resetirajte senzor za propuštanje uzemljenja (ELSD)
	Aktivira se senzor za propuštanje uzemljenja (ELSD), moguće propuštanje uzemljenja	Ako je problem i dalje prisutan, obratite se svom lokalnom ovlaštenom distributeru za pomoć.
Voda prestaje teći.	Blokada mlazne glave, fleksibilno crijevo tuša je savijeno ili blokirano.	Očistite ili zamijenite mlaznu glavu, provjerite teče li voda neometano kroz crijevo. Zamijenite prema potrebi.
	Nema dovoda vode.	Provjerite dovod vode, je li ventil otvoren te ima li blokada.
Temperatura vode varira od tople do hladne tijekom upotrebe	Tlak vode pao je ispod minimalne razine.	Povećajte dovod tople vode.
Nema tople vode iako je slavina za toplu vodu u potpunosti otvorena	Nema električne energije	Provjerite osigurač te napon pri bloku za ožičenje.
	Aktivacijska stopa protoka potrebna za uključivanje grijaćeg elementa nije dosegnuta.	Očistite mrežicu filtra • Isključite osigurač • Otvorite ventil za toplu vodu kako biste otpustili tlak iz jedinice. • Uključite osigurač.

ΓΕΝΙΚΕΣ ΟΔΗΓΙΕΣ ΑΣΦΑΛΕΙΑΣ
ΠΡΟΣΟΧΗ!

1. Το εγχειρίδιο αυτό αποτελεί αναπόσπαστο μέρος του προϊόντος. Φυλάξτε το μαζί με τη συσκευή και παραδώστε το στον επόμενο χρήστη/κάτοχο σε περίπτωση αλλαγής του κατόχου.
2. Διαβάστε προσεκτικά τις οδηγίες και τις προειδοποιήσεις του εγχειριδίου, καθώς περιέχουν σημαντικές πληροφορίες για την ασφαλή εγκατάσταση, χρήση και συντήρηση.
3. Η εγκατάσταση και παραγγελία της συσκευής πρέπει να γίνονται από εξειδικευμένο τεχνικό σύμφωνα με την τοπική νομοθεσία και τους κανονισμούς για την υγεία και την ασφάλεια. Όλα τα ηλεκτρικά κυκλώματα πρέπει να είναι απενεργοποιημένα, προτού ανοίξετε το τερματικό μπλοκ.
4. ΜΗΝ χρησιμοποιείτε τη συσκευή για άλλη χρήση από την καθορισμένη. Ο κατασκευαστής δεν φέρει ευθύνη για ζημιές που οφείλονται στην ακατάλληλη ή λανθασμένη χρήση ή τη μη συμμόρφωση με τις οδηγίες που παρέχονται σε αυτό το εγχειρίδιο.
5. Η λανθασμένη εγκατάσταση μπορεί να προκαλέσει υλικές ζημιές και τον τραυματισμό ατόμων και ζώων. Ο κατασκευαστής δεν φέρει ευθύνη για τις συνέπειες.
6. ΜΗΝ αφήνετε τα υλικά συσκευασίας (σύρματα, πλαστικές σακούλες, διογκωμένο φελιζόλ κ.τ.λ.) κοντά σε παιδιά. Μπορεί να προκληθεί σοβαρός τραυματισμός.
7. Η συσκευή δεν προορίζεται για χρήση από άτομα κάτω των 8 ετών, με μειωμένη κινητική, αισθητική ή πνευματική ικανότητα ή άτομα χωρίς την απαιτούμενη εμπειρία και εξοικείωση, εκτός εάν επιβλέπονται ή ακολουθούν οδηγίες σχετικά με την ασφαλή χρήση της συσκευής και τους επικείμενους κινδύνους της εν λόγω χρήσης. ΜΗΝ επιτρέπετε στα παιδιά να παίζουν με τη συσκευή. Ο καθαρισμός και η συντήρηση δεν πρέπει να γίνονται από παιδιά χωρίς επιτήρηση.
8. Τυχόν επισκευές, συντήρηση, υδραυλικές ή ηλεκτρικές συνδέσεις πρέπει να γίνονται από εξειδικευμένο τεχνικό και μόνο με χρήση γνήσιων ανταλλακτικών. Η μη συμμόρφωση με τις ως άνω οδηγίες μπορεί να θέσει σε κίνδυνο την ασφάλεια της συσκευής και απαλλάσσει τον κατασκευαστή από οποιαδήποτε ευθύνη για τις συνέπειες.
9. Η θερμοκρασία του ζεστού νερού ρυθμίζεται από έναν θερμοστάτη που λειτουργεί και ως συσκευή ασφαλείας για την αποφυγή επικίνδυνης υπερθέρμανσης.
10. Η ηλεκτρική σύνδεση πρέπει να διεξάγεται σύμφωνα με τις υποδείξεις του εγχειριδίου.
11. Αν η συσκευή διαθέτει καλώδιο ρεύματος, το δεύτερο μπορεί να αντικατασταθεί από εξουσιοδοτημένο κέντρο εξυπηρέτησης ή από επαγγελματία τεχνικό.
12. Βεβαιωθείτε ότι η συσκευή αποστραγγίζει όταν είναι εκτός λειτουργίας ή σε περιοχή με θερμοκρασίες υπό το μηδέν.
13. Μην αφήνετε εύφλεκτα υλικά σε επαφή ή κοντά στη συσκευή.

Σύμβολο	Σημασία
⚠	Η μη συμμόρφωση με την προειδοποίηση μπορεί προκαλέσει τραυματισμό που ενδέχεται να αποβεί ακόμη και μοιραίος σε συγκεκριμένες συνθήκες
△	Η μη συμμόρφωση με την προειδοποίηση μπορεί να προκαλέσει υλικές ζημιές ή τον τραυματισμό φυτών και ζώων
❗	Πρέπει να τηρείτε τις γενικές και ειδικές οδηγίες ασφαλείας του προϊόντος.

ΓΕΝΙΚΑ ΠΡΟΤΥΠΑ ΑΣΦΑΛΕΙΑΣ

Αρ.	Προειδοποίηση	Κίνδυνος	Σύμβολο
1.	Μην ανοίγετε και μην αποσυνδέετε τη συσκευή από την εγκατάσταση	Κίνδυνος ηλεκτροπληξίας από την παρουσία ηλεκτρικού εξοπλισμού. Σωματικός τραυματισμός - εγκαύματα λόγω υπερθέρμανσης από εξαρτήματα και πληγές από αιχμηρές άκρες	⚠
2.	Μην ξεκινάτε ή σταματάτε τη λειτουργία της συσκευής, συνδέοντας/αποσυνδέοντας το καλώδιο ρεύματος	Κίνδυνος ηλεκτροπληξίας από ζημιά στο καλώδιο ρεύματος, το βύσμα ή την πρίζα του	⚠
3.	Μην καταστρέφετε το καλώδιο ρεύματος	Κίνδυνος ηλεκτροπληξίας από γυμνά καλώδια	⚠
4.	Μην αφήνετε αντικείμενα πάνω στη συσκευή	Σωματικός τραυματισμός από αντικείμενα που πέφτουν από τη συσκευή λόγω δόνησης	⚠
		Ζημιά που προκαλείται στη συσκευή ή άλλες υλικές ζημιές από αντικείμενα που πέφτουν από τη συσκευή λόγω δόνησης	△
5.	Μην ανεβαίνετε στη συσκευή	Σωματικός τραυματισμός λόγω πτώσης από τη συσκευή	⚠
		Ζημιά που προκαλείται στη συσκευή ή άλλες υλικές ζημιές από την αποσύνδεση της συσκευής από την εγκατάσταση	△
6.	Μην καθαρίζετε τη συσκευή χωρίς να την έχετε απενεργοποιήσει πρώτα, να έχετε αποσυνδέσει το καλώδιο ρεύματος ή να έχετε κλείσει τον διακόπτη ρεύματος	Κίνδυνος ηλεκτροπληξίας από την παρουσία ηλεκτρικού εξοπλισμού	⚠
7.	Εγκαταστήστε τη συσκευή σε σταθερό τοίχο που δεν υπόκειται σε δονήσεις	Κίνδυνος πτώσης της συσκευής από τον τοίχο λόγω κατάρρευσης της κατασκευής ή έργων με θόρυβο	⚠
8.	Για την ηλεκτρική σύνδεση πρέπει να χρησιμοποιείτε καλώδια με αρκετή διατομή	Κίνδυνος πυρκαγιάς από την υπερθέρμανση μικρών ηλεκτρικών καλωδίων	⚠
9.	Επαναφέρετε όλες τις λειτουργίες ασφαλείας και ελέγχου μετά από εργασίες στη συσκευή και ελέγξτε ότι είναι λειτουργικές, προτού τη θέσετε εκ νέου σε λειτουργία	Ζημιά ή έμφραξη της συσκευής λόγω ακατάλληλου ελέγχου	⚠
10.	Πριν από τη χρήση, αποστραγγίξτε όλα τα εξαρτήματα που περιέχουν ζεστό νερό, χρησιμοποιώντας τις βαλβίδες εξαέρωσης	Κίνδυνος εγκαυμάτων	⚠
11.	Αφαλατώστε το σύστημα, όπως περιγράφεται στο "φυλλάδιο ασφαλείας" του προϊόντος. Κατά τη διαδικασία αυτή, αερίστε το δωμάτιο, φοράτε προστατευτικά ρούχα, βεβαιωθείτε ότι δεν αναμειγνύετε τα προϊόντα και προστατεύστε τη συσκευή και τυχόν παρακείμενα αντικείμενα	Σωματικός τραυματισμός από την επαφή του δέρματος και των ματιών με οξύ, από εισπνοή ή κατάποση βλαβερών χημικών	⚠
		Ζημιά στη συσκευή και σε παρακείμενα αντικείμενα λόγω διάβρωσης από οξύ	△
12.	Μην χρησιμοποιείτε εντομοκτόνα, διαλύτες ή ισχυρά απορρυπαντικά για να καθαρίσετε τη συσκευή	Ζημιά στα πλαστικά και βαμμένα εξαρτήματα και τις διατάξεις	△

ΤΕΧΝΙΚΑ ΧΑΡΑΚΤΗΡΙΣΤΙΚΑ

Για τα τεχνικά χαρακτηριστικά ανατρέξτε στην πινακίδα (η πινακίδα βρίσκεται στη δεξιά πλευρά του θερμαντήρα νερού).

ΠΛΗΡΟΦΟΡΙΕΣ ΠΡΟΪΟΝΤΩΝ						
Κατανάλωση	3.5kW	4kW	5kW	5,5KW	7kW	7kW
Τάση	220-240	220-240	220-240	220-240	220-240	220-240
Φάσεις	Μονοφασικό	Μονοφασικό	Μονοφασικό	Μονοφασικό	Μονοφασικό	Μονοφασικό
Εγκατάσταση	Πάνω από νιπτήρα					
Κατασκευή	Ανοιχτή έξοδος					
Μοντέλο	Βλ. πινακίδα					
Συχνότητα	50/60hz	50/60hz	50/60hz	50/60hz	50/60hz	50/60hz
Αμπέρ	15,9	18,2	22,7	25	31,8	35
Προστασία υδάτων	IP25					
Σύνδεση σωλήνων	1/2" BSP					
Ελάχιστη πίεση νερού	0,3 bar	0,2 bar	0,2 bar	0,2 bar	0,3 bar	0,3 bar
Ημερήσια κατανάλωση ηλεκτρικού (kWh)		2.119			2.224	
Προφίλ φορτίου		XXS			XS	
Lwa (db)		15db				
'Hwh		40%			38%	
Ονομαστικός όγκος (lt)	400cc	400cc	400cc	400cc	400cc	400cc
Βάρος	1.350 gr	1.350 gr	1.350 gr	1.350 gr	1.350 gr	1.350 gr
Διαστάσεις	183x290x108 mm					

Τα δεδομένα κατανάλωσης ρεύματος στον πίνακα και οι άλλες πληροφορίες που υπάρχουν στο Φύλλο Δεδομένων Προϊόντος (Παράρτημα Α του εγχειριδίου) καθορίζονται σε σχέση με τις Οδηγίες της ΕΕ 812/2013 και 814/2013.

Τα προϊόντα χωρίς ετικέτα και το φύλλο δεδομένων για θερμαντήρες νερού και συσκευές ηλιακής ενέργειας που προβλέπονται στον κανονισμό 812/2013 δεν προορίζονται για χρήση με τέτοιου είδους διατάξεις.

Τα προϊόντα που είναι εξοπλισμένα με κουμπί ρυθμιστή έχουν τον θερμοστάτη τοποθετημένο στη ρύθμιση <έτοιμο για χρήση που αναφέρεται στο Φύλλο Δεδομένων (Παράρτημα Α), σύμφωνα με το οποίο ο κατασκευαστής έχει δηλώσει τη σχετική κατηγορία ενεργειακής αποδοτικότητας.

Το προϊόν πρέπει να συνδέεται αποκλειστικά και μόνο σε παροχή με αντίστοιχη εμπέδηση συστήματος που δεν υπερβαίνει τα 0,237 Ohm.

Ενδέχεται να εφαρμοστούν περιορισμοί στη σύνδεση από την αρχή παροχής σχετικά με τη χρήση εξοπλισμού, αν η πραγματική εμπέδηση συστήματος στο σημείο διεπαφής στον χώρο του χρήστη υπερβαίνει τα 0,237 Ohm.

Η συσκευή συμμορφώνεται με τα διεθνή πρότυπα ασφαλείας για ηλεκτρικό εξοπλισμό IEC 60335-1 και IEC 60335-2-35. Το σήμα CE, όταν υπάρχει στις συσκευές, πιστοποιεί τη συμμόρφωση και την τήρηση των απαραίτητων προϋποθέσεων των εξής Οδηγιών του ΕΚ:

- την Οδηγία Χαμηλής Τάσης (LVD): EN 60335-1, EN 60335-2-35, EN 60529, EN 62233, EN 50106.

- την Οδηγία για την Ηλεκτρομαγνητική Συμβατότητα (EMC): EN 55014-1, EN 55014-2, EN 61000-3-2, EN 61000-3-3, EN 61000-3-11 και EN 61000-3-12.

- την Οδηγία για προϊόντα που σχετίζονται με την ενέργεια (ERP): Eu812, Eu814, EN50193-1-2013

Οδηγίες εγκατάστασης:

Η ΕΓΓΥΗΣΗ ΕΞΑΡΤΑΤΑΙ ΑΠΟ ΤΗ ΣΩΣΤΗ ΕΓΚΑΤΑΣΤΑΣΗ.

Ο στιγμιαίος θερμαντήρας νερού είναι μια πρωτοποριακή συσκευή σχεδιασμένη να παρέχει ζεστό νερό στη στιγμή, εξοικονομώντας ενέργεια. Όταν ο διακόπτης της πίεσης είναι ενεργοποιημένος, το στοιχείο θέρμανσης ζεσταίνει το νερό.

Γενικές πληροφορίες

1. Η εγκατάσταση και παραγγελία της συσκευής πρέπει να γίνεται από εξειδικευμένο τεχνικό σύμφωνα με τους ισχύοντες κανονισμούς και τους τοπικούς κανονισμούς για την υγεία και την ασφάλεια.
2. Συνιστάται η ενσωμάτωση συσκευής διαφορικής προστασίας (ELCB) στο κύκλωμα.
3. Η εγκατάσταση των αγωγών παροχής νερού πρέπει να έχει ολοκληρωθεί πριν από την εγκατάσταση του θερμαντήρα και να ελεγχθεί για να διασφαλιστεί ότι δεν υπάρχει διαρροή νερού.
4. Η συγκεκριμένη συσκευή χρειάζεται ελάχιστη πίεση νερού 0,2 bar. Η συσκευή πρέπει να εγκατασταθεί οριζόντια με την παροχή νερού να διέρχεται από την αριστερή πλευρά.
5. ΠΡΟΕΙΔΟΠΟΙΗΣΗ! Πρέπει να χρησιμοποιείτε αποκλειστικά και μόνο τα παρεχόμενα εξαρτήματα σύνδεσης. Η έξοδος νερού πρέπει να μένει πάντα ανοιχτή, διότι η αρχή λειτουργίας βασίζεται σε ανοιχτή έξοδο νερού.
6. Απαγορεύεται η χρήση της συσκευής από μικρά παιδιά ή ΑμεΑ χωρίς επιτήρηση. Τα μικρά παιδιά απαγορεύεται να παίζουν με τη μονάδα.

Εγκατάσταση νιπτήρα και μονάδας ντουζιέρας 3 kW - 9,5 kW

1. Η μονάδα της ντουζιέρας πρέπει να εγκαθίσταται στον τοίχο.
2. Αφαιρέστε το κάλυμμα, για να συνδέσετε το ηλεκτρικό καλώδιο στο τερματικό μπλοκ εντός της μονάδας. (Ξεβιδώστε 4 βίδες)
3. Η μονάδα πρέπει να έχει χωριστό ηλεκτρικό καλώδιο στον πίνακα με τους διακόπτες (βλ. πίνακα 2)
4. Το συνιστώμενο ηλεκτρικό καλώδιο για διφασική μονάδα έως 9,5 kW είναι 5 x 4,0 mm^2
5. Μια συσκευή 110V/5kW πρέπει να συνδεθεί σε ξεχωριστή ασφάλεια 40A και ένα καλώδιο τροφοδοσίας 3X6 mm^2.
6. Συνδέστε τη συσκευή στο δίκτυο ύδρευσης και ελέγξτε αν υπάρχουν διαρροές μόλις συνδεθεί η μονάδα. Χρησιμοποιήστε τους εύκαμπτους σωλήνες που παρέχονται μαζί με τη συσκευή. Μην επαναχρησιμοποιείτε παλιούς σωλήνες
7. Αφού συνδέσετε την είσοδο νερού στη μονάδα, συνδέστε το ηλεκτρικό καλώδιο στα σχεδιασμένα για τον σκοπό αυτό τερματικά μπλοκ. Η συσκευή πρέπει να έχει γείωση και το καλώδιο γείωσης (επισημαίνεται με γράμμα στην εικόνα) να συνδεθεί στο τερματικό που επισημαίνεται με το σύμβολο ⏚.

ΠΡΟΕΙΔΟΠΟΙΗΣΗ! Η συσκευή πρέπει να είναι γειωμένη

8. Η μονάδα πρέπει να είναι συνδεδεμένη στην παροχή ρεύματος με διπολικό διακόπτη (για μονοφασική μονάδα) και με πολυπολικό διακόπτη (για πολυφασική μονάδα)
9. Πριν από την έναρξη οποιασδήποτε εργασίας, αποσυνδέστε τη συσκευή από το δίκτυο ηλεκτρισμού, χρησιμοποιώντας τον εξωτερικό διακόπτη. Μετά, συνδέστε το καλώδιο τροφοδοσίας ρεύματος στη συσκευή.
10. Συνδέστε το ηλεκτρικό καλώδιο στον σχεδιασμένο για τον σκοπό αυτό σφιγκτήρα.
11. Βιδώστε ξανά το καπάκι (4 βίδες)

Εσφαλμένη εγκατάσταση

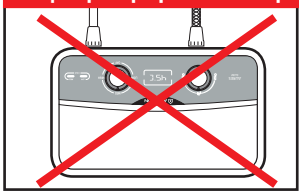

Σωστή εγκατάσταση

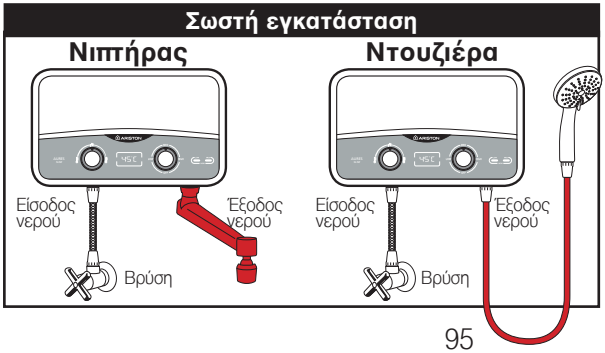

Κίνδυνος!!! Εσφαλμένη εγκατάσταση

AURES SLIM

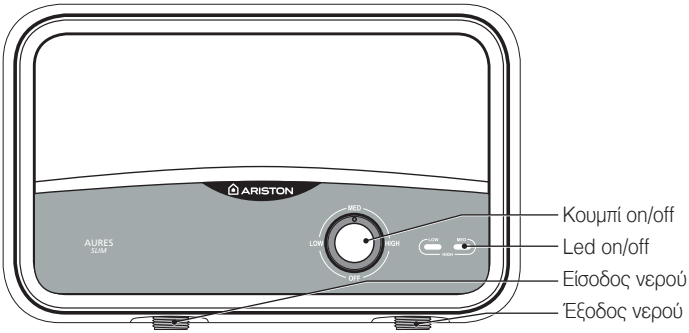

AURES SLIM FLOW

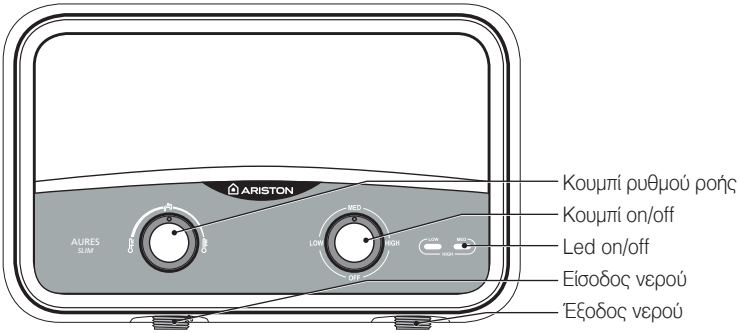

AURES SLIM DISPLAY

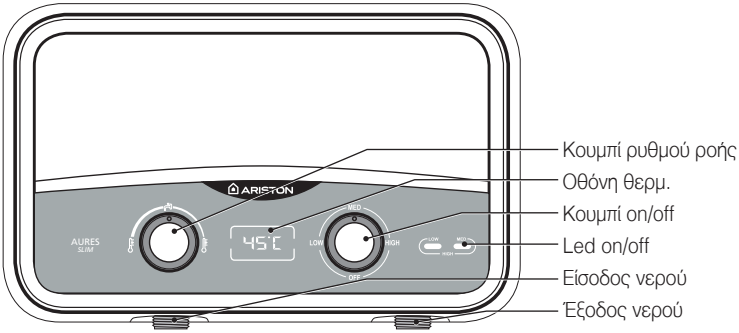

Για αποτελεσματική χρήση

1. Ανοίξτε αργά τη βρύση (πριν από τον σωλήνα εισόδου), μέχρι οι λυχνίες της συσκευής να ανάψουν στο "ON". Περιμένετε 15-20 δευτερόλεπτα για να αρχίσει να ρέει ζεστό νερό. Για πιο κρύο νερό, γυρίστε τη βρύση αυξάνοντας σταδιακά τη ροή νερού μέχρι να έχετε την επιθυμητή θερμοκρασία νερού. Για πιο ζεστό νερό, γυρίστε τη βρύση αυξάνοντας τη ροή νερού.
2. Ρύθμιση θέρμανσης:
   OFF - Η συσκευή είναι απενεργοποιημένη
   Low - Ενεργοποιείται μόνο το 1ο στοιχείο θέρμανσης (αριστερή λυχνία)
   Med - Ενεργοποιείται μόνο το 2ο στοιχείο θέρμανσης (δεξιά λυχνία)
   High - Ενεργοποιούνται το 1ο και 2ο στοιχείο θέρμανσης μαζί (και οι δύο λυχνίες)
3. Στο μοντέλο AURES SLIM FLOW, ο χρήστης μπορεί να ρυθμίσει τη θερμοκρασία, επιλέγοντας το κουμπί θέρμανσης και ρυθμίζοντας τη ροή νερού από το κουμπί ροής νερού. Το κουμπί ροής νερού επιτρέπει τη ρύθμιση της ροής νερού μέχρι να επιτευχθεί η επιθυμητή θερμοκρασία νερού. Αν στρίψετε το κουμπί ροής νερού προς τα αριστερά, η ροή νερού μειώνεται και η θερμοκρασία αυξάνεται. Αν στρίψετε το κουμπί ροής νερού προς τα δεξιά, η ροή νερού αυξάνεται και η θερμοκρασία μειώνεται. Στο AURES SLIM DISPLAY και στο AURES SLIM FLOW ο χρήστης βλέπει τη θερμοκρασία νερού εξόδου στο προϊόν
4. Ανά περιόδους, πρέπει να καθαρίζετε σχολαστικά την έξοδο σπρέι, αφού την ξεβιδώσετε από την κεφαλή της ντουζιέρας. (Εικ.2, εικ.4)
5. Για να πετύχετε τη μέγιστη απόδοση της μονάδας, πρέπει να στρέψετε την κεφαλή της ντουζιέρας σε οποιαδήποτε κατεύθυνση για αύξηση ή μείωση της ροής - 3 θέσεις (εικ. 3).
   Για τη μονάδα νιπτήρα - Τοποθετήστε ανοιχτούς δακτύλιους το καλοκαίρι και τυφλούς δακτύλιους τον χειμώνα (ο εσωτερικός δακτύλιος πρέπει πάντα να παραμένει ανοιχτός) (εικ. 4).
6. Η μονάδα λειτουργεί αυτόματα, όταν ανοίγει η βρύση, και απενεργοποιείται όταν κλείνει η παροχή νερού.

Περιοδικός καθαρισμός

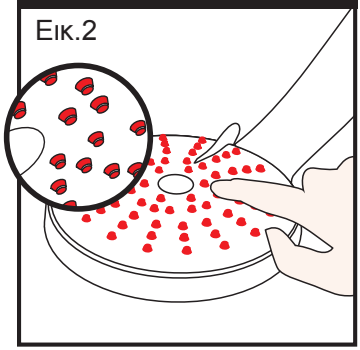

3 Ρύθμιση σπρέι

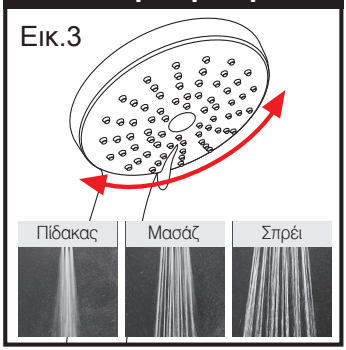

Νιπτήρας

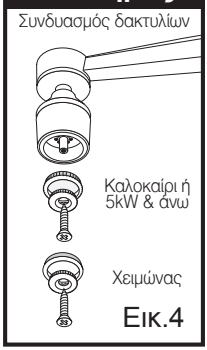

Το παρόν προϊόν συμμορφώνεται με την Οδηγία ΑΗΗΕ 2012/19/ΕΕ.

Το σύμβολο του διαγραμμένου κάδου απορριμάτων στη συσκευή σημαίνει ότι το προϊόν πρέπει να απορρίπτεται ξεχωριστά από τα κοινά οικιακά απορρίμματα κατά το τέλος της ωφέλιμης διάρκειας ζωής του. Πρέπει να απορρίπτεται σε κέντρο διάθεσης απορριμμάτων με ειδικές εγκαταστάσεις για ηλεκτρικές και ηλεκτρονικές συσκευές ή να επιστρέφεται στο κατάστημα λιανικής πώλησης με την αγορά νέου υποκατάστατου προϊόντος.

Ο χρήστης είναι υπεύθυνος για την απόρριψη του προϊόντος στο τέλος της ζωής του σε ένα κατάλληλο κέντρο διάθεσης απορριμμάτων.

Το κέντρο διάθεσης απορριμμάτων (το οποίο, χρησιμοποιώντας ειδικές διαδικασίες επεξεργασίας και ανακύκλωσης, αποσυναρμολογεί και απορρίπτει αποτελεσματικά τη συσκευή) συμβάλλει στην προστασία του περιβάλλοντος με την ανακύκλωση του υλικού από το οποίο κατασκευάζεται το προϊόν.

Για περισσότερες πληροφορίες σχετικά με τα συστήματα διάθεσης απορριμμάτων, επισκεφθείτε το τοπικό κέντρο διάθεσης απορριμμάτων ή το κατάστημα λιανικής πώλησης από όπου αγοράσατε το προϊόν.

Μεγέθη προϊόντων

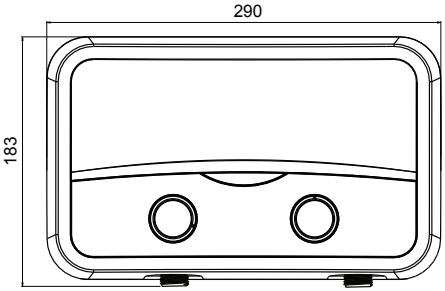

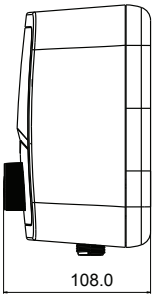

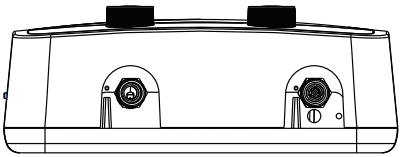

ΕΓΚΑΤΑΣΤΑΣΗ

Έως 6kW (Μονοφασικό)

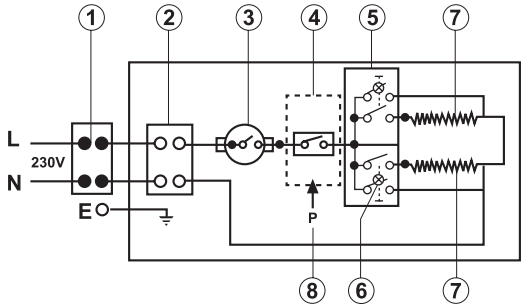

7kW έως 9,5kW (Μονοφασικό)

Και για 127V έως 5kW

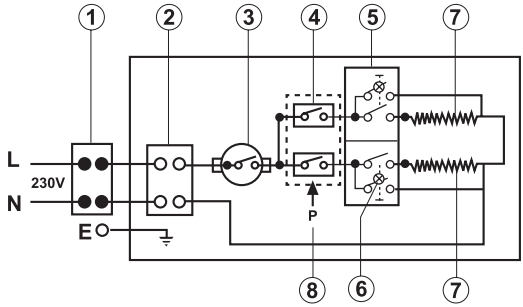

5,5kW έως 9,5kW (Διφασικό)

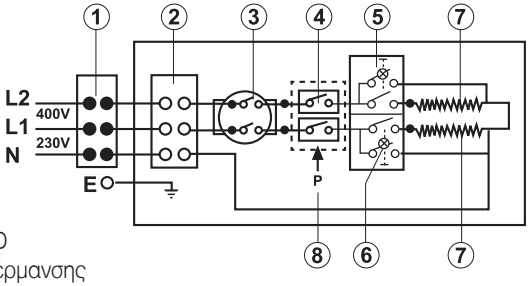

1. Πολυπολικός διακόπτης
2. Τερματικό μπλοκ
3. Θερμοστάτης
4. Μικροδιακόπτης
5. Διακόπτες
6. Λυχνία LED
7. Στοιχεία θέρμανσης
8. Διακόπτης πίεσης

Διαστάσεις μονάδας: Ύψος 183mm Πλάτος 290mm Βάθος 108mm

Πίνακας 2

Κατανάλωση	Φορτίο kW			Ρύθμιση θέρμανσης	Συνιστώμενο μέγεθος καλωδίου	Συνιστώμενη ονομαστική τιμή ασφάλειας
	220V	230V	240V			
3,5kW	3,5	3,8	4,1	1,5+2,0 kW	2,5/4mm²	20 αμπέρ
4,0kW	4,0	4,3	4,7	1,0+3,0 kW	2,5/4mm²	20 αμπέρ
5,0kW	5,0	5,5	6,0	2,0+3,0 kW	4/6mm²	25 αμπέρ
5,5kW	5,5	6,0	6,5	2,2+3,3 kW	4/6mm²	25-32 αμπέρ
7,0kW	7,0	7,6	8,3	3,0+4,0 kW	6/10mm²	40 αμπέρ
7,7kW	7,7	8,4	9,1	3,0+4,0 kW	6/10mm²	40 αμπέρ
Πίεση νερού λειτουργίας 0,2-8 BAR (3-116 psi) • Διακόπτης ρεύματος λειτουργίας πίεσης νερού • Κανονική σύνδεση εισόδου συμπίεσης 1/2"Ø • Άνω αριστερή και δεξιά είσοδος καλωδίων • Κάτω αριστερή είσοδος νερού						

Βήματα για το κλείσιμο του καλύμματος

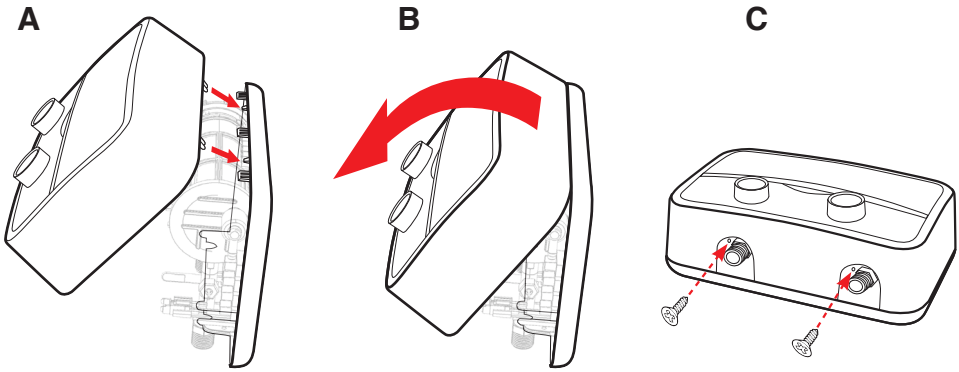

Αντιμετώπιση προβλημάτων

ΣΥΜΠΤΩΜΑ	ΠΙΘΑΝΗ ΑΙΤΙΑ	ΛΥΣΗ
Το νερό δεν είναι αρκετά ζεστό	Υπερβολικά μεγάλη ροή νερού στον θερμαντήρα	Μειώστε τον ρυθμό ροής του νερού από την παροχή εξόδου.
	Μείωση θερμοκρασίας περιβάλλοντος	Επιλέξτε ρύθμιση με μεγαλύτερη θερμοκρασία.
	Πίεση νερού κάτω από 100 kPa	Ελέγξτε αν η κύρια βαλβίδα διακοπής είναι εντελώς ανοιχτή και ότι δεν υπάρχει άλλο εμπόδιο στη γραμμή τροφοδοσίας.
	Ηλεκτρική δυσλειτουργία	Ζητήστε από εξειδικευμένο ηλεκτρολόγο να ελέγξει τη μονάδα θερμαντήρα ή επικοινωνήστε με τον τοπικό εξουσιοδοτημένο αντιπρόσωπό σας.
Το νερό είναι καυτό	Πολύ χαμηλή ροή νερού στον θερμαντήρα	Αυξήστε τον ρυθμό ροής από την παροχή εξόδου
	Αύξηση θερμοκρασίας περιβάλλοντος	Επιλέξτε ρύθμιση με πιο χαμηλή θερμοκρασία
Ο θερμαντήρας απενεργοποιείται κατά τη χρήση	Διακοπή της κύριας παροχής ρεύματος	Ελέγξτε την τροφοδοσία ρεύματος, τον διακόπτη MCB, τους διακόπτες και τα καλώδια παροχής. Ελέγξτε για διαρροή και πραγματοποιήστε επαναφορά του διακόπτη ELCB
	Πτώση διακόπτη ELCB, πιθανή διαρροή ρεύματος	Αν το πρόβλημα παραμένει, επικοινωνήστε με τον τοπικό εξουσιοδοτημένο αντιπρόσωπό σας για βοήθεια.
Η ροή νερού σταματά	Υπάρχει έμφραξη στην κεφαλή σπρέι, ο εύκαμπτος σωλήνας της ντουζιέρας είναι μπλεγμένος ή έχει έμφραξη.	Καθαρίστε ή αντικαταστήστε την κεφαλή σπρέι, ελέγξτε ότι το νερό ρέει ελεύθερα στον εύκαμπτο σωλήνα. Αν χρειάζεται, αντικαταστήστε τον.
	Δεν υπάρχει παροχή νερού.	Ελέγξτε την παροχή νερού, ότι η βαλβίδα διακοπής είναι ανοιχτή και ότι δεν υπάρχει έμφραξη.
Η θερμοκρασία νερού αλλάζει από ζεστό σε κρύο κατά τη χρήση	Η πίεση νερού έχει πέσει κάτω από το ελάχιστο επίπεδο.	Αυξήστε την παροχή ζεστού νερού
Δεν υπάρχει ζεστό νερό παρόλο που η βρύση ζεστού νερού είναι εντελώς ανοιχτή	Δεν υπάρχει παροχή ρεύματος	Ελέγξτε τον διακόπτη ασφαλείας και την τάση στο μπλοκ καλωδίων.
	Δεν έχει επιτευχθεί ο ρυθμός ροής που απαιτείται για την ενεργοποίηση του στοιχείου θέρμανσης.	Καθαρίστε τη σήτα του φίλτρου • Απενεργοποιήστε τον διακόπτη ασφαλείας • Ανοίξτε τη βαλβίδα ζεστού νερού για να απελευθερωθεί η πίεση από τη μονάδα. • Ενεργοποιήστε τον διακόπτη ασφαλείας.

ÁLTALÁNOS BIZTONSÁGI FIGYELMEZTETÉSEK
VIGYÁZAT!

1. Ez a kezelési utasítás a termék részét képezi. Meg kell őrizni a berendezéssel együtt, és tulajdonosváltáskor át kell adni a berendezés új felhasználójának vagy tulajdonosának.
2. Olvassa végig alaposan a kezelési utasítás útmutatásait és figyelmeztetéseit, mert fontos tudnivalókat tartalmaznak a biztonságos beszerelésről, használatról és karbantartásról.
3. A berendezést hozzáértő műszaki szakemberrel kell felszereltetni és beüzemeltetni a helyi jogszabályok és biztonsági/egészségvédelmi követelmények betartásával. A kapocsdoboz felnyitása előtt az összes áramkört le kell kapcsolni.
4. TILOS a berendezést a rendeltetésétől eltérően használni. A gyártó nem vállal felelősséget a rendeltetésellenes vagy szakszerűtlen használatból, illetve a kezelési utasítás be nem tartásából eredő károkért.
5. A berendezés szakszerűtlen beszerelése és beüzemelése anyagi kárt és sérülést okozhat embereknek vagy állatoknak; a gyártó nem felel a következményekért.
6. TILOS a csomagolóanyagokat (kapcsokat, műanyag zacskókat, polisztirén golyókat stb.) gyermekek számára hozzáférhető helyen hagyni – súlyos sérüléseket okozhatnak.
7. A berendezést nem használhatják 8 év alatti gyermekek, csökkent fizikai, észlelési vagy szellemi képességekkel rendelkező személyek, vagy olyan személyek, akiknek nincs elég tapasztalatuk és rutinjuk, kivéve felügyelet mellett, betartva egy hozzáértő személy utasításait a berendezés biztonságos használatával és a veszélyek elkerülésével kapcsolatban. Ne engedje, hogy gyermekek játszanak a berendezéssel. A berendezés tisztítását és karbantartását nem szabad felügyelet nélkül hagyott gyermek jelenlétében végezni.
8. Javítást, karbantartást, vízvezetékszerelést vagy elektromos munkát csak szakemberrel szabad végeztetni, eredeti pótalkatrészek felhasználásával. A fenti útmutatások figyelmen kívül hagyása veszélybe sodorhatja a berendezés biztonságos működését, és felmenti a gyártót mindennemű felelősség alól a következményeket illetően.
9. A meleg víz hőmérsékletét egy termosztát szabályozza, és ez biztonsági berendezésként is szolgál a túlmelegedés elkerülésére.
10. Az elektromos bekötést a kezelési utasítás szerint kell végezni.
11. Ha a berendezés rendelkezik hálózati tápkábellel, annak cseréjét kizárólag hivatalos szervizközponttal vagy villanyszerelő szakemberrel szabad végeztetni.
12. Üzemen kívül helyezéskor vagy fagypont alatti környezeti hőmérséklet esetén engedje le a berendezésből a vizet.
13. Ne tartson gyúlékony anyagokat a berendezésen vagy annak közelében.

Jelkép	Jelentés
⚠	A figyelmeztetés be nem tartása személyi sérülést, sőt bizonyos körülmények között halált is okozhat.
△	A figyelmeztetés be nem tartása anyagi kárt vagy sérülést okozhat, állatoknak és növényeknek is.
❗	Tartsa be a termék általános és egyedi biztonsági előírásait.

ÁLTALÁNOS BIZTONSÁGI ELŐÍRÁSOK

Szám	Figyelmeztetés	Veszély	Jelkép
1.	Tilos felnyitni a berendezést, vagy eltávolítani a beszerelési helyéről.	Áramütés veszélye a feszültség alatt álló villamos géprészek miatt. A túlmelegedett alkatrészek égési sérüléseket okozhatnak, és az éles szélek is sérülésveszélyt jelentenek.	⚠
2.	Tilos a hálózati csatlakozódugó csatlakoztatásával vagy kihúzásával végezni a berendezés elindítását vagy leállítását.	Áramütés veszélye a tápkábel, a dugó vagy a dugalj sérülése miatt.	⚠
3.	Vigyázzon a tápkábel épségére.	Áramütés veszélye a csupasz huzalok miatt.	⚠
4.	Tilos tárgyakat hagyni a berendezésen.	Személyi sérülés veszélye a berendezés rázkódása folytán lehulló tárgyak miatt.	⚠
		Anyagi és gépkárok veszélye a berendezés rázkódása folytán lehulló tárgyak miatt.	△
5.	Tilos felmászni a berendezésre.	Személyi sérülés veszélye a berendezésről leesés miatt.	⚠
		Anyagi és gépkárok veszélye a berendezés leszakadása esetén.	△
6.	A berendezést csak kikapcsolás, a hálózati csatlakozódugó kihúzása vagy a főkapcsoló lekapcsolása után szabad tisztítani.	Áramütés veszélye a feszültség alatt álló villamos géprészek miatt.	⚠
7.	A berendezést szilárd, rezgésmentes falra kell szerelni.	A berendezés lezuhanásának veszélye a falszerkezeti hibák miatt. Zajos működés veszélye.	⚠
8.	Az elektromos bekötéseket előírt keresztmetszetű huzalokkal kell kialakítani.	Tűzveszély a túl vékony elektromos huzalok túlmelegedése miatt.	⚠
9.	Állítsa helyre az összes biztonsági és vezérlési funkciót a berendezésen végzett munka után, és ellenőrizze működésüket az újbóli üzembe helyezés előtt.	A berendezés sérülésének vagy elakadásának veszélye vezérlési hibák miatt.	⚠
10.	Engedje le a forró vizet tartalmazó összes részegységet a leeresztő szelepek segítségével a kezelésük előtt.	Égési sérülések veszélye.	⚠
11.	Vízkőtlenítse a rendszert a vízkőtlenítő szer biztonsági adatlapján előírtak szerint. Ilyenkor alaposan szellőztesse a helyiséget, viseljen védőruházatot, kerülje a szerek keveredését, és védje meg a berendezést, valamint a környező tárgyakat.	Személyi sérülés veszélye a veszélyes vegyszerek bőrre és szembe jutása, belégzése vagy lenyelése miatt.	⚠
		A berendezés és a környező tárgyak károsodásának veszélye savmarás okozta korrózió miatt.	△
12.	Tilos rovarirtószert, oldószert vagy aggresszív tisztítószert használni a berendezés tisztítására.	A festett és műanyag alkatrészek és gépegységek károsodásának veszélye.	△

MŰSZAKI JELLEMZŐK

A műszaki jellemzőkhöz lásd a berendezés adattábláját (a vízmelegítő jobb oldalán).

TERMÉKADATOK						
Teljesítmény	3.5kW	4kW	5kW	5.5KW	7kW	7.7kW
Feszültség	220-240	220-240	220-240	220-240	220-240	220-240
Fázisok száma	Egy	Egy	Egy	Egy	Egy	Egy
Beszerelés	A mosogató fölött					
Kialakítás	Nyitott kifolyóág					
Típus	Lásd az adattáblát					
Frekvencia	50/60hz	50/60hz	50/60hz	50/60hz	50/60hz	50/60hz
Áramerősség	15.9	18.2	22.7	25	31.8	35
Védettségi osztály	IP25					
Csőcsatlakozás	1/2" BSP					
Minimális víznyomás	0.3 bar	0.2 bar	0.2 bar	0.2 bar	0.3 bar	0.3 bar
Villamos fogyasztás (kWh)		2.119			2.224	
Terhelési profil		XXS			XS	
LwA (dB)	15db					
Melegvíz-előállítási hatásfok		40%			38%	
Névleges térfogat	400cc^3	400cc^3	400cc^3	400cc^3	400cc^3	400cc^3
Tömeg	1,350 g	1,350 gr	1,350 g	1,350 g	1,350 g	1,350 g
Méret	183x290x108 mm					

A táblázatban szereplő áramfogyasztás és a termékadatlapon (A. melléklet) szereplő termékadatok meghatározása a 812/2013 és a 814/2013 EU irányelveken alapult.

Az olyan termékeket, amelyek nem rendelkeznek címkével és adatlappal, ahogy azt a 812/2013 irányelv a vízmelegítőkhöz és napenergia-készülékekhez előírja, nem szabad ilyen rendszerekben felhasználni.

Az állítógombbal ellátott termékek termosztátja az adatlapon (A. melléklet) szereplő „Használatra kész” állásban van a gyártó által megadott vonatkozó energiaosztálynak megfelelően.

A terméket csak 0,237 ohm rendszerimpedanciát meg nem haladó táphálózatra szabad bekötni.

A szolgáltató korlátozhatja a csatlakoztatást a berendezés használata szempontjából, amennyiben a rendszer tényleges impedanciája meghaladja a 0,237 ohm értéket a felhasználó otthoni csatlakozási pontjában.

Ez a berendezés teljesíti az IEC 60335-1 és IEC 60335-2-35 nemzetközi elektromos biztonsági szabványok követelményeit. Ha van ilyen, a berendezések CE jelölése igazolja az alábbi EK irányelvek alapkövetelményeinek teljesülését:

- Kisfeszültségű berendezésekről szóló irányelv: EN 60335-1, EN 60335-2-35, EN 60529, EN 62233, EN 50106.

- Elektromágneses összeférhetőségről szóló irányelv: EN 55014-1, EN 55014-2, EN 61000-3-2, EN 61000-3-3, EN 61000-3-11 és EN 61000-3-12.

- Energiával kapcsolatos termékek: Eu812, Eu814, EN50193-1-2013.

Szerelési útmutatások:

A JÓTÁLLÁS CSAK HIBÁTLAN BESZERELÉS ESETÉN ÉRVÉNYES.

A vízmelegítő egy vadonatúj készülék meleg víz azonnali energiatakarékos előállítására. Amikor a nyomáskapcsoló be van kapcsolva, a fűtőbetét melegíti az áramló vizet.

Általános tudnivalók

1. A berendezést hozzáértő műszaki szakemberrel kell felszereltetni és beüzemeltetni a helyi jogszabályok és biztonsági/egészségvédelmi követelmények betartásával.
2. Ajánlott beépíteni az áramkörbe egy áram-védőkapcsolót (FI relét).
3. A vízvezeték kialakítását a vízmelegítő felszerelése előtt el kell végezni. Ellenőrizze a tömítettséget.
4. A berendezéshez legalább 0,2 bar víznyomás szükséges. A berendezést vízszintesen kell felszerelni ott, ahol a vízellátás bal oldalról jön.
5. VIGYÁZAT! Csak a mellékelt kifolyó szerelvényeket szabad használni. A vízkifolyó nyílást mindig nyitva kell hagyni, mivel a működési elv nyitott vízkivezetésen alapul.
6. A berendezést felügyelet nélkül ne használják gyermekek vagy rossz fizikai állapotban lévő személyek. Nem szabad hagyni, hogy kisgyermekek játsszanak a berendezéssel.

A mosogató / zuhanyegység felszerelése (3 kW – 9,5 kW)

1. A zuhanyegységet a falra kell felszerelni.
2. Vegye le a burkolatot, amikor csatlakoztatja az elektromos kábelt a berendezés belső kapocstömbjére. (Csavarozza ki a 4 csavart.)
3. A berendezést önálló elektromos kábellel kell bekötni a kapcsolótáblára. (Lásd: 2. táblázat.)
4. Ajánlott kábel 2 fázisú berendezésnél 9,5 kW-ig: 5 x 4,0 mm2.
5. A 110 V / 5 kW berendezést egy külön 40 A biztosítóra és egy 3X6 mm2 tápkábelre kell kötni.
6. Csatlakoztassa a berendezést a vízhálózatra, és rögtön a bekötés után ellenőrizze, hogy nincsen-e szivárgás. Használja a berendezéshez adott tömlőket. Ne használjon fel újra régi tömlőket.
7. A vízbevezetés csatlakoztatása után kösse rá az elektromos kábelt a megfelelő kapocspontokra. A berendezést földelni kell, és a földelőkábelt (betű jelöli a rajzon) a ⏚ jelű kapocspontra kell bekötni.

VIGYÁZAT! A berendezést földelni kell.

8. Kösse a berendezést a tápházózatra egy 2 pólusú kapcsolón (egyfázisú készülék esetén), illetve többpólusú kacsolón (többfázisú készülék esetén) keresztül.
9. Mielőtt bármilyen műveletet végezne, válassza le a berendezést a villamos táphálózatról a külső kapcsoló segítségével, majd csatlakoztassa a tápkábelt a berendezésre.
10. A tápkábel csatlakoztatásához használja a mellékelt kábelbilincset.
11. Szerelje vissza a burkolatot. (4 csavarral)

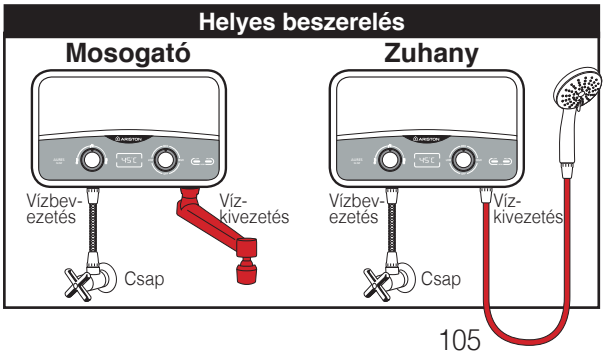

AURES SLIM

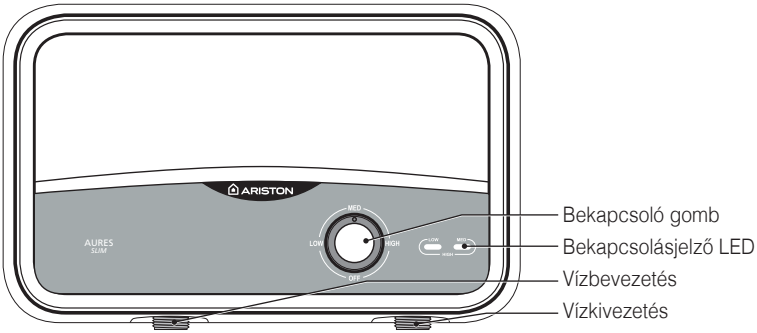

AURES SLIM FLOW

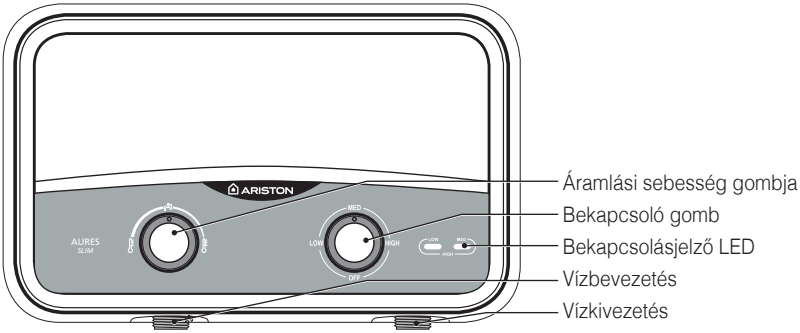

AURES SLIM DISPLAY

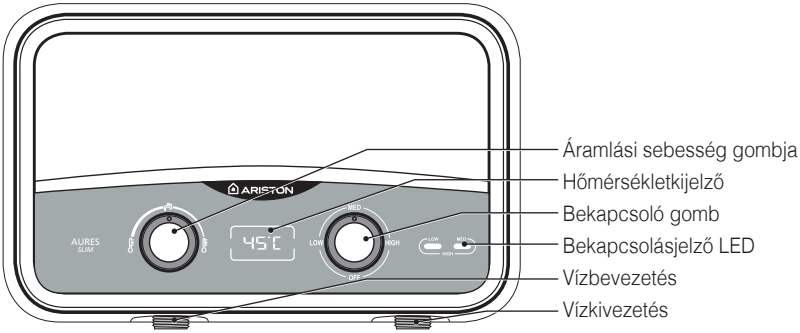

Optimális használat

1. Nyissa meg lassan a vízcsapot (a bevezetőcső előtt), amíg a berendezés lámpái világítani nem kezdenek. Várjon 15-20 másodpercet, amíg a meleg víz folyni nem kezd. A víz hűtéséhez fordítsa el fokozatosan a csapot, növelve a vízátfolyást, amíg el nem éri a kívánt hőmérsékletet. A víz melegítéséhez a csap elfordításával csökkentse a vízátfolyást.
2. Melegítési beállítások:

   OFF – Kikapcsolt állás
   Low (alacsony) – Csak az 1. fűtőbetét kapcsol be (bal lámpa kigyulladása)
   Med (közepes) – Csak a 2. fűtőbetét kapcsol be (jobb lámpa kigyulladása)
   High (magas) – Az 1. és a 2. fűtőbetét is bekapcsol, és egyszerre működnek (mindkét lámpa kigyulladása)
3. Az AURES SLIM FLOW típusnál a felhasználó kezelheti a hőmérséklet kiválasztását a vízmelegítés gombjával, és szabályozhatja a vízátfolyást a vízáramlás gombjával. A vízáramlás gombja lehetővé teszi a vízátfolyás beállítását a kívánt vízhőmérséklet eléréséhez. A vízáramlás gombjának balra fordítására a vízátfolyás csökken, és a hőmérséklet nő. A vízáramlás gombjának jobbra fordítására a vízátfolyás nő, és a hőmérséklet csökken. Az AURES SLIM DISPLAY típusnál az AURES SLIM FLOW típushoz képest a felhasználó egy kijelzőn is megtekintheti a kimenő víz hőmérsékletét.
4. A zuhanyrózsa nyílásait rendszeresen és alaposan meg kell tisztítani, lecsavarozva a szórótárcsát a zuhanyfejről. (2. ábra, 4. ábra)
5. A berendezés legjobb hatékonyságának eléréséhez fogja meg a zuhanyfejet, és tekerje el valamelyik irányba az áramlás növeléséhez vagy csökkentéséhez – háromféle állás van (3. ábra). A lefolyó egységhez: Szereljen be nyitott gyűrűket nyáron és vakgyűrűket télen (de a belső gyűrű mindig maradjon nyitott) (4. ábra).
6. A berendezés automatikusan működni kezd a vízcsap megnyitásakor, és lekapcsol a vízellátás elzárásakor.

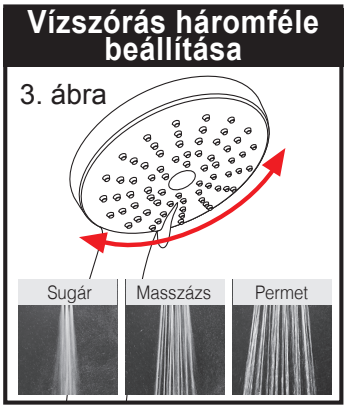

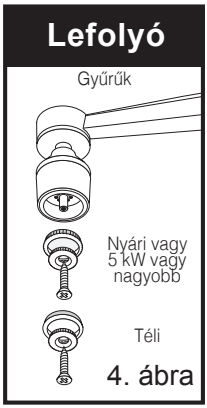

A termék megfelel az elektromos és elektronikus berendezések hulladékairól szóló 2012/19/EU irányelvnek.

A szemeteskuka áthúzott képe a berendezésen arra utal, hogy a terméket a működési ideje végét elérve a háztartási hulladéktól elkülönítve, elektromos és elektronikus berendezések feldolgozására alkalmas hulladékfeldolgozó üzembe kell eljuttatni, vagy vissza kell adni a forgalmazónak új termék vásárlásakor.

A felhasználó felel azért, hogy a leselejtezés után eljuttassa a terméket megfelelő hulladékfeldolgozóhoz.

A hulladékfeldolgozó üzem (amely egyedi kezelést és hatékony újrahasznosítást végez a berendezések szétszerelése és ártalmatlanítása útján) segíti a környezetvédelmet a termék anyagainak újrahasznosításával.

A hulladékkezelési rendszer további adatai a helyi hulladékfeldolgozó üzemtől vagy a termék forgalmazójától tudakolhatók meg.

Készülékméretek

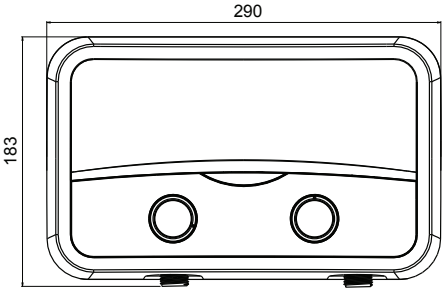

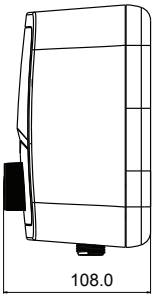

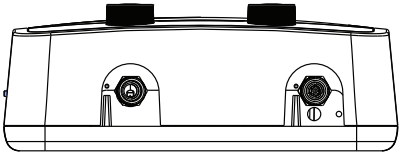

BEKÖTÉS

6 kW-ig (1 fázis)

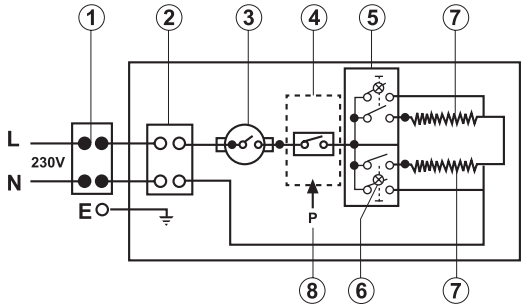

7 kW-tól 9,5 kW-ig (1 fázis)

Valamint 127 V esetén 5 kW-ig

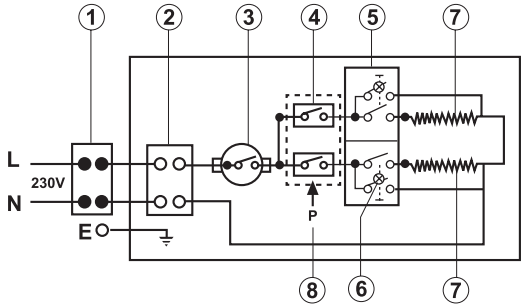

5,5 kW-tól 9,5 kW-ig (2 fázis)

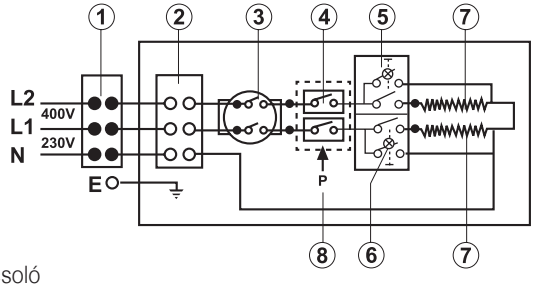

1. Többpólusú kapcsoló
2. Kapocstömb
3. Termosztát
4. Mikrokapcsoló
5. Kapcsolók
6. LED lámpa
7. Fűtőbetétek
8. Nyomáskapcsoló

A berendezés méretei: Magasság: 183 mm Szélesség: 290 mm Mélység: 108 mm

2. táblázat

Teljesítmény	kW (terhelt)			Melegítés beállítási értéke	Ajánlott kábelméret	Ajánlott biztosító
	220V	230V	240V			
3.5kW	3.5	3.8	4.1	1.5+2.0 kW	2.5/4mm²	20 A
4.0kW	4.0	4.3	4.7	1.0+3.0 kW	2.5/4mm²	20 A
5.0kW	5.0	5.5	6.0	2.0+3.0 kW	4/6mm²	25 A
5.5kW	5.5	6.0	6.5	2.2+3.3 kW	4/6mm²	25-32 A
7.0kW	7.0	7.6	8.3	3.0+4.0 kW	6/10mm²	40 A
7.7kW	7.7	8.4	9.1	3.0+4.0 kW	6/10mm²	40 A
• Üzemi víznyomás: 0,2-8 bar (3-116 PSI) • Víznyomást működtető kapcsoló • Szabványos 1/2" ø nyomóbemenet csatlakozása • Bal és jobb felső kábelbemenet • Bal alsó vízbevezetés						

A burkolat becsukásának lépései

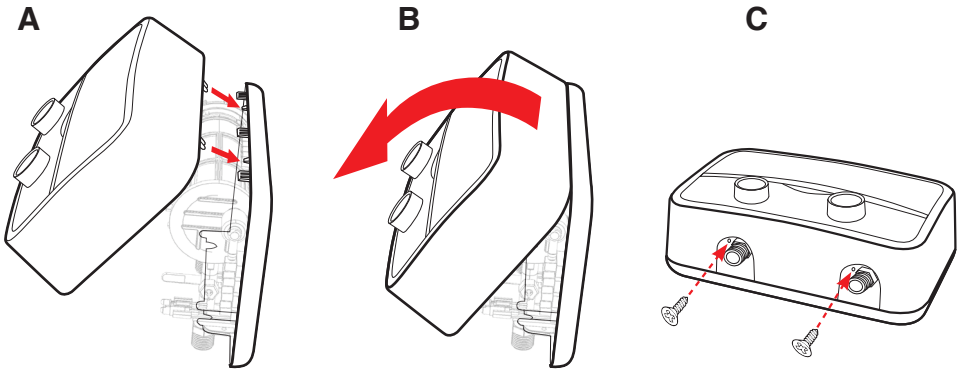

Hibaelhárítás

TÜNET	LEHETSÉGES KIVÁLTÓ OK	ELHÁRÍTÁS
A víz nem elég meleg.	Túl sok víz áramlik át a vízmelegítőn.	Csökkentse az áramlási sebességet az elvezető csap segítségével.
	A környezeti hőmérséklet lecsökkenése.	Váltson magasabb hőmérsékleti beállításra.
	100 kPa alatti víznyomás.	Ellenőrizze, hogy a fő elzárószelep teljesen nyitva van-e, és hogy nincsen-e egyéb akadály a víz tápvezetékében.
	Elektromos hiba.	Vizsgáltassa meg a vízmelegítőt szakképzett villanyszerelővel, vagy vegye fel a kapcsolatot a helyi forgalmazóval.
A víz túl meleg.	Túl kevés víz áramlik át a vízmelegítőn.	Növelje az áramlási sebességet az elvezető csap segítségével.
	A környezeti hőmérséklet megnövekedése.	Váltson alacsonyabb hőmérsékleti beállításra.
A vízmelegítő kikapcsol használat közben.	A hálózati áramellátás megszakadása.	Ellenőrizze a táphálózatot, a biztosítót, a kapcsolókat és a tápkábelt. Ellenőrizze a földelési szivárgó áramot, és állítsa alaphelyzetbe az ELSD egységet.
	Az ELSD kioldása, a földelés esetleges szivárgása.	Ha a hiba nem szűnik meg, kérjen segítséget a helyi forgalmazótól.
A víz nem folyik.	A szórófej eltömődése, a hajlékony zuhanytömlő megtekeredése vagy eltömődése.	Tisztítsa meg vagy cserélje ki a szórófejet, ellenőrizze a víz szabad áramlását a tömlőn keresztül. Szükség esetén cserélje ki a tömlőt.
	Nincs vízellátás.	Ellenőrizze a vízellátást. Nyitva van-e az elzárószelep? Akadálytalan-e a víz útvonala?
A víz hőmérséklete ingadozik a használat során.	A víznyomás minimumérték alá süllyedése.	Növelje meg a melegvíz-ellátást.
Nincs melegvíz, pedig teljesen meg van nyitva a melegvizes csap.	Nincs áramellátás.	Ellenőrizze az áramköri megszakítót és a feszültséget a kapocstömbnél.
	Az áramlási sebesség nem érte el a fűtőegység bekapcsolásához szükséges értéket.	Tisztítsa meg a szűrőt: • Kapcsolja ki az áramköri megszakítót. • Nyissa meg a meleg vizet a nyomás leeresztéséhez a berendezésből. • Kapcsolja be az áramköri megszakítót

P.N. 198854C

Ariston Thermo S.p.A.,
Viale Aristide Merloni, 45
60044 Fabriano (AN)
Tel. (+39) 0732.6011
ariston.com

WE MAKE USE OF
RECYCLED PAPER