COMPUTHERM E800RF

multizónás Wi-Fi termosztát vezeték nélküli érintőgombos vezérlőkkel

Kezelési útmutató

GET IT ON Google Play

Download on the App Store

COMPUTHERM E Series

TARTALOMJEGYZÉK

1. A készülék általános ismertetése 5
2. Fontos figyelmeztetések, biztonsági javaslatok 8
3. A vevőegység LED jelzéseinek jelentése 9
4. A termosztát kijelzőjén megjelenő információk 10
5. A telefonos applikációban elérhető funkciók 11
6. A termosztát és vevőegység elhelyezése 12
7. A termosztát és vevőegység bekötése, felszerelése és üzembe helyezése 13
7.1. A termosztát üzembe helyezése 13
7.2. A vevőegység üzembe helyezése 14
7.2.1. A vezérelni kívánt készülék csatlakoztatása a vevőegységhez 14
7.2.2. A vevőegység csatlakoztatása az elektromos hálózathoz 15
7.3. A termosztát és a vevőegység összehangolása 16
8. Az internetes vezérlés beállítása 18
8.1. Az alkalmazás telepítése 18
8.2. A termosztát összehangolása a Wi-Fi hálózattal 19
8.3. A termosztát összehangolása az applikációval 20
8.4. Egy termosztát vezérlése több felhasználó által 20
9. Az üzembe helyezett termosztát működése 21
10. Alapbeállítások 22
10.1. Az alkalmazáshoz hozzárendelt termosztát átnevezése 22

10.2. Az alkalmazáshoz hozzárendelt termosztát további összehangolásának tiltása 22
10.3. Az alkalmazáshoz hozzárendelt termosztát törlése 22
10.4. A pontos nap és idő beállítása 23
10.5. Kezelőgombok lezárása 23
11. Üzemeltetéssel kapcsolatos beállítások 24
11.1. Kapcsolási érzékenység kiválasztása (DIF) 25
11.2. Hőmérséklet-érzékelő kalibrálása (ADJ) 26
11.3. Fagymentesítés (FRE) 26
11.4. Be-/Kikapcsolt állapot megjegyzése áramkimaradás esetén (PON) 26
11.5. Fűtés és hűtés üzemmódok közötti váltás (FUN) 27
11.6. Gyári alaphelyzetbe állítás (FAC) 27
11.7. Vevőegység kimeneteinek késleltetése 27
12. Váltás a készülék ki-/bekapcsolt állapota, illetve az üzemmódjai között 28
12.1. Manuális üzemmód 29
12.2. Programozott üzemmód 29
12.2.1. A programozott üzemmód ismertetése 29
12.2.2. A programozás lépéseinek bemutatása 30
12.2.3. Hőfokmódosítás a következő programkapcsolásig 32
13. Gyakorlati tanácsok, felmerült problémák kezelése 32
14. Műszaki adatok 34

1. A KÉSZÜLÉK ÁLTALÁNOS ISMERTETÉSE

A ***COMPUTHERM E800RF*** típ. Wi-Fi termosztát egy interneten keresztül okostelefonról és tabletről is vezérelhető, vezeték nélküli kapcsolóüzemű készülék, melyet elsősorban fűtési illetve hűtési rendszerek vezérlésére ajánlunk, amely a Magyarországon forgalomban lévő kazánok és klímaberendezések túlnyomó többségének szabályozására alkalmas. Egyszerűen csatlakoztatható bármely, kétvezetékes szobatermosztát csatlakozási ponttal rendelkező gázkazánhoz, továbbá tetszőleges klímaberendezéshez vagy egyéb elektromos készülékhez függetlenül attól, hogy azok 24 V-os vagy 230 V-os vezérlőáramkörrel rendelkeznek.

A készülék alapcsomagja két ***COMPUTHERM E800RF (TX)*** termosztátot és egy vevőegységet tartalmaz. Igény esetén a berendezés további hat ***COMPUTHERM E800RF (TX)*** termosztáttal bővíthető. A vevőegység fogadja a termosztátok kapcsolójeleit, vezérli a kazánt vagy klímaberendezést (terhelhetőség: max. 30 V DC / 250 V AC, 3 A [1 A induktív terhelés]), a termosztátokhoz tartozó fűtési zónaszelepeket (max. 8 zóna, zónánkénti kimeneti feszültség és terhelhetőség: 230 V AC, max. 3 A /1 A induktív/) és a közösített szivattyút (kimeneti feszültség és terhelhetőség: 230 V AC, max. 10 A /3 A induktív/). A zónakimenetek és a közösített szivattyúkimenet maximális terhelhetősége együttesen 15 A (4 A induktív terhelés).

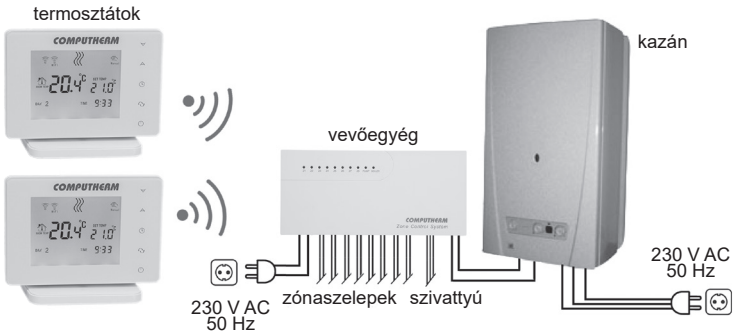

A fűtési rendszer zónákra bontására egy példa az alábbi ábrán látható:

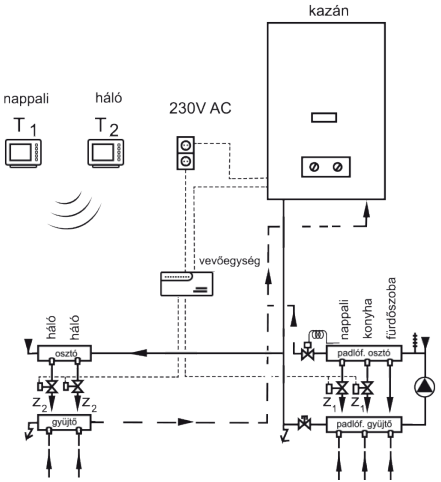

A fűtési rendszer zónákra bontásával az egyes zónák külön-külön, vagy akár egyszerre is üzemeltethetők. Ez lehetőséget biztosít arra, hogy mindig csak azok a helyiségek legyenek fűtve, melyekre éppen szükség van (pl. nappal a nappali és a fürdőszoba, éjjel pedig a hálószoba). 8-nál több zóna vezérlése megoldható további ***COMPUTHERM E800RF*** termosztátok használatával (8 zónánként 1 db vevőegység szükséges). Ebben az esetben a potenciálmentes kazánvezérlő kimeneteket (**NO-COM**) párhuzamosan kell a kazánhoz csatlakoztatni, a zónakimenetek pedig egymástól függetlenül működnek.

A termosztátok és a vevőegység között a kapcsolatot vezeték nélküli (rádiófrekvenciás) összeköttetés biztosítja, ezért a termosztátok és a kazán között nincs szükség vezeték kiépítésére. A vevőegység felszerelését, bekötését és a termosztátokkal való összehangolását lásd a **7.** fejezetben.

A termosztátok nem sugároznak állandóan, de az aktuális kapcsolóparancsokat 6 percenként ismételgetik, így egy esetleges áramszünet után is biztosított a fűtés/hűtés vezérlése, amennyiben a beállítások között ez az opció van kiválasztva (lásd **11.** fejezet).

A termosztátokba szerelt jeladó hatótávolsága nyílt terepen kb. 250 m. Ez a távolság épületen belül jelentősen csökkenhet, különösen akkor, ha a rádióhullámok útjába fémszerkezet, vasbeton-, vagy vályogfal kerül.

A termosztátok hordozhatósága az alábbi előnyöket biztosítja:

- nincs szükség vezeték kiépítésére, mely különösen régi épületek korszerűsítésénél előnyös,
- használat közben választható ki a készülék optimális elhelyezése,
- használata olyan esetekben is előnyös, amikor napszakonként más-más helyiségben (pl. napközben a nappaliban, de éjjelre a hálószobában) kívánjuk elhelyezni a termosztátot.

A multizónás vevőegységhez csatlakoztatott összes termosztát külön-külön az interneten keresztül és az érintőgombos kezelőfelületen is egyszerűen vezérelhető, azok működési állapota folyamatosan ellenőrizhető. A készülék lehetőséget nyújt hőmérséklet illetve időpont alapján történő automatikus vezérlésre is. Több, akár különböző helyszíneken üzembe helyezett termosztát ugyanazon felhasználói fiókba regisztrálható, vezérelhető.

A ***COMPUTHERM E800RF*** Wi-Fi termosztát használható:

- gázkazánok vezérlésére
- meglévő fűtési/hűtési rendszer távvezérlésére
- elektromos bojlerek vezérlésére
- szolár rendszerek vezérlésére
- egyéb elektromos készülékek egyes csoportjainak vezérlésére

A termék segítségével a lakásának, házának vagy üdülőjének a fűtése/hűtése bármikor és bárhonnan vezérelhetővé tehető. A termék különösen ideális akkor, ha lakását vagy házát nem előre meghatározott napirend szerint használja, a fűtési szezon alatt bizonytalan időtartamra elutazik otthonról, illetve ha a fűtési szezon alatt is szeretné üdülőjét használni.

2. FONTOS FIGYELMEZTETÉSEK, BIZTONSÁGI JAVASLATOK

- A készülék használatba vétele előtt tanulmányozza át alaposan a készülék kezelési utasítását és ügyeljen a leírtak pontos betartására.
- A termosztátot üzleti célú vagy családi (nem ipari) használatra tervezték.
- A készülék használatba vétele előtt ellenőrizze, hogy a termosztátok tervezett felhasználási helyén megbízhatóan elérhető-e a Wi-Fi hálózat.
- Ezt a készüléket beltéri használatra tervezték. Ne használja nedves, vegyileg agresszív vagy poros környezetben.
- Ez a készülék egy vezeték nélküli Wi-Fi hálózaton keresztül vezérelhető multizónás termosztát . A jelzavarás elkerülése végett tartsa távol az olyan elektromos berendezésektől, melyek megzavarhatják a vezeték nélküli kommunikációt.
- A gyártó nem vállal felelősséget semmilyen, a készülék használata során fellépő esetleges közvetlen vagy közvetett kárért, bevételkiesésért.
- A készülék tápellátás nélkül nem működik, de a termosztát képes a beállítások megjegyezésére. Egy esetleges tápellátási zavar (áramszünet) esetén a tápellátás helyreállása után minden külső beavatkozás nélkül képes tovább üzemelni, amennyiben a beállítások között ez az opció van kiválasztva (lásd **11. fejezet**). Ha a készüléket olyan környezetben kívánja használni, ahol gyakran előfordul feszültség-kimaradás, a biztonság érdekében javasoljuk, hogy rendszeresen ellenőrizze a termosztát megfelelő működését.
- **Mielőtt a termosztáthoz csatlakoztatott készülék(ek) tényleges vezérlését megkezdené, feltétlenül győződjön meg arról, hogy a készülék(ek) a termosztáttal vezérelve is tökéletesen működnek és megbízhatóan üzemeltethetők.**
- A telefonos applikáció folyamatos továbbfejlesztés, frissítés alatt áll. A megfelelő működés érdekében rendszeresen ellenőrizze, hogy van-e elérhető telefonos applikáció frissítés és ügyeljen arra, hogy mindig a legfrissebb változatot használja! A folyamatos frissítéseknek köszönhetően elképzelhető, hogy az applikáció egyes funkciói a jelen kezelési útmutatóban leírtaktól némiképp eltérően működnek, jelennek meg.

- Miután a termosztáton az érintőgombok segítségével a kívánt hőmérsékletet vagy valamely beállítást módosítottuk, akkor termosztát a módosított beállításokat a webszerver és a vevőegység felé az utolsó módosítást követően kb. 15 másodperc elteltével küldi (a kijelző háttérvilágításának kikapcsolása után).

3. A VEVŐEGYSÉG LED JELZÉSEINEK JELENTÉSE

A vevőegység működési állapotát tíz piros, egy narancssárga és egy kék színű LED jelzi az alábbi részletezés szerint:

- Mind a nyolc zónákhoz tartozik egy piros LED, amelyek folyamatos világítása az adott zónakimenet bekapcsolt állapotát jelzik. Ezek jelölése: **Z1**, **Z2**, …, **Z8**
- A közösített szivattyúkimenet bekapcsolt állapotát a sárga színű LED folyamatos világítása jelzi, amelynek jelölése: **PUMP**.
- A bojlerkimenet bekapcsolt állapotát a jobb szélső kék LED folyamatos világítása jelzi, amelynek jelölése: **BOILER**.
- A vevőegység belsejében, a spirál alakú antennától balra, a **DELAY** felirat mellett található lila színű LED folyamatos világítása jelzi a kimenetek késleltetése funkció aktivált állapotát.
- A vevőegység belsejében a földelési csatlakozási pont felett, a **POWER** felirat mellett található zöld LED folyamatos világítása jelzi a vevőegység bekapcsolt állapotát.

4. A TERMOSZTÁT KIJELZŐJÉN MEGJELENŐ INFORMÁCIÓK

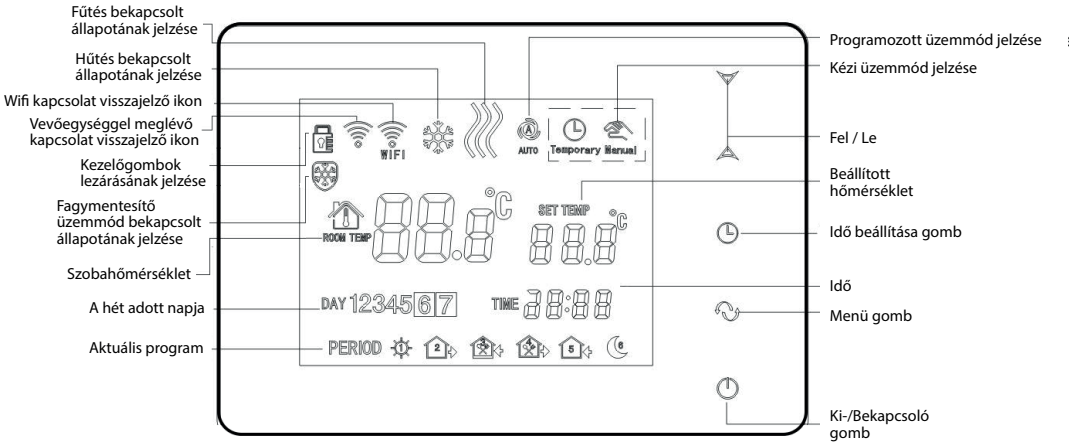

1. ábra

5. A TELEFONOS APPLIKÁCIÓBAN ELÉRHETŐ FUNKCIÓK

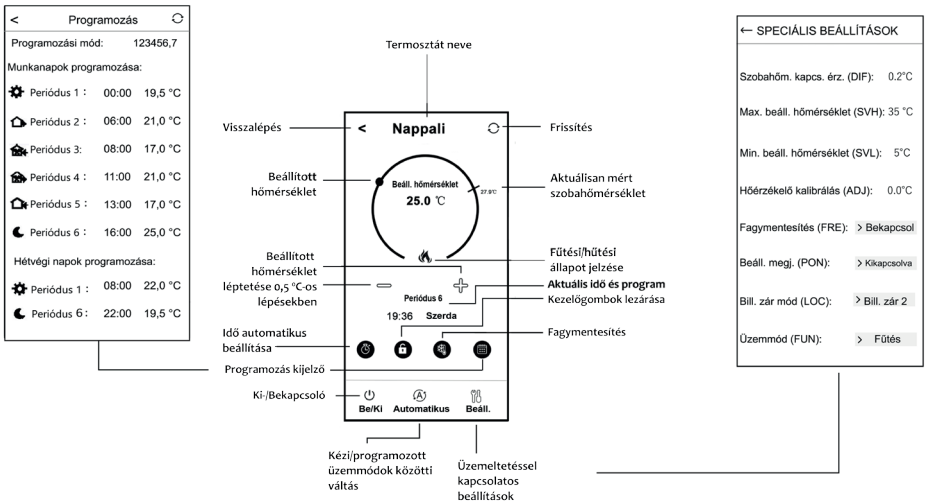

2. ábra

6. A TERMOSZTÁT ÉS A VEVŐEGYSÉG ELHELYEZÉSE

A termosztátot rendszeres vagy hosszabb idejű tartózkodásra használt helyiségben célszerű elhelyezni úgy, hogy az a szoba természetes légmozgásának irányába kerüljön, de huzat, vagy rendkívüli hőhatás (pl. napsugárzás, hűtőszekrény, kémény stb.) ne érhesse. Optimális helye a padló szintjétől 0,75-1,5 m magasságban van.

A ***COMPUTHERM E800RF*** termosztát vevőegységét a kazán közelében, nedvességtől, portól, vegyi anyagoktól és hőtől védett helyen célszerű felszerelni. A vevőegység helyének kiválasztásánál vegye figyelembe azt is, hogy a rádióhullámok terjedését nagy tömegű fémtárgyak (pl. kazán, puffertartály, stb.) ill. fém épületszerkezetek kedvezőtlenül befolyásolhatják. Ha van rá lehetőség, a zavarmentes rádiófrekvenciás összeköttetés biztosítása érdekében javasoljuk, hogy a vevőegységet a kazántól és egyéb nagy terjedelmű fémszerkezetektől legalább 1-2 m távolságra, 1,5-2 m magasan szerelje fel. Javasoljuk, hogy a vevőegység felszerelése előtt a kiválasztott helyen ellenőrizze a rádiófrekvenciás összeköttetés megbízhatóságát.

FIGYELEM! A vevőegységet ne szerelje a kazán burkolata alá illetve meleg csövek közvetlen közelébe, mert az károsíthatja a készülék alkatrészeit valamint veszélyeztetheti a vezeték nélküli (rádiófrekvenciás) összeköttetést. Az áramütés elkerülése érdekében a vevőegység kazánhoz történő csatlakoztatását bízza szakemberre.

FONTOS FIGYELMEZTETÉS! Amennyiben lakásának radiátorszelepei termosztátfejes kivitelűek, akkor abban a helyiségben, ahol a szobatermosztátot el kívánja helyezni, állítsa a termosztátfejet maximális hőfokra vagy cserélje le a radiátorszelep termosztátfejét kézi szabályozógombra. Ellenkező esetben a termosztátfej megzavarhatja a lakás hőfokszabályozását.

7. A TERMOSZTÁT ÉS A VEVŐEGYSÉG BEKÖTÉSE, FELSZERELÉSE

Figyelem! Ügyeljen arra, hogy az üzembe helyezés alatt a COMPUTHERM E800RF vevőegysége és a vezérelni kívánt készülék(ek) feszültségmentes állapotban legyen(ek)! A készüléket hozzáértő személynek kell telepítenie/üzembe helyeznie! Ha nem rendelkezik a szükséges ismeretekkel és képesítéssel, lépjen kapcsolatba egy hivatalos szervizzel!

Vigyázat! A készülék módosítása az elektromos áramütés vagy a meghibásodás kockázatával jár!

Figyelem! Javasoljuk, hogy a fűtési rendszert, amelyet szabályozni szeretne a **COMPUTHERM E800RF** multizónás termosztáttal, úgy alakítsa ki, hogy abban az összes zónaszelep zárt állásában is keringhessen a fűtőközeg abban az esetben, ha egy keringető szivattyú bekapcsolt állapotban van. Ez megvalósítható egy állandóan nyitott fűtési körrel vagy egy by-pass szelep beépítésével.

7.1. A termosztát üzembe helyezése

A termosztát előlapját csatlakoztassa annak tartójához, majd csatlakoztassa az USB-C típusú tápkábelt a tartóegység hátuljába. Ezután csatlakoztassa az USB kábel másik végét a csomagolásban található adapterhez és csatlakoztassa azt a 230 V-os hálózathoz. (**3. ábra**)

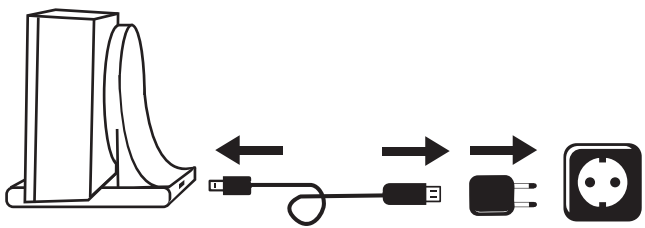

3. ábra

7.2. A vevőegység üzembe helyezése

A vevőegység üzembe helyezéséhez lazítsa meg a termék alján található csavarokat anélkül, hogy teljesen eltávolítaná azokat, majd válassza le a vevőegység előlapját a hátlapról. Ezt követően rögzítse hátlapot a mellékelt csavarokkal a falra a kazán közelében. A csatlakozók alatt, az elektromos panelra nyomtatva találhatók a bekötési pontokat jelölő feliratok, amelyek a következők: **L N 1 2 3 4 5 6 7 8 NO COM NC**

7.2.1. A vezérelni kívánt készülék(ek) csatlakoztatása a vevőegységhez

A vevőegység egy váltóérintkezős, potenciálmentes relén keresztül vezérli a kazánt (vagy klímaberendezést), melynek csatlakozási pontjai: **NO, COM** és **NC**. A szabályozni kívánt fűtő- vagy hűtőkészülék szobatermosztát bekötésére kialakított csatlakozási pontjait a sorkapocs nyugalmi állapotban nyitott **NO** és **COM** kapcsaira kell csatlakoztatni (**4. ábra**).

Abban az esetben, ha a vezérelni kívánt eszköz nem rendelkezik termosztát csatlakozási ponttal, úgy a vezérelni kívánt eszköz tápellátásának vezetékét kell megszakítani, és a termosztát **NO** és **COM** csatlakozási pontjaiba kötni.

FIGYELEM! A csatlakozások kialakításánál minden esetben vegye figyelembe a vevőegység terhelhetőségét és tartsa be a vezérelni kívánt készülék gyártójának utasításait! A bekötést bízza szakemberre!

A **NO** és **COM** csatlakozási pontok bármely termosztát fűtési/hűtési parancsának hatására záródnak. Az e pontokon megjelenő feszültség csak a vezérelt rendszertől függ, ezért a felhasznált vezeték méretét a vezérelt eszköz típusa határozza meg. A vezeték hossza közömbös, a vevőegységet a kazán mellé vagy attól távol is felszerelheti, de ne szerelje a kazán burkolata alá.

A vevőegység a kazán/klímaberendezés vezérlésén (be/kikapcsolás) kívül 8 különböző fűtési/hűtési zóna szelepének (szelepeinek) nyitására/zárására, továbbá egy szivattyú vezérlésére is alkalmas. A zónaszelepek csatlakozópontjain a zónához tartozó termosztát fűtési/hűtési parancsára 230 V AC feszültség jelenik meg. A zónaszelepeket a sorkapocs **1**, **2**, **3**, **4**, **5**, **6**, **7** és **8** pontjára kell csatlakoztatni. A szivattyú csatlakozási pontjain bármely termosztát fűtési/hűtési parancsára 230 V AC feszültség jelenik meg. A szivattyút a sorkapocs pontjára kell bekötni.

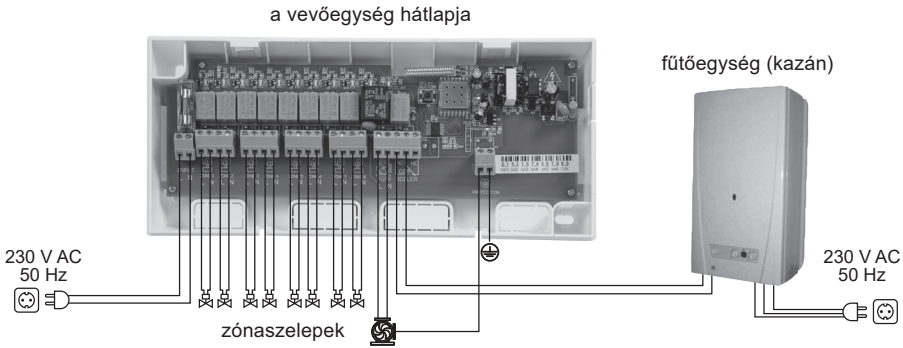

A **COMPUTHERM E800RF** vevőegység csatlakozóinak méretei max. 2-3 párhuzamosan kapcsolt készülék (zónaszelep, szivattyú, stb.) vezetékeinek fogadására alkalmasak. Ha egy zónakimenethez ennél több készüléket (pl. 4 db zónaszelepet) kíván párhuzamosan csatlakoztatni, akkor azok vezetékeit még a bekötés előtt közösítse és csak a közös vezetéket csatlakoztassa a zónavezérlőhöz.

Lassú működésű, elektrotermikus zónaszelepek használata esetén, ha fűtés nélküli alaphelyzetben az összes zónaszelep zárt állapotban van, akkor javasolt a kazán indítását a kazánszivattyú védelme érdekében késleltetni. A kimenetek késleltetéséről további információkat talál a **11.7.** fejezetben.

7.2.2. A vevőegység csatlakoztatása az elektromos hálózathoz

A vevőegységének belsejében található **N-L** jelölésű sorkapcsokhoz kell csatlakoztatni a 230 V-os tápellátást egy kéteres vezetékkel. Ez biztosítja a vevőegység tápellátását, de ez a feszültség nem jelenik meg a kazánvezérlő relé kimeneti csatlakozási pontjain (**NO**, **COM** és **NC**). A hálózat nulla vezetékét az „**N**” pontra, míg a fázisvezetékét az „**L**” pontra kell kötni. Földelés bekötésére nincs szükség, mert a termék ket-

tős szigeteléssel van ellátva. A földelési pont az elektromos panelen nem a teljes vevőegység földelésére szolgál, csupán egy lehetőség arra, hogy a vevőegységhez csatlakoztatott termék földelésének bekötése megoldható legyen a vevőegységen belül.

7.3. A termosztátok és a vevőegység összehangolása

A termosztátok és a vevőegység gyárilag összehangolt állapotban vannak. A termosztátok és azok vevője saját biztonsági kóddal rendelkeznek, mely garantálja a készülékek biztonságos működését. Amennyiben valamilyen okból kifolyólag valamely termosztát és a vevőegység nem kommunikál egymással, illetve ha nem a gyárilag összehangolt termosztátot és vevőegységet szeretné együtt használni, akkor a következő lépéseket kell elvégeznie a termosztát és a vevőegység összehangolásához:

- Nézze meg a vevőegység belsejében az elektromos panelra ragasztott 14 számjegyből álló azonosító kódot.
- A **11.** fejezetben leírtak szerint engedélyezze az *„Összehangolás a vevőegységgel”* funkciót.
- Kapcsolja ki a termosztátot, majd érintse meg és tartsa megérintve a ▽nyilat, miközben megérinti a ⏻ gombot. Ezután a kijelző jobb oldalán megjelenik az SN1 jelölés és a bal oldalán egy kétjegyű szám. Ennek az SN1 értéknek meg kell egyeznie a vevőegységen található azonosító kód első 2 jegyével. Amennyiben nem egyezik meg a kiírt szám és a vevőegység azonosító kódjának első két számjegye, úgy a △▽ nyilak segítségével állítsa be azt.
- Nyomja meg a ⟲ gombot a termosztáton. Ezután a kijelző jobb oldalán megjelenik az SN2 jelölés és a bal oldalán szintén egy kétjegyű szám. Amennyiben nem egyezik meg a kiírt szám és a vevőegység azonosító kódjának harmadik és negyedik számjegye, úgy a △▽ nyilak segítségével állítsa be azt.
- Végezze el az SN3, SN4, SN5 és SN6 értékek beállítását is a fentiekhez hasonló módon.
- Miután beállította a megfelelő SN6 értéket is, érintse meg a ⟲ gombot. Ezután a termosztát kijelzőjének jobb oldalán megjelenik a CH6 felirat, a bal oldalán egy kétjegyű szám, ami egy ellenőrző kód. Ha ez

a szám nem egyezik a vevőegységen található számsor utolsó két számjegyével, akkor valamelyik SN érték hibásan lett beállítva. Ebben az esetben az összehangolást kezdje újra és ellenőrizze a beállított értékeket.

- Amennyiben megegyezik a termosztáton kijelzett CHG érték és a vevőegységen található számsor utolsó két számjegyével, akkor nyomja meg ismét a ⟲ gombot.
- A termosztát kijelzőjének jobb oldalán megjelenik a URL felirat, a bal oldalán a 01...08 szám. Válassza ki a fel/le gombok segítségével, hogy a vevőegység hányadik zónáját szeretné vezérelni az adott termosztáttal, majd érintse meg a ⟲ gombot.
- A termosztát az összehangolás lépéseinek elvégzése után 1 percen belül összehangolódik a vevőegységgel.

<u>Figyelem!</u> Az összehangolás elvégzése után kis idő elteltével az „Összehangolás a vevőegységgel” funkció automatikusan tiltásra kerül, és annak ismételt engedélyezéséig tiltva marad.

A termosztát a vevőegység felé a be-/kikapcsoló parancsot 6 percenként ismétli.

8. AZ INTERNETES VEZÉRLÉS BEÁLLÍTÁSA

8.1. Az alkalmazás telepítése

A termosztát okostelefonról és tabletről is vezérelhető az ingyenes ***COMPUTHERM E Series*** applikáció segítségével. A ***COMPUTHERM E Series*** alkalmazás letölthető **iOS** és **Android** operációs rendszerekre. Az alkalmazások az alábbi linken illetve QR-kód segítségével érhetők el:

https://computherm.info/hu/wi-fi_termosztatok

GET IT ON Google Play

Download on the App Store

Figyelem! Az alkalmazás a magyar mellett elérhető még angol és román változatban is, és automatikusan a telefon alapbeállításának megfelelő nyelven jelenik meg (e három nyelvtől eltérő alapbeállítás esetén angolul jelenik meg).

8.2. A termosztát összehangolása a Wi-Fi hálózattal

Ahhoz, hogy a készülék távolról is vezérelhető legyen, csatlakoztatni kell az internethez Wi-Fi hálózaton keresztül. A már beállított ***COMPUTHERM E800RF*** előre megadott program szerint is működhet, anélkül, hogy szükség lenne állandó internet kapcsolatra.

Figyelem! A termosztátot kizárólag **2,4 GHz-es** Wi-Fi hálózathoz lehet csatlakozni.

Az összehangolást az alábbi lépések segítségével végezheti el:

- Kapcsolja be a telefonján/tabletjén a Wi-Fi kapcsolatot. Csatlakozzon rá arra a **2,4 GHz-es** Wi-Fi hálózatra, amellyel a termosztátot használni szeretné.
- Kapcsolja be telefonján a helymeghatározás (GPS helyadatok) funkciót.
- Indítsa el a ***COMPUTHERM E Series*** alkalmazást.
- Adjon meg minden kért hozzáférést az alkalmazás számára annak érdekében, hogy az megfelelően működhessen.
- A termosztáton a ⏻ gomb megérintésével kapcsolja ki a készüléket.
- Érintse meg és tartsa megérintve a △ gombot kb. 10 másodpercig, amíg a kijelzőn a WIFI szimbólum gyorsan villogni nem kezd.
- Az applikációban ezután érintse meg a jobb alsó sarokban található „**Konfiguráció**” ikont.
- A megjelenő oldalon a használni kívánt Wi-Fi hálózat neve kiírásra kerül (amennyiben ez nem történik meg, akkor ellenőrizze, hogy a telefon csatlakoztatva van-e az adott Wi-Fi hálózathoz, a telefonos alkalmazásnak minden szükséges engedélyt megadott-e, illetve a telefonon a GPS helyadatok be vannak-e kapcsolva). Írja be a hálózat jelszavát, majd érintse meg a **„Csatlakozás”** ikont.
- A termosztát és a Wi-Fi hálózat között a kapcsolat létrehozása akkor sikeres, ha a termosztát kijelzőjén a WIFI szimbólum elkezd folyamatosan világítani.

8.3. A termosztát összehangolása az applikációval

- Az applikációban a „**Keresés**” ikont megérintve tud rákeresni az adott Wi-Fi hálózatra csatlakozott ***COMPUTHERM E szériás*** termosztátokra (tehát ehhez az szükséges, hogy a termosztát is a telefonnal azonos Wi-Fi hálózathoz legyen csatlakoztatva).
- A megjelenő „**Termosztátok listája**” oldalon kiválaszthatja, hogy melyik termosztátot szeretné hozzárendelni a telepített alkalmazáshoz. Megérintve az adott termosztát nevét, az hozzárendelődik az alkalmazáshoz, és innentől kezdve bárhonnan vezérelhetővé válik. Ezután az alkalmazás indítási képernyőjén megjelenik az összes hozzárendelt termosztát, az éppen aktuálisan mért (**PV**) és a beállított hőfokkal (**SV**) együtt.

8.4. Egy termosztát vezérlése több felhasználó által

Amennyiben egy termosztátot több felhasználó is szeretne vezérelni, úgy a termosztát beüzemelése után a további felhasználók hozzáadásához a következő lépéseket kell végrehajtani:

- Csatlakozzon rá okostelefonjával/táblagépével arra a Wi-Fi hálózatra, amelyre a ***COMPUTHERM E800RF*** termosztát csatlakoztatva van.
- A vezérléshez használni kívánt készüléken töltse le, majd indítsa el a ***COMPUTHERM E Series*** alkalmazást.
- A bal alsó sarokban található „**Keresés**” ikont megérintve a telefon/táblagép megkeresi az adott Wi-Fi hálózatra csatlakoztatott ***COMPUTHERM E szériás*** termosztátokat.
- A megjelenő „**Termosztátok listája**” oldalon kiválaszthatja, hogy melyik termosztátot szeretné hozzárendelni a telepített alkalmazáshoz. Megérintve az adott termosztát nevét, az hozzárendelődik az alkalmazáshoz, és innentől kezdve bárhonnan vezérelhetővé válik. Ezután az alkalmazás indítási képernyőjén megjelenik az összes hozzárendelt termosztát, az éppen aktuálisan mért (**PV**) és a beállított hőfokkal (**SV**) együtt.

Figyelem! Amennyiben nem szeretné, hogy a ***COMPUTHERM E800RF*** termosztátját további felhasználók is hozzáadhassák a telefonos alkalmazásukhoz, akkor ezt letilthatja a **10.2.** alfejezetben leírtak szerint.

9. AZ ÜZEMBE HELYEZETT TERMOSZTÁT MŰKÖDÉSE

A termosztát az általa mért és az éppen aktuálisan beállított hőfok alapján vezérli a hozzá csatlakoztatott készüléke(ke)t (pl. gázkazánt, zónaszelepet, szivattyút) a termosztát kapcsolási érzékenységének (gyári alapbeállítás szerint ±0,2 °C) figyelembe vételével. Ez azt jelenti, hogy amennyiben a termosztát fűtés üzemmódba és 22 °C-ra van állítva, valamint ±0,2 °C-os kapcsolási érzékenység van kiválasztva, akkor 21,8 °C alatti hőmérsékletnél a **vevőegység** adott zónához tartozó kimenetén illetve a közösített szivatytyúkimentén megjelenik a 230 V AC feszültség. 22,2 °C feletti hőmérsékletnél a vevőegység adott zónához tartozó kimenetén illetve a szivattyúkimenetén a 230 V AC feszültség megszűnik. Hűtés üzemmódban a vevőegység pontosan ellentétesen kapcsol.

Egy adott zónához tartozó kimenet bekapcsolt állapotát a vevőegységen az adott zónához tartozó piros LED világítása, továbbá a termosztát kijelzőjén és a telefonos applikációban megjelenő 🔥, vagy ❄ ikon jelzi a kiválasztott üzemmód szerint.

A készülék kazán- illetve szivattyúvezérlő kimenetei alapállapotban (amikor a vevőegységhez csatlakoztatott összes termosztát kikapcsoló parancsot ad) kikapcsolt állapotban vannak. E kimenetek bekapcsolt állapotba kerülnek, amikor legalább egy termosztát bekapcsoló parancsot ad, ezáltal elindítva a hozzájuk csatlakoztatott készülékeket, és csak abban az esetben kapcsolnak ki, ha az összes termosztát kikapcsoló jelet küld a vevőegységnek. E kimenetek bekapcsolt állapotát a vevőegységen az e kimenetekhez tartozó narancssárga (**PUMP**) illetve kék (**BOILER**) LED-ek világítása jelzi.

10. ALAPBEÁLLÍTÁSOK

Az applikáció elindítását követően a „**Termosztátjaim**” oldalon megjelennek az adott alkalmazáshoz hozzárendelt ***COMPUTHERM E szériás*** termosztátok.

10.1. Az alkalmazáshoz hozzárendelt termosztát átnevezése

A termosztát gyári elnevezésének módosításához hosszan érintse meg az adott termosztátot az alkalmazáson belül, amíg meg nem jelenik a felugró ablak „**Termosztát módosítása**” névvel. Itt a „**Termosztát átnevezése**” ikont megérintve tudja módosítani a termosztát alkalmazáson belüli nevét.

10.2. Az alkalmazáshoz hozzárendelt termosztát további összehangolásának tiltása

Amennyiben szeretné megakadályozni, hogy más felhasználók hozzárendeljék a telefonos applikációjukhoz a termosztátot, úgy hosszan érintse meg az adott termosztátot az alkalmazáson belül, amíg meg nem jelenik a felugró ablak „**Termosztát módosítása**” névvel. Itt a „**Termosztát lezárása**” ikont megérintve tudja letiltani az alkalmazáshoz való párosítást más felhasználók részére. A funkció feloldásáig a termosztátot már csak azok a felhasználók fogják tudni használni, akik a készüléket már korábban hozzáadták az alkalmazásukhoz, új felhasználók nem fognak tudni az eszközhöz a Wi-Fi hálózaton keresztül csatlakozni.

Figyelem! Amennyiben egy telefon/tablet már csatlakoztatva van az adott Wi-Fi hálózathoz és már meg van rajta nyitva a ***COMPUTHERM E Series*** alkalmazás, akkor már nem lehet a termosztát e telefonhoz/tablethez való hozzáadását a „**Termosztát lezárása**” funkcióval letiltani.

10.3. Az alkalmazáshoz hozzárendelt termosztát törlése

Amennyiben szeretné törölni a hozzárendelt termosztátot az alkalmazásból, úgy hosszan érintse meg az adott termosztátot az alkalmazáson belül, amíg meg nem jelenik a felugró ablak „**Termosztát módosítása**” névvel. Itt a „**Termosztát törlése**” ikont megérintve tudja törölni a termosztátot az alkalmazásból.

10.4. A pontos nap és idő beállítása

- A telefonos applikáció használatával:

  A pontos nap és idő beállításához a telefonos applikációban a termosztát kiválasztása után kattintson az ⏲ ikonra. Ekkor a termosztát az interneten keresztül automatikusan beállítja a pontos napot és időt.

- A termosztáton:

  A termosztát bekapcsolt állapotában érintse meg a termosztáton található ⏲ gombot. Ezután az órát jelölő számok villogva látszanak a kijelzőn.

  A △▽ gombok segítségével állítsa be a pontos órát, majd érintse meg az ⏲ gombot újra. Ekkor a perceket jelölő számok villogva jelennek meg a kijelzőn.

  A △▽ gombok segítségével állítsa be a pontos percet, majd érintse meg az ⏲ gombot újra. Ekkor a hét napjait jelölő 1 2 3 4 5 6 7 számok közül villog valamelyik.

  A △▽ gombok segítségével állítsa be a pontos napot. Az ⏲ gomb újbóli megérintésével a termosztát visszaáll alapállapotba.

10.5. Kezelőgombok lezárása

A kezelőgombok lezárása funkció működését a **11.** fejezetben leírtak alapján tudja módosítani. A kezelőgombokat az alábbiak szerint tudja lezárni:

- A telefonos applikáció használatával:

  A kezelőgombok lezárásához a telefonos applikációban a termosztát kiválasztása után érintse meg a 🔓 ikont. Ezután a termosztáton található érintőgombok segítségével nem vezérelhető a készülék, mindaddig, amíg a kezelőgombok feloldása meg nem történik. A kezelőgombok feloldásához érintse meg újra a telefonos applikációban található 🔒 ikont.

- A termosztáton:

  Érintse meg, és tartsa megérintve az ⏲ ikont hosszan (kb. 5 másodpercig), míg a termosztát kijelzőjén a 🔒 ikon meg nem jelenik. Ezután a termosztáton található érintőgombok segítségével nem vezérelhető a készülék, mindaddig, amíg a kezelőgombok feloldása meg nem történik. A kezelőgombok feloldásához

érintse meg, és tartsa megérintve az ⏲ ikont hosszan (kb. 5 másodpercig), míg a termosztát kijelzőjén a 🔒 ikon el nem tűnik.

11. ÜZEMELTETÉSSEL KAPCSOLATOS BEÁLLÍTÁSOK

A termosztát üzemeltetésével kapcsolatban lehetőség nyílik néhány funkció beállítására a termosztáton és a kazánvezérlő kimenet késleltetésére a vevőegységen. Az üzemeltetéssel kapcsolatos termosztát beállítások a következő módon érhetők el:

- A telefonos applikáció használatával:
  Érintse meg a jobb alsó sarokban található 🔧 ikont. Ezután megjelenik a termosztátok üzemeltetéssel kapcsolatos beállítási menüje, ahol a beállításokat módosítani tudja.
- A termosztáton:
  - A ⏻ gomb megérintésével kapcsolja ki a készüléket.
  - Érintse meg és tartsa megérintve az ⏲ gombot, miközben megérinti a ⏻ gombot röviden.
  - Ekkor a belép a beállítások menübe: a képernyő közepének jobb oldalán a dif és a beállított hőmérséklet helyén a 0,2 C felirat jelenik meg.
  - Ezután a ⟲ gomb megérintésével válthat a beállítani kívánt funkciók között.
  - Egy adott funkció módosítását a △▽ nyilakkal teheti meg.
  - A beállítási menüből való kilépéshez és a beállítások elmentéséhez:
    - kapcsolja ki, majd kapcsolja be a készüléket a ⏻ gomb segítségével, vagy
    - várjon 15 másodpercet, míg a termosztát kijelzője alapképernyőre nem áll, vagy
    - lépkedjen végig a beállításokon a ⟲ gomb segítségével.

A beállítási lehetőségeket az alábbi táblázat mutatja:

Kijelző	Funkció	Beállítási lehetőségek	Gyári alapbeállítás	Részletes leírás
DIF	Kapcsolási érzékenység kiválasztása	±0,1 – ±1,0 °C	±0,2 °C	11.1. fejezet
SVH	Maximális beállítható hőmérséklet megadása	5 – 99 °C	35 °C	----
SVL	Minimális beállítható hőmérséklet megadása	5 – 99 °C	5 °C	----
ADJ	Hőmérséklet-érzékelő kalibrálása	-5,0 – +5,0 °C	0,0 °C	11.2. fejezet
FRE	Fagymentesítés	00: kikapcsolva 01: bekapcsolva	00	11.3. fejezet
PON	Be-/kikapcsolt állapot megjegyzése áramkimaradás esetén	00: kikapcsolva 01: bekapcsolva	01	11.4. fejezet
LOC	Billentyűzár működésének kiválasztása	01: csak a Be-/Kikapcsoló gomb működik 02: minden billentyű lezárva	02	----
FUN	Fűtés és hűtés üzemmódok közötti váltás	00: fűtés 01: hűtés	00	11.5. fejezet
SNP	Összehangolás a vevőegységgel	00: Összehangolás tiltása 01: Összehangolás engedélyezése	00	7.3. fejezet
FAC	Gyári alaphelyzetbe állítás	00: gyári alaphelyzetbe állítás 08: beállítások mentése	08	11.6. fejezet
----	Vevőegység kimeneteinek késleltetése	----	kikapcsolva	11.7. fejezet

11.1. Kapcsolási érzékenység kiválasztása (DIF)

Lehetőség van a kapcsolási érzékenység beállítására. Ezen érték megválasztásával tudja megadni, hogy a készülék a beállított hőfok alatt/felett mennyivel kapcsolja be/ki a hozzá csatlakoztatott készüléket. Minél kisebb ez az érték, annál egyenletesebb lesz a helyiség belső hőmérséklete, növekszik a komfort. A kapcsolási érzékenység a helyiség (épület) hőveszteségét nem befolyásolja.

Magasabb komfortigény esetén a kapcsolási érzékenységet úgy célszerű megválasztani, hogy az minél egyenletesebb belső hőmérsékletet biztosítson. Azonban ügyeljen arra is, hogy a kazán legfeljebb csak alacsony külső hőmérséklet (pl. -10 °C) esetén kapcsoljon be óránként többször, mert a sűrű ki-, bekapcsolás rontja a kazán üzemének hatásfokát, növeli a gázfogyasztást.

A kapcsolási érzékenység ±0,1 °C és ±1,0 °C között állítható (0,1 °C-os lépésekben). Néhány speciális esettől eltekintve ±0,1 °C vagy ±0,2 °C (gyári alapbeállítás) beállítását javasoljuk. A kapcsolási érzékenységről további információkat talál a **9.** fejezetben.

11.2. Hőmérséklet-érzékelő kalibrálása (ADJ)

A termosztát hőmérőjének mérési pontossága ±0,5 °C . A termosztát által kijelzett hőmérséklet a hőérzékelő által mért hőmérséklethez képest módosítható, maximum ±5 °C-kal, 0,1 °C-os lépésekben.

11.3. Fagymentesítés (FRE)

A termosztát fagymentesítés funkciójának aktiválása esetén a termosztát minden egyéb beállítástól függetlenül bekapcsolja a kimenetét amennyiben a termosztát által mért hőmérséklet 5 °C alá csökken. Amennyiben a hőmérséklet eléri a 7 °C-ot, visszaáll a kimenet normális (beállított hőmérséklet szerinti) működése. Ez a funkció akkor is működik, ha a termosztát kikapcsolt állapotban van. A bekapcsolt fagymentesítés funkciót a kijelzőn megjelenő ❄ ikon jelzi a termosztát ki- és bekapcsolt állapotában egyaránt.

11.4. Be-/Kikapcsolt állapot megjegyzése áramkimaradás esetén (PON)

E funkció segítségével kiválasztható, hogy egy esetleges áramkimaradás után a termosztát milyen módon üzemeljen tovább:

- **00/Kikapcsolva**: a termosztát kikapcsolt állapotba kerül, mindaddig, amíg ezt meg nem változtatják, függetlenül attól, hogy az áramkimaradás előtt ki- vagy bekapcsolt állapotban volt
- **01/Bekapcsolva**: a termosztát ugyanabba az állapotba kerül, amelyben az áramkimaradás előtt volt (gyári alapbeállítás)

11.5. Fűtés és hűtés üzemmódok közötti váltás (FUN)

Lehetősége van a fűtés (**00;** gyári alapbeállítás) és hűtés (**01**) üzemmódok közötti egyszerű váltásra.

A termosztát **fűtés üzemmódban a beállított hőfok alatti hőmérsékletnél, hűtés üzemmódban pedig a beállított hőfok feletti hőmérsékletnél küld bekapcsoló jelet a vevőegységnek** (a beállított kapcsolási érzékenység figyelembe vételével).

11.6. Gyári alaphelyzetbe állítás (FAC)

A termosztát összes beállítását a dátum és idő kivételével visszaállítja gyári alaphelyzetbe. A gyári alaphelyzetbe történő visszaállításhoz az FAC beállítási lehetőség kiválasztása után a ▽ gomb többszöri megérintésével állítsa át a megjelenő 08-as beállítást 00-ra. Ezután érintse meg egyszer a ⟲ gombot a gyári alaphelyzetbe történő visszaállításhoz.

Amennyiben a FAC értéket az alapértéken (08) hagyva lép tovább a ⟲ gomb megérintésével, akkor a készülék nem áll gyári alaphelyzetbe, pusztán menti a beállításokat és kilép az üzemeltetéssel kapcsolatos beállítások menüből.

11.7. Vevőegység kimeneteinek késleltetése

A fűtési zónák kialakításánál - a kazánszivattyú megóvása érdekében - célszerű törekedni arra, hogy maradjon legalább egy olyan fűtési kör, mely nincs szakaszolószeleppel elzárva (pl. fürdőszobai kör). Ha ez nincs megvalósítva, akkor annak érdekében, hogy a fűtési rendszerben ne fordulhasson elő olyan állapot, hogy az összes fűtési kör szelepe zárva van, de valamely szivattyú be van kapcsolva, javasolt a vevőegység kazán- és szivattyúvezérlő kimenetének késleltetése.

Aktivált állapotban, amennyiben egyik zóna sincs bekapcsolva, akkor annak érdekében, hogy a szivattyú(k) és a kazán indítása előtt az adott zónához tartozó szelepek kinyissanak, az első termosztát bekapcsoló jelére a vevőegység kazánvezérlő **NO-COM** és **közösített szivattyú kimenete** 4 perc késleltetés után kapcsol, míg az adott zónához tartozó kimeneten (pl.: **Z2**) azonnal megjelenik a 230 V AC feszültség. A késleltetés legfőképpen abban az esetben javasolt, ha a zónaszelepek lassú működésű, elektrotermikus állítóművekkel

vannak nyitva/zárva, mert ezek nyitási/zárási ideje kb. 4 perc. Amennyiben legalább 1 zóna bekapcsolt állapotban van, akkor a további termosztátok bekapcsoló jelére a kimeneti késleltetés funkció nem működik.

A kimeneti késleltetés funkció aktiválásához/deaktiválásához nyomja meg kb. 3 másodpercig a vevőegység belsejében található **DELAY BUTTON** jelzésű gombot. Biztonsági okokból a gomb megnyomásához használjon olyan eszközt, ami nem vezeti az áramot.

A kimeneti késleltetés funkció aktivált állapotát a vevőegység belsejében található folyamatosan világító **DELAY** jelzésű lila LED jelzi. Amennyiben a funkció nincs aktiválva (gyári alaphelyzet), úgy a **DELAY** jelzésű LED nem világít.

12. VÁLTÁS A KÉSZÜLÉK KI-/BEKAPCSOLT ÁLLAPOTA, ILLETVE AZ ÜZEMMÓDJAI KÖZÖTT

A termosztát az alábbi 2 állapottal rendelkezik:

- **Kikapcsolt állapot**
- **Bekapcsolt állapot**

A ki- és bekapcsolt állapotok között az alábbi módon lehet váltani:

- A telefonos applikáció használatával: a ⏻ ikon megérintésével
- A termosztáton: a ⏻ gomb megérintésével.

Kikapcsolt állapotban a készülék képernyője kikapcsol, az applikációban a „**Kikapcsolva**” felirat jelenik meg a mért hőfokok helyén, és a vevőegység adott zónája is kikapcsolt állapotba kerül. Bekapcsolt állapotban a készülék kijelzője folyamatosan bekapcsolt állapotban van. Ha az érintőgombokat megérinti vagy a termosztát beállításait a telefonos alkalmazás segítségével módosítja, akkor a termosztát háttérvilágítása kb. 10 másodpercre bekapcsol, majd ezt követően kikapcsol.

A termosztát bekapcsolt állapotban az alábbi 2 üzemmóddal rendelkezik:

- Manuális üzemmód
- Programozott üzemmód

Az üzemmódok között az alábbi módon lehet váltani:

- A telefonos applikáció használatával: a illetve az Ⓐ ikon megérintésével
- A termosztáton: a gomb megérintésével.

Az aktuálisan kiválasztott üzemmód az alábbi módon van jelölve:

- A telefonos applikációban: a manuális üzemmód a , míg a programozott üzemmód az Ⓐ ikonnal
- A termosztáton: a manuális üzemmód a Manual ikonnal, míg a programozott üzemmód a ikonok valamelyikével (az éppen aktív kapcsolásnak megfelelően) és az AUTO ikonnal

A két üzemmódot az ezt követő alfejezetek ismertetik részletesen.

12.1. Manuális üzemmód

Manuális üzemmód esetén a termosztát egy előre beállított hőfokot tart a következő kézi beavatkozásig. Amennyiben a termosztáton beállított hőmérsékletnél a helyiségben alacsonyabb a hőmérséklet, úgy a termosztát kimenete bekapcsol. Ha a termosztáton beállított hőmérsékletnél a helyiségben magasabb a hőmérséklet, úgy a termosztát kimenete kikapcsol. A termosztát által tartandó hőfokot a beállításokban megadott hőfokintervallumon belül (a beállítható intervallum minimuma 5 °C, míg maximuma 99 °C) 0,5 °C-os lépésekben lehet megadni.

Az aktuálisan beállított hőfokot az alábbi módon lehet megváltoztatni:

- A telefonos applikáció használatával:
  - a ikonok segítségével
  - a kör alakú skálán lévő csúszka (rovátka) mozgatásával
- A termosztáton: a gombok segítségével.

12.2. Programozott üzemmód

12.2.1. A programozott üzemmód ismertetése

Programozás alatt a kapcsolási időpontok beállítását és a hozzájuk tartozó hőmérsékleti értékeknek a kiválasztását értjük. Minden kapcsoláshoz beállított hőfok a következő kapcsolás időpontjáig marad érvényben.

A kapcsolási időpontok 1 perces pontossággal adhatók meg. Minden kapcsolási időponthoz más-más hőfok választható a beállításokban megadott hőfokintervallumon belül (a beállítható intervallum minimuma 5 °C, míg maximuma 99 °C) 0,5 °C-os lépésekben.

A készülék egy hetes periódusra programozható. A termosztát működése programozott üzemmódban automatikus, a betáplált kapcsolásokat 7 naponként ciklikusan ismétli. A termosztát programozására az alábbi 3 lehetőség van:

- **5+2 mód**: az 5 munkanapra napi 6 kapcsolás, és a 2 hétvégi napra napi 2 kapcsolás beállítása
- **6+1 mód**: hétfőtől szombatig napi 6 kapcsolás, és vasárnapra 2 kapcsolás beállítása
- **7+0 mód**: a hét minden napjára napi 6 kapcsolás beállítása

Amennyiben adott napokon nincs szükség az összes beállítható kapcsolásra (pl. csak 4 kapcsolásra van szükség a munkanapokon), akkor a felesleges kapcsolásokat úgy iktathatja ki, hogy azok időpontját és hőfokát az utolsó, használni kívánt kapcsolás időpontjára és hőfokára állítja be.

12.2.2. A programozás lépéseinek bemutatása

- **A telefonos applikáció használatával:**

  a) A programozás módba lépéshez érintse meg a 📅 ikont. Ekkor a kijelzőn megjelenik a programozási képernyő.

  b) A programozási képernyő tetején, a „**Programozási mód**” felirat mellett található az aktuálisan kiválasztott programozási mód jelölése. Ezt megérintve tud a programozási módok között váltani az alábbiak szerint:

  - **12345,67:** 5+2 mód
  - **123456,7:** 6+1 mód
  - **1234567:** 7+0 mód

  c) A programozási mód jelölése alatt találhatók az adott programozási módhoz tartozó kapcsolások. A kapcsolások adatait (időpont, hőmérséklet) az adott értéket megérintve tudja megváltoztatni.

d) A programozás befejezéséhez és elmentéséhez, valamint a termosztáthoz tartozó képernyőhöz való visszalépéshez érintse meg a bal felső sarokban található **<** ikont.

A korábban beállított program a programozás módba történő ismételt belépéssel bármikor újból ellenőrizhető.

- **A termosztáton:**

a) A programozás módba lépéshez érintse meg kb. 5 másodpercig a ⟲ gombot. Ekkor a kijelzőn az óra helyén megjelenik a „**LOOP**” felirat és az aktuális nap helyén az aktuálisan kiválasztott programozási módhoz tartozó jelölés.

b) A △▽ gombok segítségével válassza ki a kívánt programozási módot a következők szerint:
- **5+2 mód** esetén: **12345**
- **6+1 mód** esetén: **123456**
- **7+0 mód** esetén: **1234567**

Ezt követően érintse meg ismét a ⟲ gombot.

c) Ezt követően lehetősége nyílik az egyes kapcsolási időpontok és hőmérsékletek megadására, megváltoztatására, az alábbiak szerint:
- A kapcsolási időpontok között a ⟲ gomb segítségével tud váltani. A módosítás alatt lévő program megjelenik a kijelző alján a „**PERIOD**” felirat mellett.
- A ◷ segítségével a kapcsolási időponthoz tartozó adatok (hőmérséklet, időpont óra értéke, időpont perc értéke) között válthat.
- Az értékek állítása minden esetben a △▽ gombok segítségével történik.

  A hétközi napok programjának beállítása után következik a hétvégi napok programjának a beállítása. Az aktuálisan állítás alatt lévő napot és kapcsolást a kijelzőn éppen villogó ikon mutatja.

d) A korábban beállított program a programozás lépéseinek megismétlésével bármikor újból ellenőrizhető.

Figyelem! Programozás során a kapcsolások időpontjai kizárólag úgy módosíthatók, hogy azok továbbra is időrendi sorrendben maradjanak.

12.2.3. Hőfokmódosítás a következő programkapcsolásig

Amennyiben a termosztát programozott üzemmódban van, de szeretné a beállított hőmérsékletet a következő programkapcsolásig ideiglenesen módosítani, akkor ezt a következőképpen teheti meg:

- A telefonos applikáció használatával: a ✚ ▭ ikonok segítségével vagy a kör alakú skálán lévő lévő csúszka (rovátka) mozgatásával, ekkor az alkalmazásban az Ⓐ ikon helyett megjelenik a ☝ ikon.
- A termosztáton: a △▽ gombok segítségével. Ekkor a termosztát kijelzőjén megjelenik egyszerre a ◷ TEMPORARY és a ✋ Manual ikon is.

Az ily módon beállított hőfok a következő programkapcsolásig lesz érvényben. A „Hőfokmódosítás a következő programkapcsolásig” üzemmód a következőképpen van jelölve:

- A telefonos applikációban: a ☝ ikonnal
- A termosztáton: a ◷ TEMPORARY és a ✋ Manual ikonnal

13.GYAKORLATI TANÁCSOK, FELMERÜLT PROBLÉMÁK KEZELÉSE

Probléma a Wi-Fi kapcsolattal

Abban az esetben, ha a terméket nem tudja a Wi-Fi hálózathoz csatlakoztatni, vagy nem lehet vezérelni az Interneten keresztül, mert a termék és az internetes kezelőfelület közötti kapcsolat megszakadt és az alkalmazás azt írja ki, hogy a készülék nem elérhető, akkor javasoljuk, hogy ellenőrizze a weboldalunkon összegyűjtött Gyakran Ismételt Kérdések (GYIK) listát, és hajtsa végre az ott leírt lépéseket.

Alkalmazás használata

A telefonos/tabletes alkalmazás folyamatos fejlesztés alatt áll. Javasolt az alkalmazás frissítése mindig a legújabb verzióra, mert a felhasználói élmény folyamatosan javul, új funkciók érhetők el az újabb verziókban.

GYAKRAN ISMÉTELT KÉRDÉSEK

Amennyiben úgy gondolja, hogy a készüléke nem megfelelően működik, illetve bármilyen problémája akad annak használata során, akkor javasoljuk, hogy olvassa el a honlapunkon található Gyakran Ismételt Kérdéseket (GYIK), amiben összegyűjtöttük a készülékeink használata során leggyakrabban felmerülő problémákat, kérdéseket, illetve azok megoldásait:

http://www.computherm.info/gyik/

A felmerült problémák döntő többsége a honlapunkon található tanácsok segítségével könnyedén, szakember segítsége nélkül is megoldható. Amennyiben nem talált megoldást a problémájára, javasoljuk, hogy keresse fel szakszervizünket.

Figyelem! A gyártó nem vállal felelősséget semmilyen, a készülék használata során fellépő esetleges közvetlen vagy közvetett kárért, bevételkiesésért.

14. MŰSZAKI ADATOK

- Védjegy: ***COMPUTHERM***
- Modellazonosító: ***E800RF***
- Hőmérséklet-szabályozó osztály: **I. osztály**
- Szezonális helyiségfűtési hatásfokhoz való hozzájárulás: **1 %**

Termosztát (adó) műszaki adatai:

- **Hőmérséklet mérési tartomány:** 0 °C – 50 °C (0,1 °C-os lépésekben)
- **Hőmérséklet mérési pontosság:** ±0,5 °C
- **Beállítható hőmérséklet tartomány:** 5 °C – 99 °C (0,5 °C-os lépésekben)
- **Kapcsolási érzékenység:** ±0,1 °C – ±1,0 °C (0,1 °C-os lépésekben)
- **Hőmérséklet kalibrálási tartomány:** ±5 °C (0,1 °C-os lépésekben)
- **Tápfeszültség:** USB-C 5 V DC, 1 A
- **Működési frekvencia:** RF 433 MHz, Wi-Fi (b/g/n) 2,4 GHz
- **Hatótávolság:** Kb. 250 m nyílt terepen
- **Tárolási hőmérséklet:** -5 °C … +55 °C
- **Üzemi páratartalom:** 5 % – 95 % kondenzáció mentes
- **Környezeti hatások elleni védettség:** IP30
- **Készenléti állapot teljesítményfelvétele:** Max. 0,1 W
- **Méret:** 130 x 23 x 92 mm (H x SZ x M) tartókozollal együtt
- **Tömeg:** 156 g termosztát + 123 g tartókonzol
- **Hőérzékelő típusa:** NTC 3950 K 10 kΩ 25 °C-on

Vevőegység műszaki adatai:

- **Tápfeszültség:** 230 V AC, 50 Hz
- **Készenléti teljesítményfelvétel:** Max. 0,5 W
- **Kazánvezérlő relével kapcsolható elektromos feszültség:** Max. 30 V DC / 250 V AC
- **Kazánvezérlő relével kapcsolható áramerősség:** 3 A (1 A induktív terhelés)
- **Szivattyúkimenet feszültsége:** 230 V AC, 50 Hz
- **Szivattyúkimenet terhelhetősége:** 10 A (3 A induktív terhelés)
- **Zónakimenetek feszültsége:** 230 V AC, 50 Hz
- **Zónakimenetek terhelhetősége:** 3 A (1 A induktív terhelés)

  Figyelem! Ügyeljen arra, hogy a zónakimenetek és a közösített szivattyúkimenet együttes terhelhetősége max. 15 (4) A.
- **Termosztátok bekapcsoló jelére aktiválható késleltetés ideje:** 4 perc
- **Környezeti hatások elleni védettség:** IP30
- **Tárolási hőmérséklet:** -5 °C … +55 °C
- **Üzemi páratartalom:** 5 % — 95 % kondenzáció mentes
- **Méret:** 240 x 110 x 44 mm (H x SZ x M)
- **Tömeg:** 379 g

A készülék teljes tömege kb. 955 g (2 termosztát + 2 tartókonzol + 1 vevő)

A **COMPUTHERM E800RF** típusú Wi-Fi termosztát megfelel a RED 2014/53/EU valamint az RoHS 2011/65/EU direktíváknak.

Gyártó: **QUANTRAX Kft.**
H-6726 Szeged, Fülemüle u. 34.
Telefon: +36 62 424 133 • Fax: +36 62 424 672
E-mail: iroda@quantrax.hu
Web: www.quantrax.hu • www.computherm.info

Származás: Kína

Copyright © 2022 Quantrax Kft. Minden jog fenntartva.